معلومات المنتج

وصف المنتج:

لديه استقرار تشغيل جيد ، دقة تحديد Carmanhaas galvo جالفو رئيس مصنع لحام الليزر الصين، ماسح إلى المستوى الدولي galvo موقع عالية ، سرعة وسم سريعة ، قدرة قوية ضد التدخل ، وصل الأداء العام لرأس الرائد في هذا المجال . يمكن تطبيقه في مجالات اللحام عالي السرعة ، واللحام المستمر ولحام الختم للمنتجات النسبية بما في ذلك درع الهاتف المحمول ، وضميمة الهاتف الخليوي المعدنية ، وبطارية الهاتف والمحركات الدقيقة ، والمجوهرات ، والدوائر ، وأجهزة ، MP4 ، MP3 المحمول ، وقذائف الهاتف ، وقذائف الاستشعار ، ساعة ، آلات دقيقة ، اتصالات ، أشغال يدوية ، خزانة عالية الجودة ، إكسسوارات مصاعد ، أثاث عالي الجودة ، إبريق من الفولاذ المقاوم للصدأ وما إلى ذلك ، إنها ذات سرعة ودقة عالية . نظام المسح بالليزر مناسب للحام على التيتانيوم والنيكل والقصدير ، الزنك والنحاس والألمنيوم والكروم والنيوبيوم والذهب والفضة وسبائكها . كما أنها مناسبة لحام المواد نفسها مثل الفولاذ وسبائك الكوفار والمواد المختلفة مثل النحاس والنيكل والنيكل والتيتان والنحاس والنحاس والفولاذ المنخفض الكربون والنحاس.

الميزات:

1. يتم استخدام الجلفانومتر المسح الضوئي عالي السرعة لإجراء تحديد المواقع بالليزر بسرعة تصل إلى 4000 مم / ثانية. كما تم تحسين كفاءة الإنتاج بشكل كبير

2. واجهة الجلفانومتر الرقمية مع واجهة قوية مضادة واستقرار أفضل.

3. برنامج التحكم الخاص بوظيفة قوية وسهلة التشغيل ومتوافقة مع مجموعة متنوعة من تنسيقات الصور والحروف.

4. (تضمن الطاقة العالية لنظام التبريد الإنتاج الضخم المستمر . (اللحام بالليزر المورد الصين

Product Details

What's Included

Galvo Scanner

Power Supply

DB25 Cables

المعايير الفنية:

نموذج	ب **20**	ب **30**
الفتحة (مم)	20	30
زاوية المسح النموذجي	± 0.35 راد	± 0.35 راد
اللاخطية	<0.5 مراد	<0.5 مراد
متابعة الخطأ	0.5 مللي ثانية	0.7 مللي ثانية
التكرار	<15 عرة	<15 عرة
كسب الانجراف	<50 جزء في المليون / ك	<50 جزء في المليون / ك
صفر الانجراف	<15 urad / K	<15 urad / K
انجراف طويل الأمد على مدى 8 ساعات (بعد 30 دقيقة من التحذير)	<0.05 مراد	<0.05 مراد
سرعة الوسم	1 م / ث	0.5 م / ث
سرعة التموضع	4 م / ث	2 م / ث
متطلبات الطاقة	± 15 5 فولت تيار مستمر Aكحد أقصى	± 15 5 فولت تيار مستمر Aكحد أقصى
الإشارات الرقمية	XY2-100 أو SPI	XY2-100 أو SPI
الإشارات التناظرية	± 5 فولت	± 5 فولت أو ± 10 فولت
طول موجة الانعكاس	1064 نانومتر	
درجة حرارة التشغيل	25 ℃ ± 10 ℃	25 ℃ ± 10 ℃

الأبعاد الميكانيكية (مم):

Model: 20B

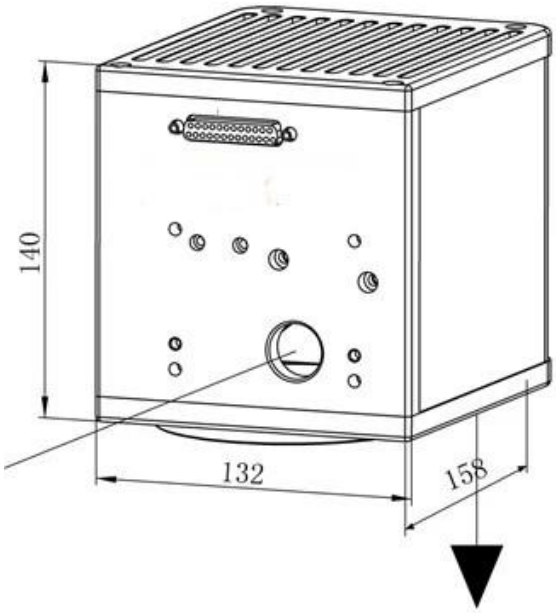

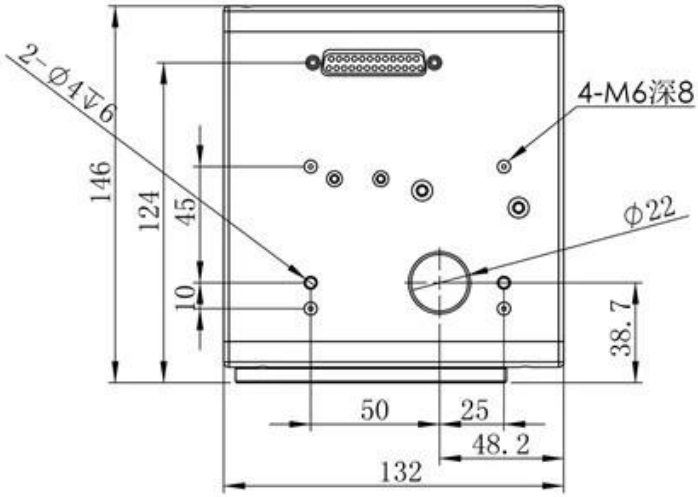

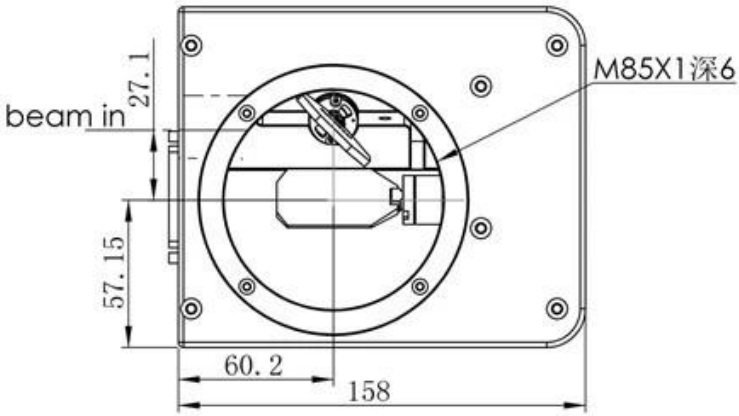

Model: 30B

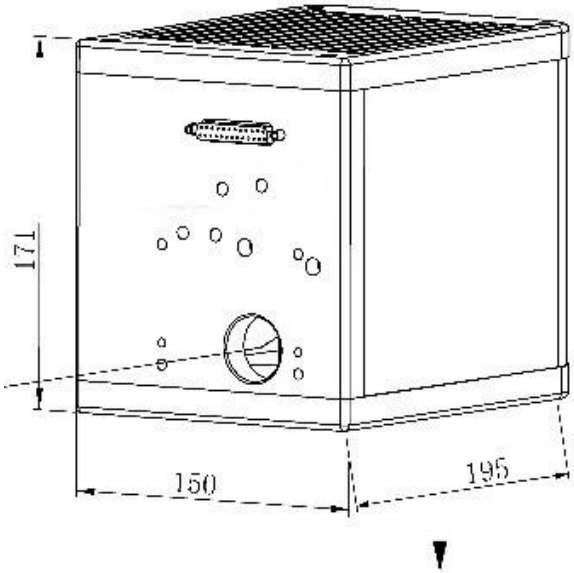

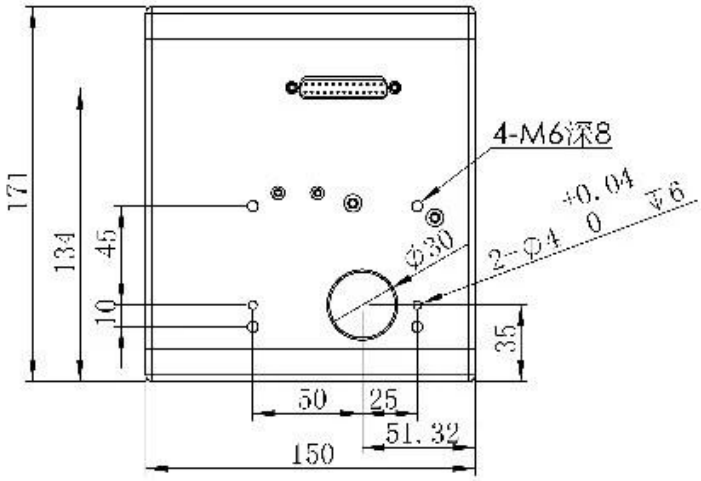

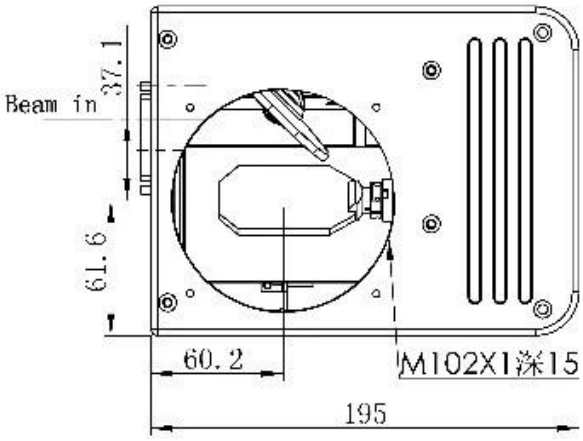

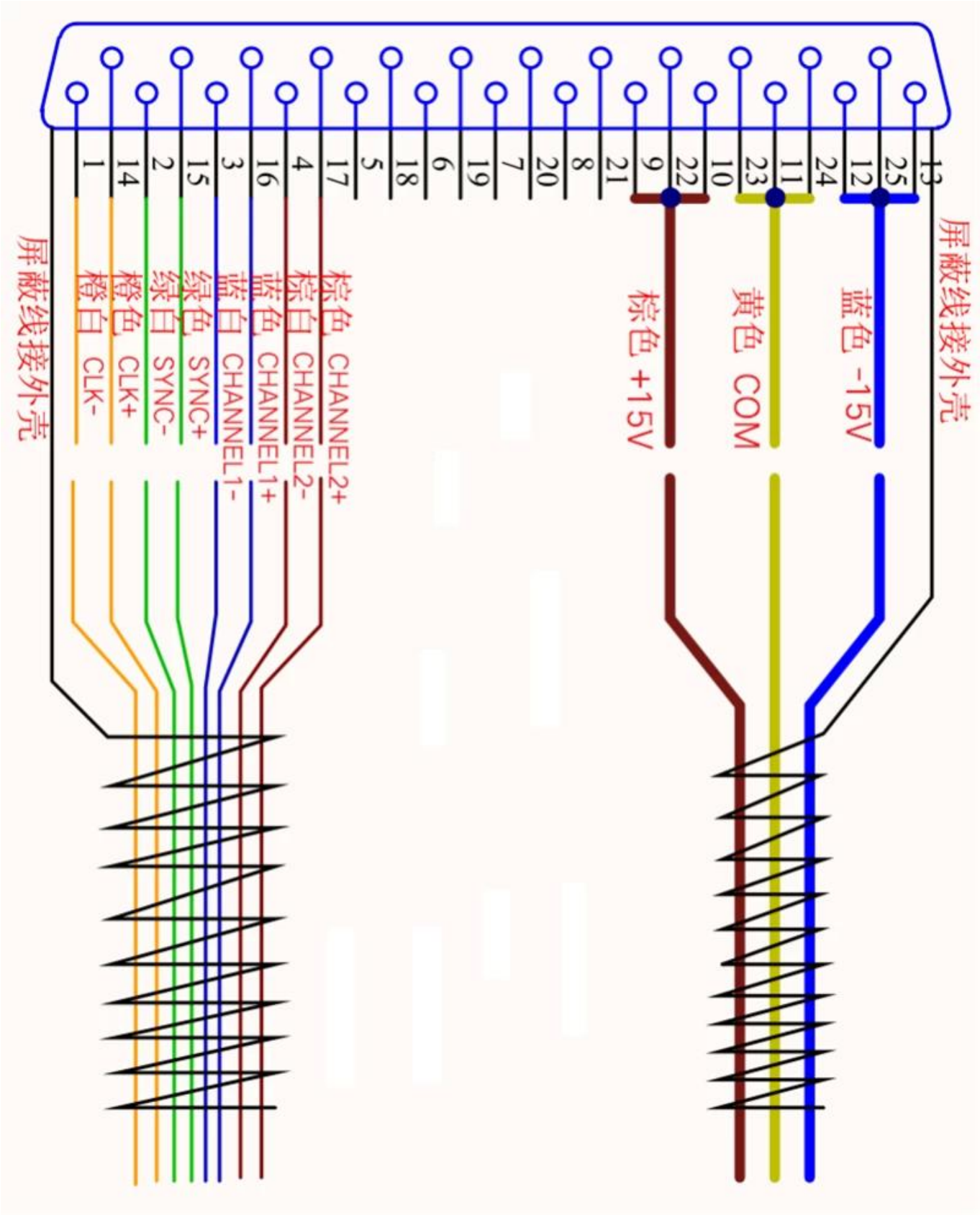

تعريف الواجهة الكهربائية:

屏蔽线接外壳
13
25
12
24
11
23
10
22
9
21
8
20
7
19
6
18
5
17
4
16
3
15
2
14
1
蓝色 -15V
黄色 COM
棕色 +15V
棕色 CHANNEL2+
棕白 CHANNEL2-
蓝色 CHANNEL1+
蓝白 CHANNEL1-
绿色 SYNC+
绿白 SYNC-
橙色 CLK+
橙白 CLK-
屏蔽线接外壳

Galvo Laser Welder

Galvo Laser Welding Samples:

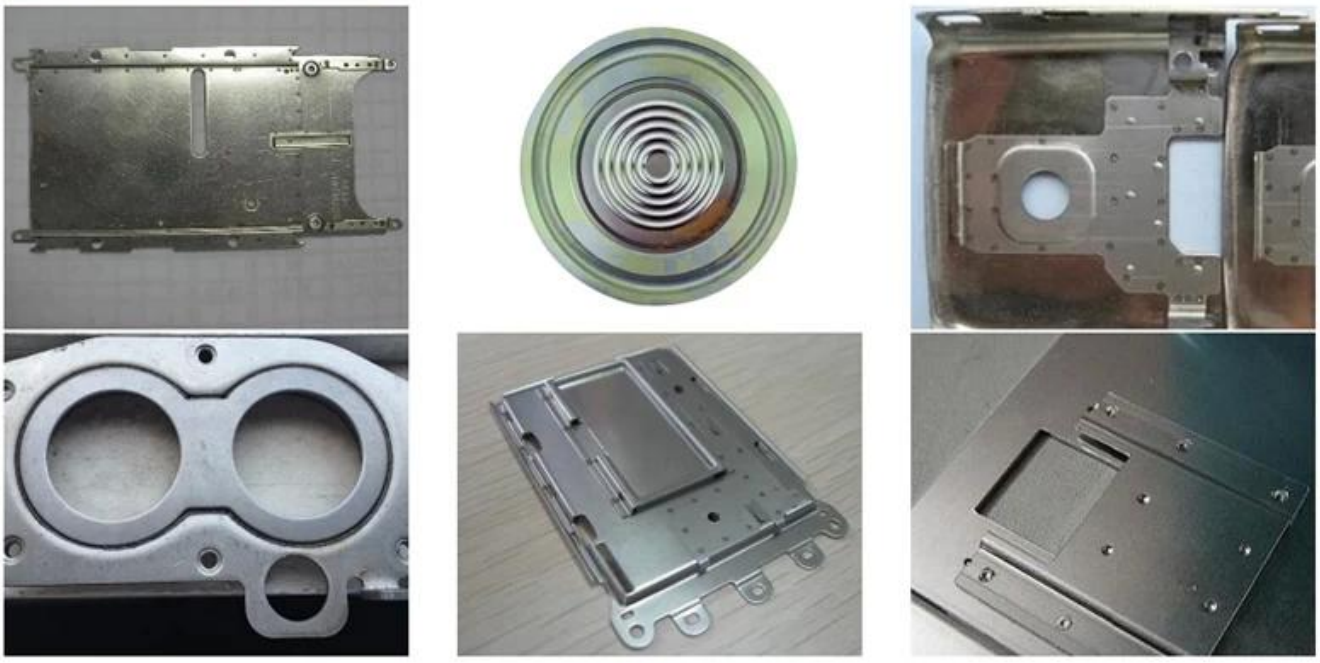

Aluminium Body Welding

Welding of Drive Parts

Welding of Power Battery

□□□□

TRIOPTICS OptiSpheric 2000 AF

---Testing EFL、R、Centering Error、Wedge Angle、BFL、MTF

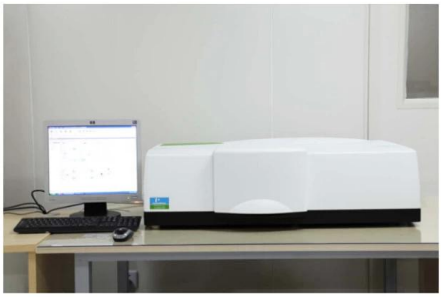

PerkinElmer Lambda 950---Testing Transmission and Reflectivity

Carmanhaas Coating Machine

[illegible]

慕尼黑上海光博会
LASER PHOTONICS CHINA
LASER PHOTONICS
Messe München
LASER PHOTONICS INDIA
卡门哈斯

SERIGRAFIA
SIGN
FUTURETEXTIL
Brazil
CARMAN HAAS LASER
1-121
CARMAN HAAS Laser
Technology (Suzhou) Co., Ltd.
4I16
Laser Korea 2019

MAKTEK
eurasia
Turkey
SIGNiSTANBUL
PEKLAMA
Russia
RAYLOGIC
YAROV
INTERNATIONAL PAVILION
CARMAN HAAS LASER
L-46
CARMAN HAAS LASER TECHNOLOGY CO., LTD.

[illegible]

Packaging & Shipping

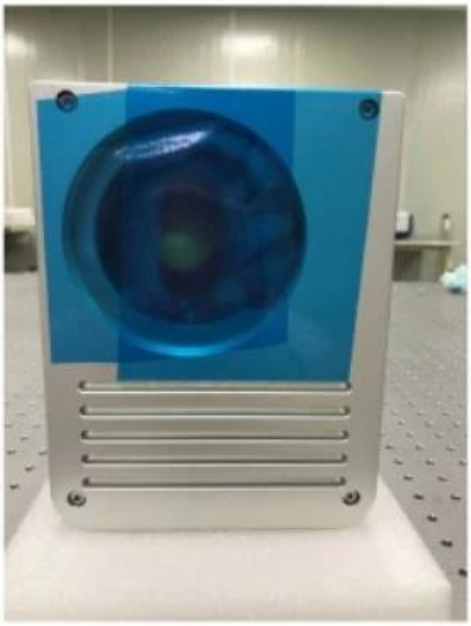

Inquiry
Reply
Contract
Receive payment & Product
Testing and packing
Delivery
Receiving

CONTAINER SHIP
ups
DHL
WORLDWIDE EXPRESS
TNT
EMS
FedEx

سياسة العائدات:

يجب أن يطلب العوائد:

الخطوة 1) اتصل بنا عبر البريد الإلكتروني هذا الموقع .

الخطوة 2) قدم أكبر قدر ممكن من التفاصيل حول المشكلة التي تواجهها .

الخطوة 3) سيتم إصدار إذن بإعادة العنصر .

الخطوة 4) إرجاع العنصر لاستبدال أو استرداد المتفق عليها.

الخدمات اللوجستية:

(1) EMS ، TNT ، FedEx ، UPS ، DHL بالنسبة لتوصيل طلبات بصريات الليزر ، يمكن أن تكون اختيارية مع ets ،

(2) ل الليزر آلة طلب يمكن التسليم كن اختياري مع شروط من عمل سابق فوب ، كنف ، سيف بواسطة الهواء أو بواسطة البحر على أساس على ال المشتري وكلاء الشحن أو لنا.

التعليمات

هل أنت منتج؟

A1: نعم ، نحن مصنعون محترفون وذوي خبرة مع قوالبنا وخطوط الإنتاج الخاصة بنا.

Q2.How حول جودة المنتجات؟

ج 2: يقوم الفنيون لدينا وفرق مراقبة الجودة باختبار المنتجات واحدة تلو الأخرى باستخدام خط الشيخوخة والأجهزة والأدوات المهنية لضمان الجودة لجميع المنتجات.

س 3. كيف حول السعر؟

A3: نحن شركة مصنعة ونقدم لعملائنا دائمًا أكثر الأسعار تنافسية.

س 4. كيفية وضع النظام؟

A4: اتصل بالخدمة عبر الإنترنت ، أو أرسل لنا بريدًا إلكترونيًا مباشرةً ، وسنرد عليك بسعر المنتج والمواصفات والتعبئة وما إلى ذلك قريبًا. شكرا لك .

س 5. هل يمكنني إرسال مواد لاختبار أداء وضع العلامات؟

ج 5: نعم ! نرحب بك لإرسال مواد لاختبار الجودة والخدمة الفائقة.

س 6. يمكنني زيارة المصنع الخاص بك؟

A6: نعم ، نرحب بزيارة المصنع في وقتك المناسب.

س 7. كيف يمكنني جعل أوامر تصنيع المعدات الأصلية أو أوديام؟

A7: يرجى الاتصال بنا مع الخدمة عبر الإنترنت OEM / ODMers. لدينا معالجة طباعة مختلفة لمختلف أوامر أو إرسال بريد إلكتروني إلينا مباشرة.

س 8. كيف يجب أن أدفع لطلبي؟

A8: سيكون متاحًا للبنك المؤهل وموك المطلوب لكل طلب T / T يمكنك الدفع عن طريق.