وصف المنتج:

الليزر المسح Dالليزر المسح المجموع الجلفانومتر، 3 Dلديه ارتفاع الراقية Carmanhaas 2 الجالفانومتر، العالي الطاقة اللحام بالليزر لحام الجلفانومتر، الجهد الجالفانومتر ومحلول تنظيف الليزر.

بما في ذلك السرعة العالية (سلسلة) Carmanhaas 2-Axies تم تصميم رأس الماسح الضوئي المكون من 2 محور وسلسلة قياسية، لمجموعة متنوعة من التطبيقات بما في ذلك علامات الدقة بالليزر، وقطع بالليزر، لحام موقع الحفر، تنظيف الليزر، طبي الجمال وهلم جرا ، Dالليزر، النماذج الأولية السريعة، الطباعة 3.

سمات:

1. فتحة: 7MM، 10MM، 12MM، 14MM، 16MM، 20MM، 30MM؛
2. درجة جيدة من الخطية، عالية الدقة الانجراف الصغيرة، وضع متكرر دقيق؛
3. أعلى سرعات معالجة في هذه الصناعة لتعظيم إنتاجية الإنتاج؛
4. نماذج عالية الدقة والاستقرار المتاحة لتطبيقات المسح الدقيق؛
5. مجموعة واسعة من خيارات فعالة من حيث التكلفة وعالية الأداء لتطبيقات محددة.

CARMAN HAAS
CARMAN HAAS
LASER WINDOW
Galvanometer Scanner
High speed scanning, precise positioning;
Stable performance, easily Operating,low Running Cost.

تخصيص	E10.	E12	E16.
حجم الثقب	10MM.	12mm.	16mm.
زاوية المسح النموذجي	± 20 °	± 20 °	± 20 °
متطلبات الطاقة	± 15vdc.	± 15vdc.	± 15vdc.
1٪ النطاق الكامل	0.36ms.	0.4ms.	0.48ms
بمناسبة السرعة	3.5m / s.	3m / ثانية	2.5m / ثانية

سرعة تحديد المواقع	7m / ثانية	6.5m / ثانية	5.5m / ثانية
سرعة الكتابة	650cps	600cps	500cps
التكرار	10μrad.	10μrad.	10μrad.
كسب الانجراف	<80ppm/K	<80ppm/K	<80ppm/K
إزاحة الانجراف	<50μrad/K	<50μrad/K	<50μrad/K
الانجراف على المدى الطويل	0.3mrad.	0.3mrad.	0.3mrad.
درجة حرارة التشغيل	25 ℃ ± 10 ℃	25 ℃ ± 10 ℃	25 ℃ ± 10 ℃
اتصال رقمي	XY2-100.	XY2-100.	XY2-100.
طلاء مرآة	1064nm.	1064nm.	1064nm.
وزن	1.38 كجم	1.52 كجم	2.35 كجم

Detail Image

تعريف الواجهة الكهربائية:

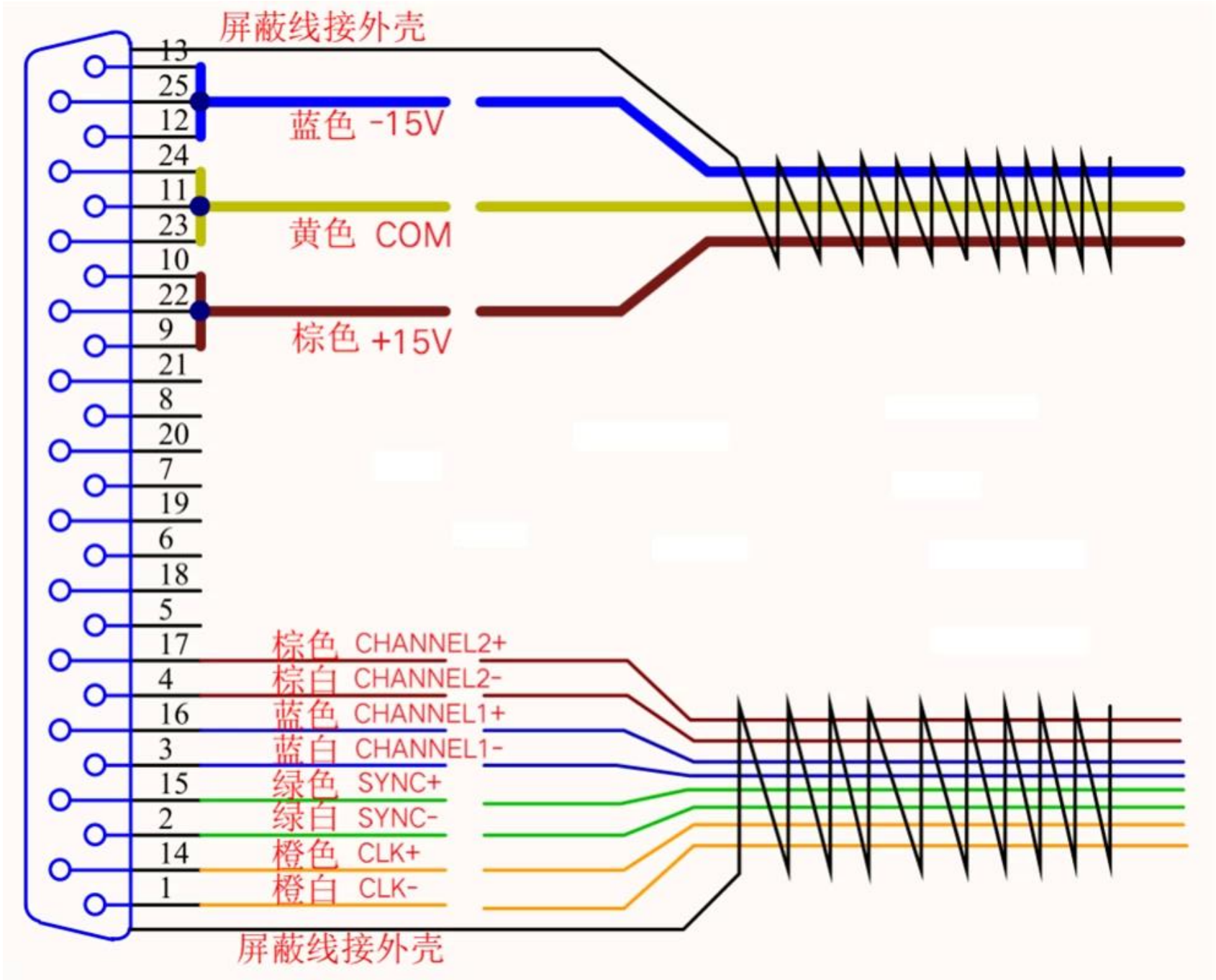
屏蔽线接外壳
13
25
12
24
11
23
10
22
9
21
8
20
7
19
6
18
5
17
4
16
3
15
2
14
1
蓝色 -15V
黄色 COM
棕色 +15V
棕色 CHANNEL2+
棕白 CHANNEL2-
蓝色 CHANNEL1+
蓝白 CHANNEL1-
绿色 SYNC+
绿白 SYNC-
橙色 CLK+
橙白 CLK-
屏蔽线接外壳

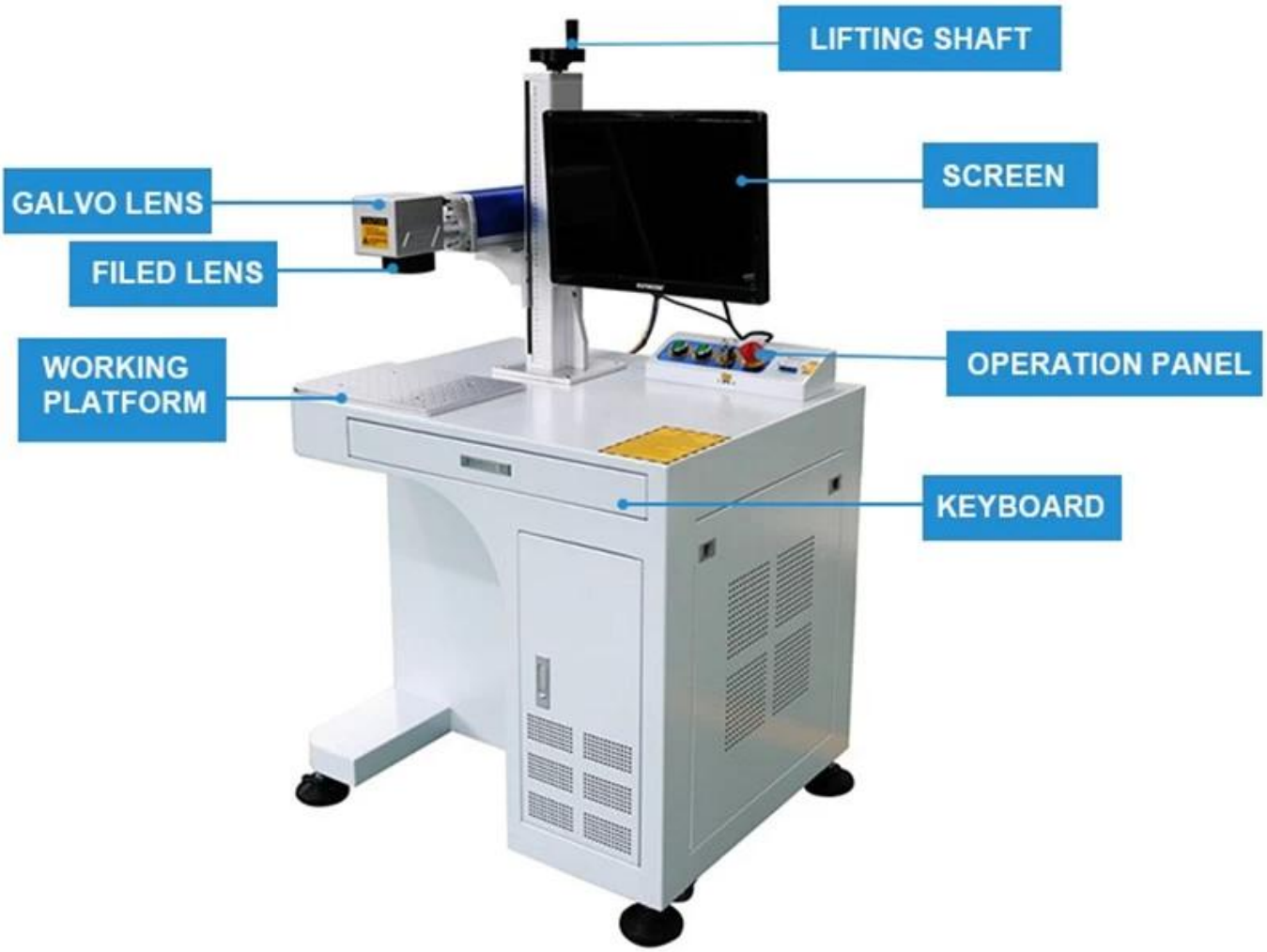
LIFTING SHAFT
SCREEN
GALVO LENS
FILED LENS
WORKING PLATFORM
OPERATION PANEL
KEYBOARD

1064nm F Theta Scan Lenses

Marking Software JCZ EZCard

Fiber Marking Machine

Packaging & Shipping

Packaging 1

CARMAN HAAS
CARMAN I

Shipping 2

DHL EXPRESS

TNT

EMS

FedEx Federal Express

SF EXPRESS 顺丰速运

ups

معلومات الشركة:

TRIOPTICS OptiSpheric 2000 AF

---Testing EFL、R、Centering Error、Wedge Angle、BFL、MTF

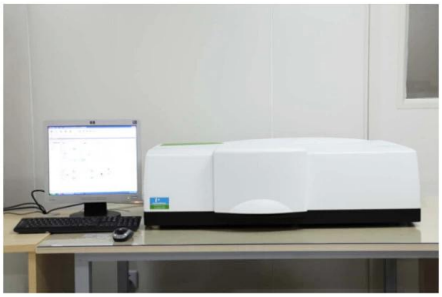

PerkinElmer Lambda 950---Testing Transmission and Reflectivity

Carmanhaas Coating Machine

[illegible]:

慕尼黑上海光博会
LASER PHOTONICS CHINA
LASER PHOTONICS
Messe München
LASER PHOTONICS INDIA
卡门哈斯

SERIGRAFIA
SIGN
FUTURETEXTIL
Brazil
CARMAN HAAS Laser
Technology (Suzhou) Co., Ltd.
4116
Laser Korea 2019

MAKTEK
eurasia
Turkey
SIGNiSTANBUL
Russia
RAYLOGIC
YAROV
INTERNATIONAL PAVILION
CARMAN HAAS LASER

[illegible]:

:[illegible]

.[illegible] (1 [illegible]

.[illegible] (2 [illegible]

.[illegible] (3 [illegible]

[illegible] (4 [illegible] china [illegible]