وصف المنتج

الليزر يمكن أن توفر سرعة عالية تنظيف وتحضير السطح في جميع الصناعات تقريبا . وصيانة منخفضة، عملية مؤتمتة بسهولة يمكن استخدامها لإزالة الزيوت والشحوم، والطلاء الشريط أو الطلاء أو تعديل نسيج السطح، على سبيل المثال مضيفا خشونة لزيادة التصاق.

تقديم المهنية نظام تنظيف الليزر . وشاع استخدام الحلول البصرية : شعاع الليزر بمسح سطح Carmanhaas العمل من خلال نظام الجلفانومتر وعدسة المسح الضوئي لتنظيف سطح العمل بأكمله . تستخدم على نطاق واسع في تنظيف سطح المعدن، ويمكن أيضا أن تطبق مصادر الطاقة ليزر خاصة لتنظيف الأسطح غير المعدنية .

فيمعدات التنظيف الليزر على بيع المصنعفي

CARMAN HAAS
PSI

F-THETA حدة الموازاة، نظام الجلفانومتر وعدسة QBH المكونات البصرية وتشمل أساسا Carmanhaas
إيزاء حدة المتحولين شعاع الليزر متباينة في شعاع مواز (الحد من زاوية الاختلاف) ، QBH. المسح الضوئي
ثيتا عدسة المسح الضوئي تحقق موحد تركيز شعاع F- ونظام الجلفانومتر يدرك انحراف شعاع والمسح الضوئي، و
المسح.

انقر مصنع ليزر تنظيف الأسعار الصين لمعرفة المزيد من المنتجات

مميزات:

1 No. وتستخدم المواد الكاشطة، مع عدم وجود مشاكل فصل الملوثات والتخلص منها؛
2 No - وتستخدم المذيبات . عملية كيميائية حرة وصديقة للبيئة
3.Spatially انتقائية - تنظيف فقط المساحة المطلوبة، وتوفير الوقت والتكاليف عن طريق تجاهل المناطق
التي لا المسألة؛
4 Non. عملية تلامس أبدا يحط في الجودة؛
العملية التي يمكن أن تقلل من تكاليف التشغيل من خلال القضاء على العمل مع إعطاء قدر أكبر من الاتساق
5 Easily. ▯▯ نتائج الآلي سد

CARMAN HAAS

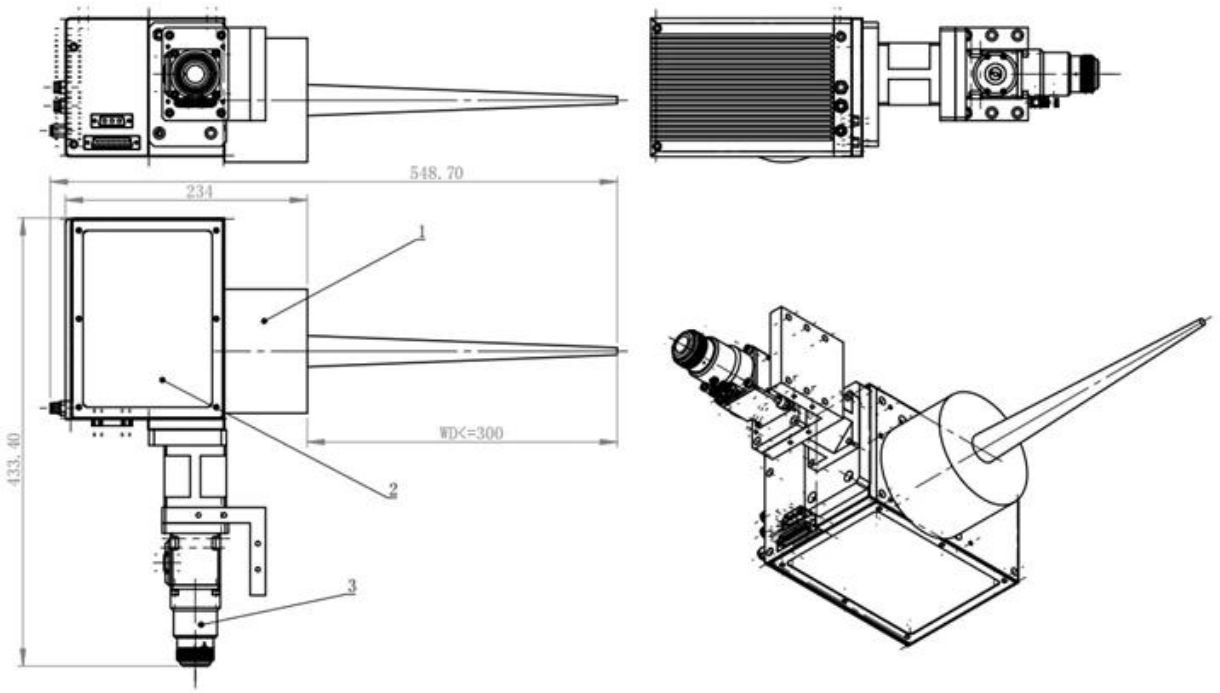

548.70
234
1
2
3
433.40
WD<=300

؛pt؛ هامش القاع : pt0.0000؛ الهامش اليمين : pt0.0000الطبقة ص = "ص" على غرار = "هامش قمة: 10.5000<
؛ هيئة علماء المسلمين، 0pt 0pt 0pt 0pt؛ الحشو : gd0هيئة علماء المسلمين، شبه هامش يمين : 0.0000
الخلفية؛ الأرامل الأيتام؛ ترقيم الصفحات: RGB (255، 255، 255)؛ ">

المعايير الفنية

نموذج	**PSH14HW**	**PSH20HW**
أقصى متوسط قوة الليزر الأليفة) (1	1000W	2000W
عتبة الضرر للتشغيل نابض) (1	30J / CM2	30J / CM2
تبريد	مياه التبريد	مياه التبريد
الفتحة) (مم	14.	20.
فعالية مسح زاوية) (2	± 12 °	± 12 °
متابعة الخطأ	≤ 0.2ms و	≤ 0.28ms
خطوة زمن الاستجابة (1٪ من الحجم الكامل)	≤ 0.4 مللي ثانية	≤ 0.7 مللي ثانية
تحديد المواقع / قفزة) (3	< 15 m/s	< 9 m/s
سرعة دقة وضع العلامات) (4	< 3 m/s	< 2 m/s
ذات نوعية جيدة الكتابة) (3) (4	650 من القانون الجنائي	450 من القانون الجنائي
جودة عالية الكتابة) (3) (4	500 من القانون الجنائي	300 من القانون الجنائي
الخطي	99.9٪	99.9٪
التكرار	≤ 3 أوراد	≤ 3 أوراد
أكثر من 8 ساعات طويلة الأجل تعويض الانجراف (بعد 10 دقيقة الاحماء))	≤ 30 أوراد	≤ 30 أوراد
أكثر من 8 ساعات طويلة الأجل مكاسب الانجراف (بعد 10 دقيقة الاحماء))	≤ 30 أوراد	≤ 30 أوراد
نطاق الحرارة الشغالة	25 ℃ ± 10 ℃	25 ℃ ± 10 ℃

واجهة إشارة	التناظريةV : ± 10 XY2-100 الرقمية : بروتوكول	التناظريةV : ± 10 XY2-100 الرقمية : بروتوكول
مدخلات متطلبات الطاقة (DC)	± 15V @ 4A ماكس RMS	± 15V @ 4A ماكس RMS

ملحوظة:

الطول الموجي . nm(1) ينطبق على 1030-1090

(2) كل الزوايا في درجة الميكانيكية .

قيمة السرعة تختلف تبعا لمع أطوال مختلفة . .mmثيتا و موضوعية = F-163 (3) مع

(4) يتم قياس التكرار والانجراف درجة الحرارة داخل هذه السرعة .

(5) الخط واحدة السكتة الدماغية مع ارتفاع 1 مم

QBH 1030) الموازاة حدة بصريةnm - 1090nm):

Part Description	Focal Length (mm)	Clear Aperture (mm)	NA	Coating
CL2- (1030-1090) -30-F60-QBH-A-WC	60	28	0.22	AR/AR@1030-1090nm
CL2-(1030-1090)-30-F75-QBH-A-WC	75	28	0.17	AR/AR@1030-1090nm
CL2-(1030-1090)-30-F100-QBH-A-WC	100	28	0.13	AR/AR@1030-1090nm
CL2-(1030-1090)-30-F125-QBH-A-WC	125	28	0.1	AR/AR@1030-1090nm
CL2-(1030-1090)-30-F150-QBH-A-WC	150	28	0.09	AR/AR@1030-1090nm

ملحوظة:

اختيار عدسة الموازاة الصحيحة BBPووفقا قطر ليزر المصدر الأساسية و

1030nm - 1090nm F- ثيتا عدسة:

Part Description	Focal Length (mm)	Scan Field (mm)	Max Entrance Pupil (mm)	Working Distance(mm)	Mounting Thread
SL-(1030-1090)-105-170-(15CA)	170	105x105	15	215	M85x1
SL-(1030-1090)-150-210-(15CA)	210	150x150	15	269	M85x1
SL-(1030-1090)-175-254-(15CA)	254	175x175	15	317	M85x1
SL-(1030-1090)-180-340-(30CA)-M102*1-WC	340	180x180	30	417	M102x1
SL-(1030-1090)-180-400-(30CA)-M102*1-WC	400	180x180	30	491	M102x1
SL-(1030-1090)-250-500-(30CA)-M112*1-WC	500	250x250	30	607	M102x1

ملاحظة: * WC تعني مسح عدسة مع نظام تبريد المياه

[illegible]

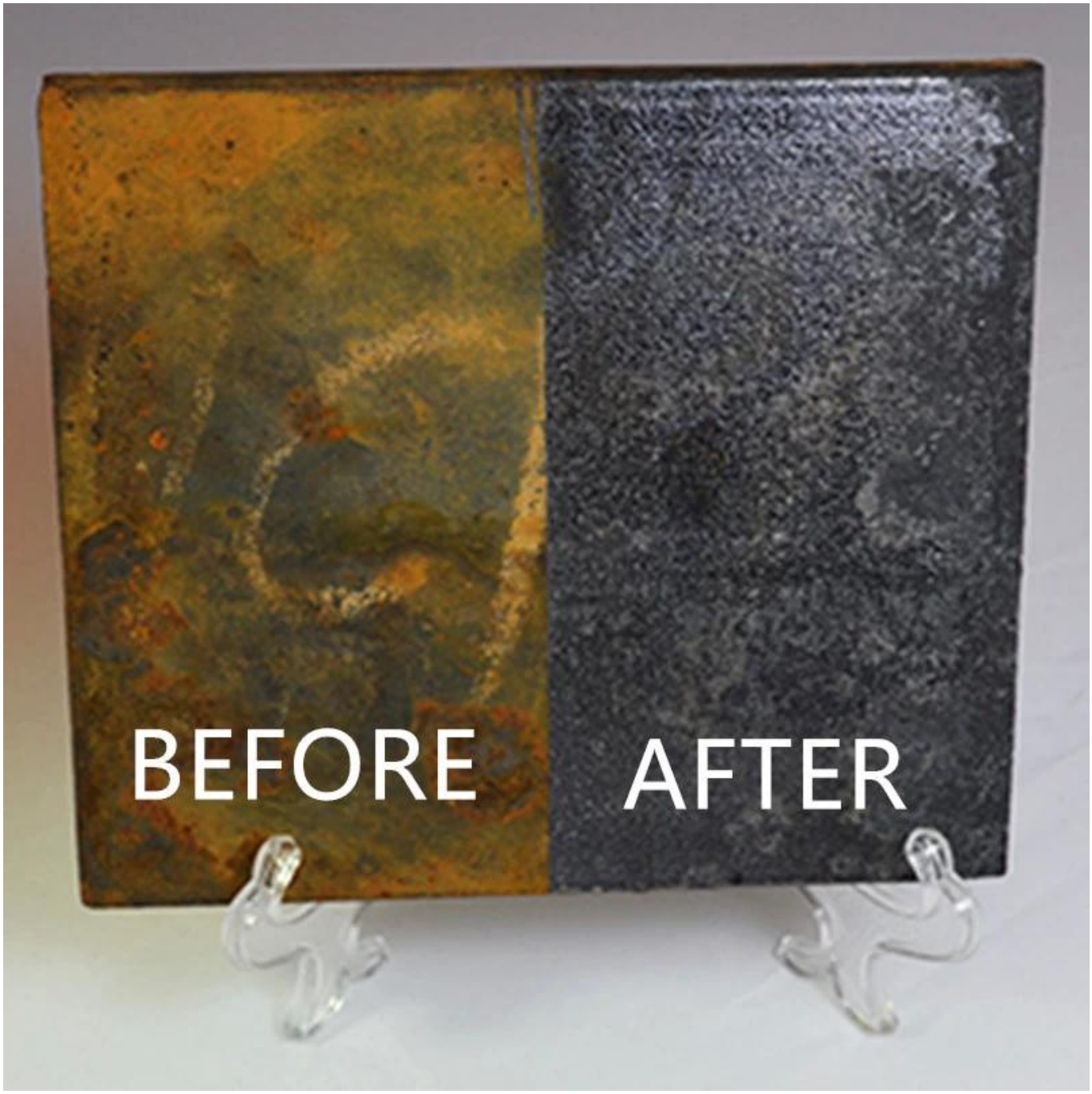
BEFORE
AFTER

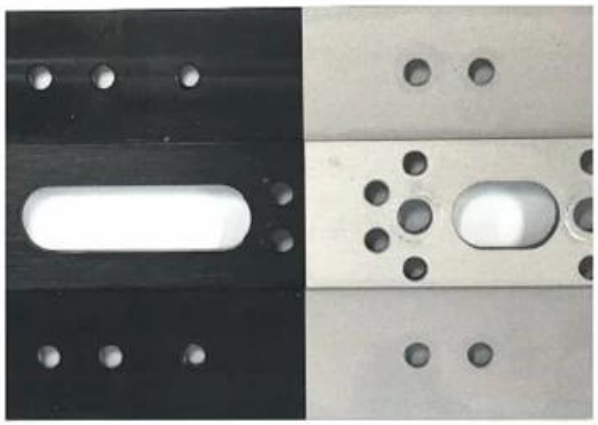

BEFORE AFTER

BEFORE AFTER

BEFORE AFTER

BEFORE AFTER

□□□□

卡门哈斯（苏州）
CARMAN HAAS

CARMAN HAAS

venfire
zygo
LSXP

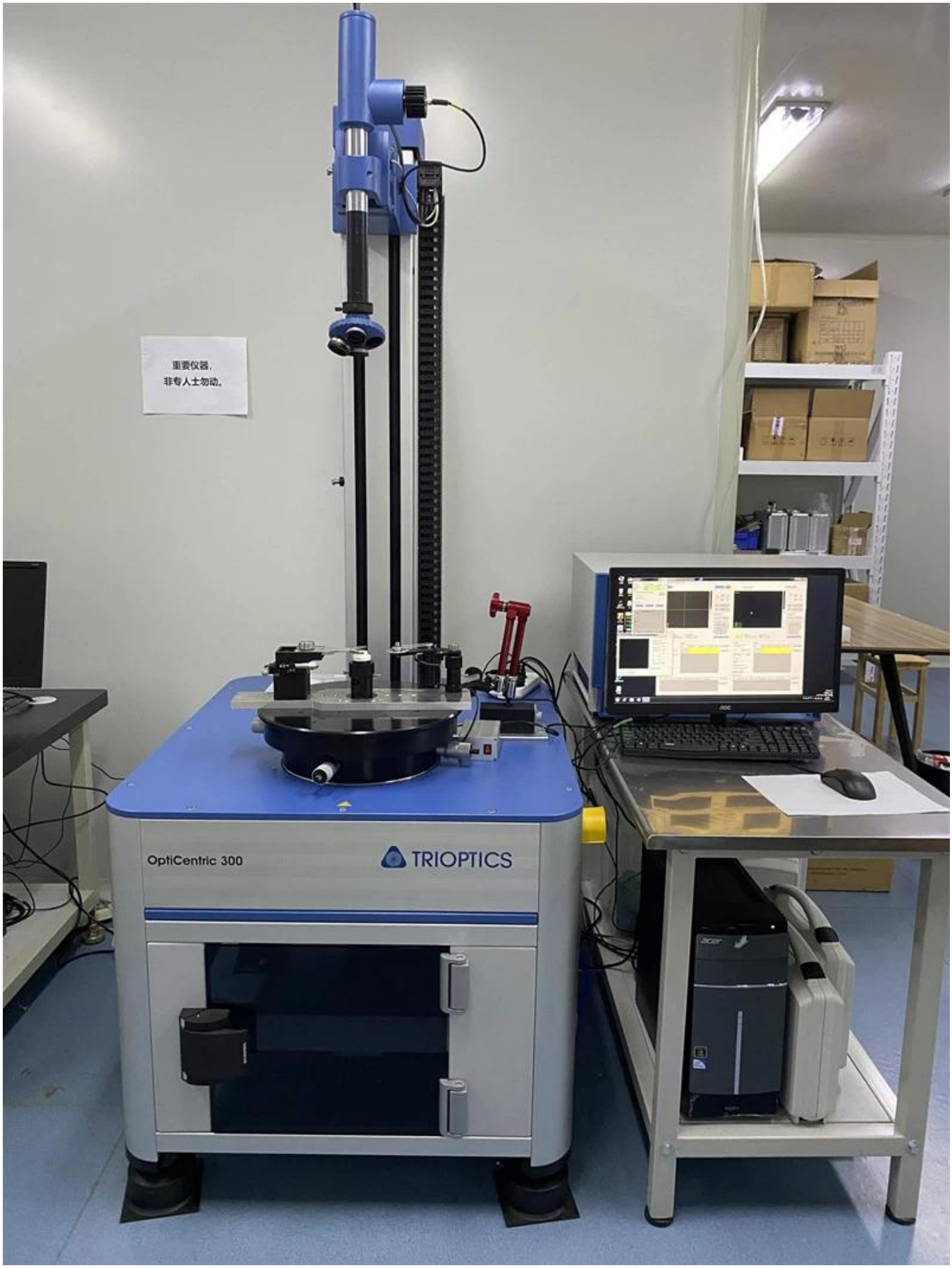
重要仪器，
非专人士勿动。
OptiCentric 300
TRIOPTICS

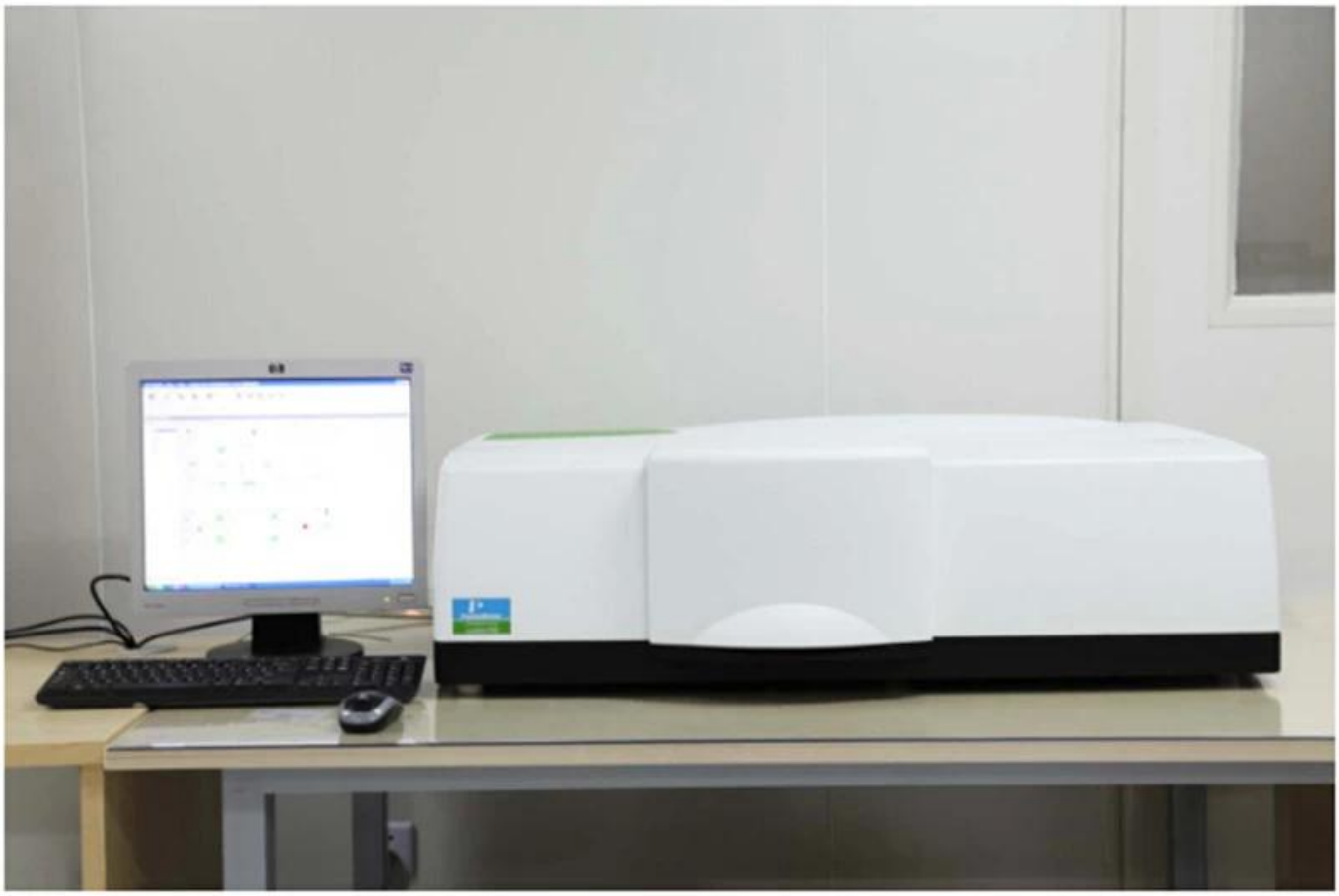

PerkinElmer Lambda 950---Testing Transmission and Reflectivity

شهادة ومعرض

CERTIFICATE

ATTESTATION
CERTIFICATE OF MACHINERY AND LOW VOLTAGE DIRECTIVES

Technical file of the company mentioned below has been observed and audit has been completed successfully. 2006/42/EC Machinery Directive and 2014/ 35/EU Low Voltage Directive have been taken as references for these processes

Company Name	: **Carman HAAS Laser Technology (Suzhou) Co., Ltd.**
Company Address	: No 155, West Road Suhong, Suzhou Industrial Park, Suzhou City, Jiangsu , P.R.China
Related Directives and Annex	: **Low Voltage Directive 2014/35/EU** **Machinery Directive 2006/42/EC**
Related Standards	: **EN ISO 12100:2010; EN 60204-1:2006+A1:2009+AC:2010**
Product Name	: **Laser Marking Machine**
Report No and Date	: SD-90049717;09.08.2018
Product Brand/Model/Type	: LMCH-3W,LMCH-5W,LMCH-10W,LMCH-15W,LMCH-20W,LMCH-25W, LMCH-30W,LMCH-50W,LMCH-60W,LMCH-70W,LMCH-100W, LMCH-120W,LMCH-150W,LMCH-200W,LMCH-300W,LMCH-500W

Certificate Number	: **M.2018.201.N6073**
Initial Assessment Date	: 10.08.2018
Registration Date	: 13.08.2018
Reissue Date/No	:
Expiry Date	: **12.08.2023**

UDEM International Certification Auditing Training Centre Industry and Trade Inc. Co.

The validity of the certificate can be checked through www.udem.com.tr. The CE mark shown on the right can only be used under the responsibility of the manufacturer with the completion of EC Declaration of Conformity for all the relevant Directives. This certificate remains the property of UDEM International Certification Auditing Training Centre Industry and Trade Inc. Co. to whom it must be returned upon request. The above named firm must keep a copy of this certificate for 15 years from the registration of certificate. This certificate only covers the product(s) stated above and UDEM must be noticed in case of any changes on the product(s)

Address: Mutlukent Mahallesi 2073 Sokak (Eski 93 Sokak) No:10 Çankaya - Ankara - TURKEY
Phone: +90 0312 443 03 90 **Fax:** +90 0312 443 03 76
E-mail: info@udemltd.com.tr www.udem.com.tr

ISO 9001

Certificate of Approval

Certificate No.: 10119Q12565R0M

Awarded to

Carman Haas Laser Technology(SuZhou) Co., Ltd.

Organization Code Certificate No. / Unified Social Credit Code:91320594MA1MF4EP56
Add.:No.155, West Road Suhong, Suzhou Industrial Park, Suzhou City, Jiangsu Province, P.R. China. 215000

Beijing ZhongLianTianRun Certification Center (ZLTR) certify that the Quality Management System of the above organization has been assessed and found to be in accordance with the requirements of the standard:

GB/T19001-2016 / ISO9001:2015

SCOPE OF CERTIFICATION/REGISTRATION

The Research and Development and Production of Optics Lenses (Except the limits of national laws and regulations.)

This certificate is made valid when used with certification scopes and the requirements of applicable laws and regulations. These requirements include, but are not limited to, administrative permits, scopes of qualifications, and CCC requirements.
Subject to operation conditions in requirements conformity with Quality Management System, This Certificate is valid for a period of three years only,
Date from: Mar 13th,2019 To: Mar 12th,2022
The effectiveness of this Certificate shall be Validated by periodic surveillance audit of ZLTR for maintenance.
Information of this certificate can be found on the official website of Beijing Zhonglian Tianrun Certification center (http://www.zltr.com.cn)

SCC Accredited CB-MS
OCSM Accredited CCN
Accredited CB-MS (Certification Body - Management Systems)

MEMBER OF MULTILATERAL RECOGNITION ARRANGEMENT IAF

Beijing Zhongliantianrun Certification Center ISSUED BY

Beijing Zhongliantianrun Certification Center
Room2603, 22nd Floor, 2nd Unit, Block 1, No.4 Yard, Qiyang Road, Chaoyang District, Beijing, P.R. China 100102
Information of this certificate can be found on the official website of Certification and Accreditation Administration of the People's Republic of China (http://www.cnca.gov.cn)

慕尼黑上海光博会
LASER PHOTONICS CHINA
LASER PHOTONICS
Messe München
LASER PHOTONICS INDIA
CARMAN HAAS
卡门哈斯

SERIGRAFIA
SIGN
FUTURETEXTIL
Brazil
CARMAN HAAS LASER 1-121
Laser Korea 2019
CARMAN HAAS Laser
Technology (Suzhou) Co., Ltd.
4I16
Laser Korea 2019
The 10th International Laser Technology Exhibition
Laser Korea 2019

MAKTEK
eurasia
Turkey
SIGNISTANBUL
РЕКЛАМА
Russia
RAYLOGIC
YAROV
INTERNATIONAL PAVILION
CARMAN HAAS LASER
L-46
CARMAN HAAS LASER TECHNOLOGY CO., LTD.

التعبئة والتغليف والشحن

Inquiry
Reply
Contract
Receive payment & Product
Testing and packing
Delivery
Receiving

CONTAINER SHIP
ups
DHL
WORLDWIDE EXPRESS
EMS
TNT
FedEx

سياسة العائدات:

: يجب أن تكون العوائد المطلوبة

. الخطوة 1) اتصل بنا مع البريد الإلكتروني هذا الموقع الإلكتروني

. الخطوة 2) توفير أكبر قدر ممكن من التفاصيل حول المشكلة التي تواجهها

. الخطوة 3) إذن بإرجاع العنصر سيصدر

الخطوة 4) إرجاع العنصر للاستبدال المتفق عليه أو استرداد.

الخدمات اللوجستية:

(1) لتسليم طلب البصريات بالليزر، يمكن أن يكون اختياري مع dhl، ups، فيديكس، tnt، ems، ets

(2) لالليزرآلةترتيبالتسليم، يمكنيكوناختياريمعمصطلحاتمنعمل سابقفوب، CNF، CIF بواسطةهواءأوبواسطةلحرعلى أساسعلىالالمشتريمعيد الفضاءأولنا.

التعليمات

Q1. هل أنت الشركة المصنعة؟

A1: نعم، نحن شركة محترفة وذوي خبرة مع قوالبنا وخطوط الإنتاج.

Q2.How حول جودة المنتجات؟

A2: اختبار الفنيين وفرق مراقبة الجودة لدينا المنتجات واحدة تلو الأخرى باستخدام خط الشيخوخة والأجهزة والأدوات المهنية لضمان جودة جميع المنتجات.

Q3.How حول السعر؟

A3: نحن شركة تصنيع وتقديم دائما لعملائنا أكثر الأسعار تنافسية.

Q4.How لتقديم طلب؟

A4: الاتصال مع الخدمة عبر الإنترنت، أو إرسال بريد إلكتروني إلينا مباشرة، وسوف نقوم بالرد عليك بسعر المنتج والمواصفات والتعبئة وما إلى ذلك قريبا. شكرا لك .

Q5.May أرسل المواد لاختبار وضع العلامات؟

A5: نعم ! اهلا وسهلا بكم لإرسال المواد لاختبار جودة وخدماتنا الفائقة.

q6.can أزور المصنع الخاص بك؟

A6: نعم، مرحبا بكم في زيارة المصنع في وقت مناسب لك.

Q7.How هل يمكنني صنع أوامر **OEM** أو **ODM**؟

A7: لدينا معالجة طباعة مختلفة لمختلف OEM / ODM ORDers. يرجى الاتصال بنا مع الخدمة عبر الإنترنت أو إرسال بريد إلكتروني إلينا مباشرة.

q8. كيف يجب أن أدفع ثمن طلباتي؟

A8: يمكنك الدفع عن طريق T / T سيكون متاحا للبنك المؤهل وموك المطلوب لكل طلب.