Product Information

وصف المنتج:

عاكس مرآة المورد الصين في **CO2** .CO2 في آلة قطع النقش بالليزر Carmanhaas يستخدم مرآة عاكس
السيليكون هو الركيزة الأكثر استخداما في المرآة؛ ميزتها منخفضة التكلفة، ومتانة جيدة، والاستقرار
مرآة سطح صعبة للغاية يجعلها مثالية لمعظم البيئات المادية الأكثر تطلبا . عادة molybdenum .الحراري
مو مرآة عرض يتم ما.

CARMAN HAAS

Si Reflector Mirror

Gold coating,silicon material

Gold coating,silicon material

Detail Image

انقر الصين عدسة آلة القطع بالليزر مصنع لتعلم المزيد

المعايير الفنية:

المعايير	تحديد
"+0.000 "/ -0.005	التسامح الأبعاد
± 0.010 "	سماكة التسامح
دقائق القوس ≤ 3	(التوازي) : (بلانو)
90٪ من القطر	(فتحة واضحة) (مصقول)
السلطة : 2 هامش، عدم انتظام: 1 هامش	الشكل السطحيum @ 0.63
10-5.	خدش الحفر

عاكس السيليكون:

ET (مم)	**(القطر (مم)**
3.	19/20.
3.	25/25.4.
8.	28.
3/4.	30.
3/4/8.	38.1.
9.525.	44.45.
5/51.	50.8.
9.525.	50.8.
6.35.	76.2.

ملاحظة: حجم آخر إذا دعت الحاجة، الرجاء الاتصال بمبيعاتنا.

الصانع العاكس الصين

Advantage

- High purity, low absorption material (body absorption less than 0.0005/cm-1)
- High damage threshold coating (>8000W/cm2)。
- Lens focusing reaches diffraction limit

Laser light path schematic

① Laser tube ② First mirror ③ Second mirror ④ Third mirror ⑤ Focus lens

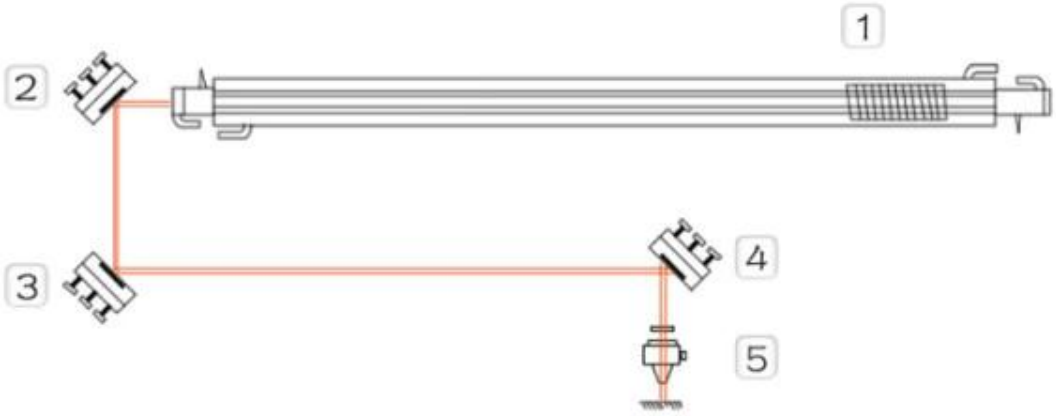

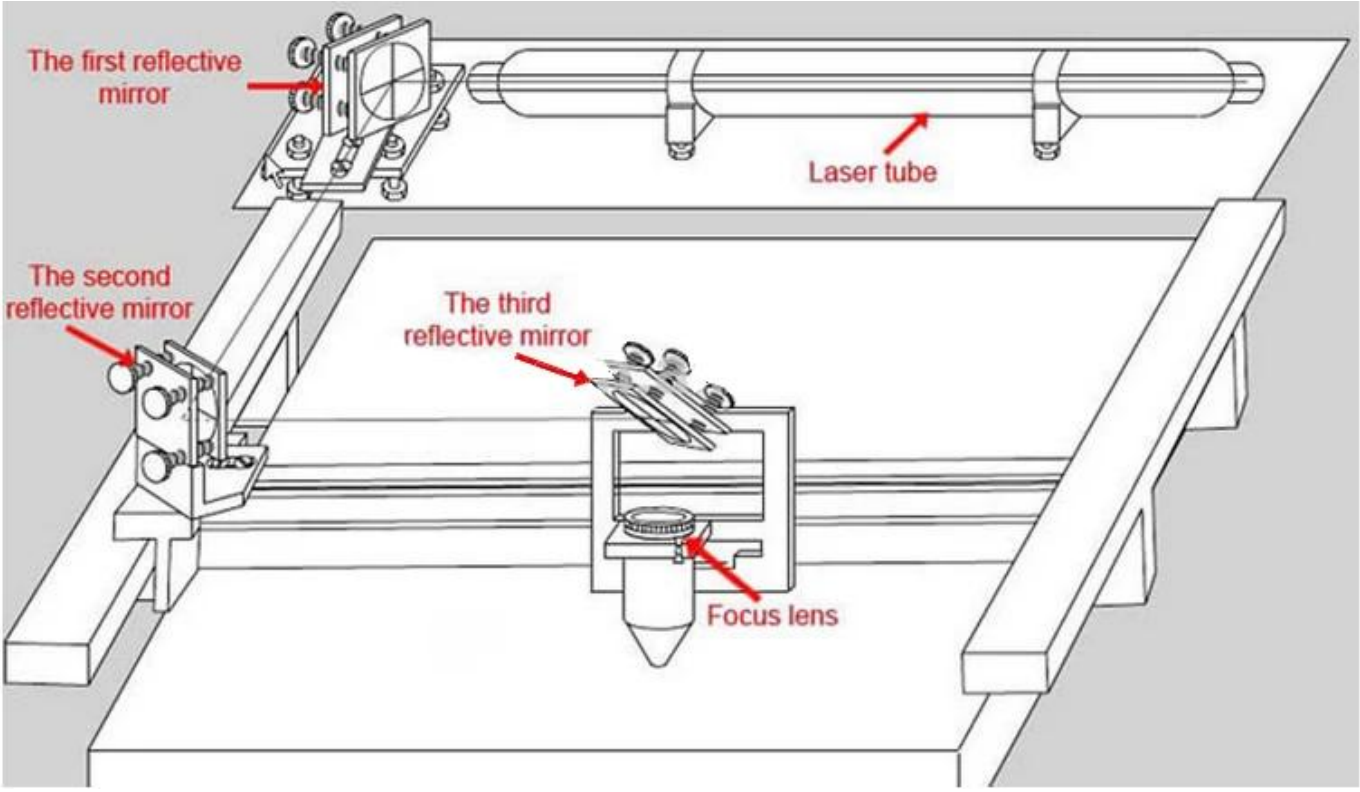
The first reflective mirror
Laser tube
The second reflective mirror
The third reflective mirror
Focus lens

Factory

卡门哈斯(苏州)
CARMAN HAAS

CARMAN HAAS
企业愿景：致

verifire
zygo

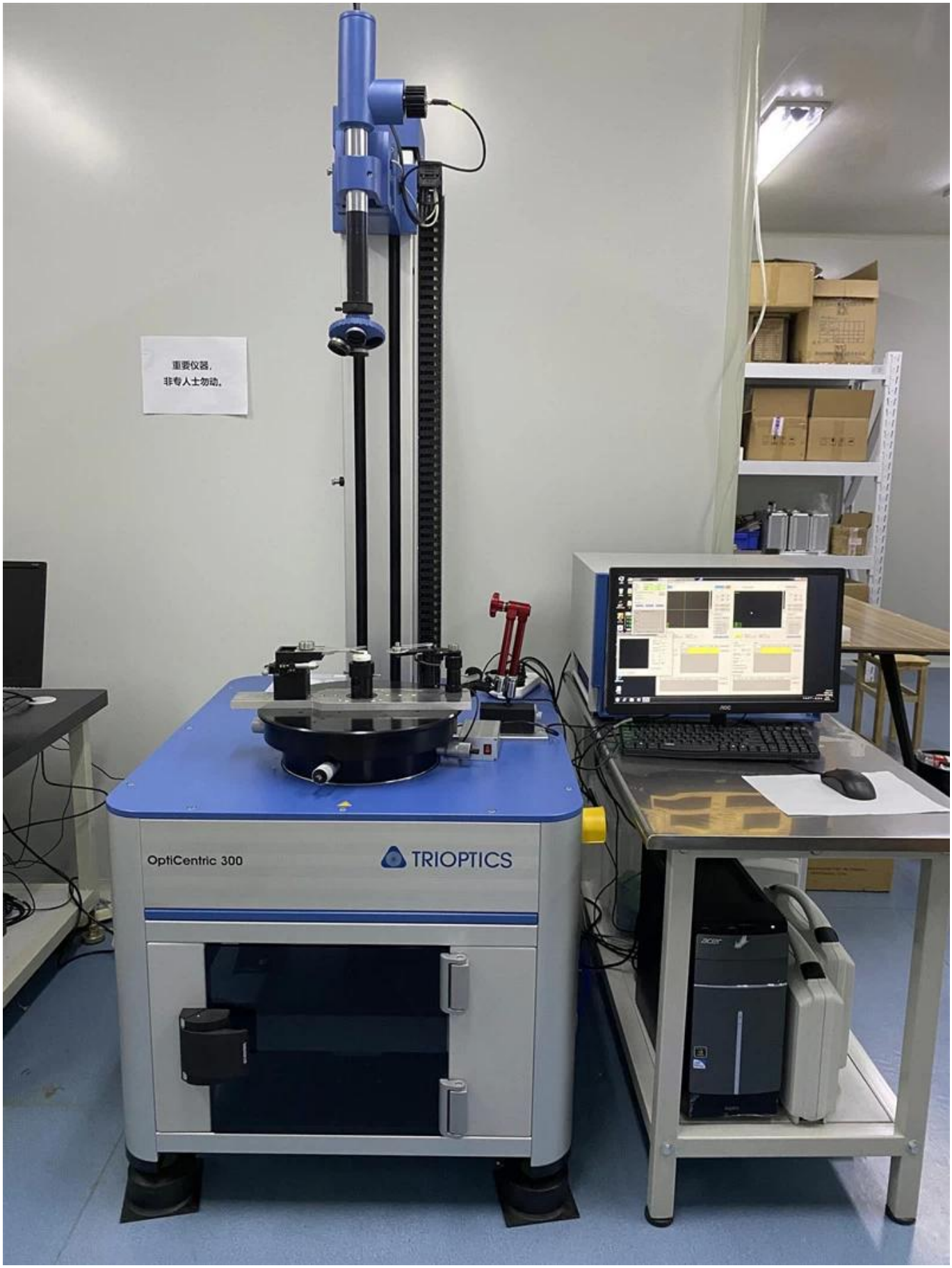
重要仪器，
非专人士勿动。
OptiCentric 300
TRIOPTICS

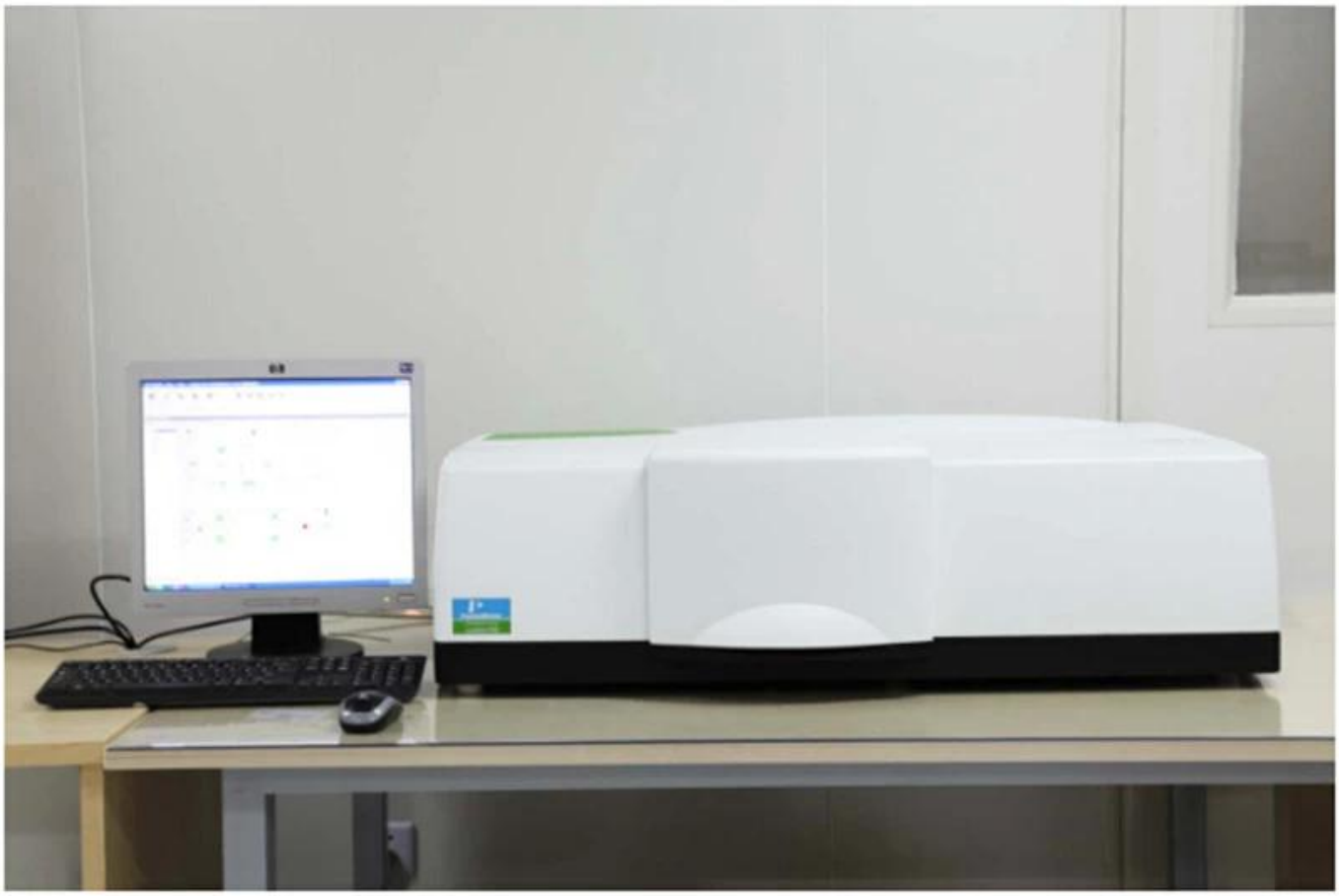

PerkinElmer Lambda 950---Testing Transmission and Reflectivity

CERTIFICATE

ATIESTATION
CERTIFICATE OF MACHINERY AND LOW VOLTAGE DIRECTIVES

Technical file of the company mentioned below has been observed and audit has been completed successfully. 2006/42/EC Machinery Directive and 2014/ 35/EU Low Voltage Directive have been taken as references for these processes

Company Name	: **Carman HAAS Laser Technology (Suzhou) Co., Ltd.**
Company Address	: No 155, West Road Suhong, Suzhou Industrial Park, Suzhou City, Jiangsu , P.R.China
Related Directives and Annex	: **Low Voltage Directive 2014/35/EU** **Machinery Directive 2006/42/EC**
Related Standards	: **EN ISO 12100:2010; EN 60204-1:2006+A1:2009+AC:2010**
Product Name	: **Laser Marking Machine**
Report No and Date	: SD-90049717;09.08.2018
Product Brand/Model/Type	: LMCH-3W,LMCH-5W,LMCH-10W,LMCH-15W,LMCH-20W,LMCH-25W, LMCH-30W,LMCH-50W,LMCH-60W,LMCH-70W,LMCH-100W, LMCH-120W,LMCH-150W,LMCH-200W,LMCH-300W,LMCH-500W
Certificate Number	: **M.2018.201.N6073**
Initial Assessment Date	: 10.08.2018
Registration Date	: 13.08.2018
Reissue Date/No	:
Expiry Date	: **12.08.2023**

UDEM International Certification Auditing Training Centre Industry and Trade Inc. Co.

The validity of the certificate can be checked through www.udem.com.tr. The CE mark shown on the right can only be used under the responsibility of the manufacturer with the completion of EC Declaration of Conformity for all the relevant Directives. This certificate remains the property of UDEM International Certification Auditing Training Centre Industry and Trade Inc. Co. to whom it must be returned upon request. The above named firm must keep a copy of this certificate for 15 years from the registration of certificate. This certificate only covers the product(s) stated above and UDEM must be noticed in case of any changes on the product(s)

Address: Mutlukent Mahallesi 2073 Sokak (Eski 93 Sokak) No:10 Çankaya – Ankara – TURKEY
Phone: +90 0312 443 03 90 **Fax:** +90 0312 443 03 76
E-mail: info@udemltd.com.tr www.udem.com.tr

ISO 9001

Certificate of Approval

Certificate No.: 10119Q12565ROM

Awarded to

Carman Haas Laser Technology(SuZhou) Co., Ltd.

Organization Code Certificate No. / Unified Social Credit Code:91320594MA1MF4EP56
Add.:No.155, West Road Suhong, Suzhou Industrial Park, Suzhou City, Jiangsu Province, P.R. China. 215000

Beijing ZhongLianTianRun Certification Center (ZLTR) certify that the Quality Management System of the above organization has been assessed and found to be in accordance with the requirements of the standard:

GB/T19001-2016 / ISO9001:2015

SCOPE OF CERTIFICATION/REGISTRATION

The Research and Development and Production of Optics Lenses (Except the limits of national laws and regulations.)

This certificate is made valid when used with certification scopes and the requirements of applicable laws and regulations. These requirements include, but are not limited to, administrative permits, scopes of qualifications, and CCC requirements.
Subject to operation conditions in requirements conformity with Quality Management System,
This Certificate is valid for a period of three years only,
Date from: Mar 13th,2019 To: Mar 12th,2022
The effectiveness of this Certificate shall be Validated by periodic surveillance audit of ZLTR for maintenance.
Information of this certificate can be found on the official website of Beijing Zhonglian Tianrun Certification center (http://www.zltr.com.cn)

SCC Accredited CB-MS
OCSM Accrédité CCN
Accredited CB-MS (Certification Body – Management Systems)

MEMBER OF MULTILATERAL RECOGNITION ARRANGEMENT IAF

Beijing Zhongliantianrun Certification Center ISSUED BY

Beijing Zhongliantianrun Certification Center
Room2603, 22nd Floor, 2nd Unit, Block 1, No.4 Yard, Qiyang Road, Chaoyang District, Beijing, P.R. China 100102
Information of this certificate can be found on the official website of Certification and Accreditation Administration of the People's Republic of China (http://www.cnca.gov.cn)

ISO 9001

Packing List

Packaging & Shipping

Packaging 1

Packaging 2

Packaging 3

Shipping 4

DHL EXPRESS

TNT

EMS

FedEx Federal Express

SF EXPRESS 顺丰速运

ups

□□□□□□ □□□□:

يجب أن تكون العوائد المطلوبة:

الخطوة 1) اتصل بنا مع البريد الإلكتروني هذا الموقع الإلكتروني.

الخطوة 2) توفير أكبر قدر ممكن من التفاصيل حول المشكلة التي تواجهها.

الخطوة 3) إذن بإرجاع العنصر سيصدر.
الخطوة 4) إرجاع العنصر للاستبدال المتفق عليه أو استرداد.

□□□□□□□□□□ □□□□□□□□:
(1) لأمر البصريات بالليزر، التسليم بواسطة dhl، ups، فيديكس، tnt، ems الخ
(2) لطلب آلة الليزر، يمكن أن يكون التسليم اختياري مع شروط EXW أو FOB أو CNF أو CIF أو عن طريق الجو أو عن طريق البحر بناء على معيد المشتري أو لنا.

FAQ

Q1. هل أنت الشركة المصنعة؟
a1: نعم، نحن professio شركة نال وذوي خبرة مع قوالبنا وخطوط الإنتاج.

Q2.How حول جودة المنتجات؟
A2: اختبار الفنيين وفرق مراقبة الجودة لدينا المنتجات واحدة تلو الأخرى باستخدام خط الشيخوخة والأجهزة والأدوات المهنية لضمان جودة جميع المنتجات.

Q3.How حول السعر؟
A3: نحن شركة تصنيع وتقديم دائما لعملائنا أكثر الأسعار تنافسية.

Q4.How لتقديم طلب؟
A4: الاتصال مع الخدمة عبر الإنترنت، أو إرسال بريد إلكتروني إلينا مباشرة، وسوف نقوم بالرد عليك بسعر المنتج والمواصفات والتعبئة وما إلى ذلك قريبا. شكرا لك.

Q5.May أرسل المواد لاختبار وضع العلامات؟
A5: نعم! اهلا وسهلا بكم لإرسال المواد لاختبار جودة وخدماتنا الفائقة.

q6.can أزور المصنع الخاص بك؟
A6: نعم، مرحبا بكم في زيارة المصنع في وقت مناسب لك.

Q7.How هل يمكنني صنع أوامر OEM أو ODM؟
A7: لدينا معالجة طباعة مختلفة لأوامر OEM / ODM مختلفة. يرجى الاتصال بنا مع الخدمة عبر الإنترنت أو إرسال بريد إلكتروني إلينا مباشرة.

q8. كيف يجب أن أدفع ثمن طلباتي؟
A8: يمكنك الدفع عن طريق T / T سيكون متاحا للبنك المؤهل وموك المطلوب لكل طلب.