# معلومات المنتج

وصف المنتج:

Carmanhaas **1064 galvo** 2 الماسح الضوئي للبيع، ونحن قد الراقية D المسح بالليزر الجلفانومتر،
3D المسح بالليزر الجلفانومتر، وارتفاع قوة الليزر لحام الجلفانومتر، الجلفانومتر الجمال ومحلول
التنظيف بالليزر.

Carmanhaas 2-□□□□ سلسلة) وستاندرد السلسلة، A) محور الجلفانومتر الماسح رئيس بما في ذلك ارتفاع
مصممة لمجموعة ومجلس التطبيق بما في ذلك دقة الليزر وسم، القطع بالليزر، اللحام بالليزر، النماذج
3 الأولية السريعة، D الصين) . الطباعة، الحفر الموقع، تنظيف الليزر والطبية الجمال وهلم جرا **gavlo**
الماسح الضوئي الجملة)

سمات:

1.Aperture: 7MM، 10MM، 12MM، 14MM، 16mm، 20□MM، 30mm .و
2 □□□□.Good . من الخطية، وارتفاع القرار الانجراف الصغيرة، وتحديد المواقع المتكررة الدقيق
3.Highest . بسرعة معالجة في هذه الصناعة لتحقيق أقصى قدر من الإنتاجية الإنتاجية
4.HIGH-.□□□□□ دقة وارتفاع الاستقرار النماذج المتاحة لتطبيقات المسح
5 مجموعة.Wide من خيارات الأداء العالي فعالة من حيث التكلفة لتطبيقات محددة.

# PRODUCT DETAILS

HIGH SPEED
GALVO LENS

SMALL SIZE, FRIENDLY INTERFACE
IN ORDER TO IMPROVE THE QUALITY OF EXPORT,
USE NEW TECHNOLOGY, NEW CRAFT, IN THE GALVO
LENS SCANNING SYSTEM, GRAPHIC IS GOOD, NO DISTORION ETC...

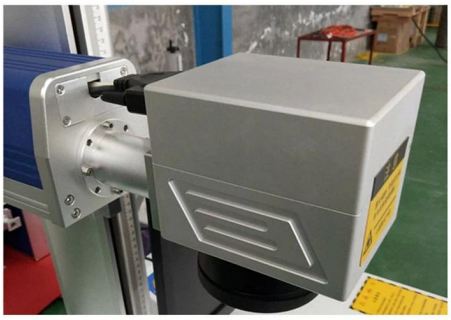

## 1064nm Galvo Scanner Head with Power Supply & DB25 cable

## Optional Aperture:

## المعايير الفنية:

| Model | ZB2D-10A | ZB2D-10C | ZB2D-12A |
|---|---|---|---|
| **Aperture (mm)** | 10 | 10 | 12 |
| **Typical scan angle** | ±0.35 rad | ±0.35 rad | ±0.35 rad |
| **Nonlinearity** | <0.5 mrad | <2 mrad | <0.5 mrad |
| **Tracking error** | 0.15ms | <0.2ms | 0.2ms |
| **Step Response Time** | <0.3ms | <0.4ms | <0.4ms |
| **Repeatability** | <15 urad | <20 urad | <15 urad |
| **Gain drift** | <50 ppm/K | <50 ppm/K | <50 ppm/K |
| **Zero drift** | <30 urad/K | <30 urad/K | <30 urad/K |
| **Long-term drift over 8hours (After 30 min warn-up)** | <0.1 mrad | <0.1 mrad | <0.1 mrad |
| **Marking speed** | 2.5m/s | 2m/s | 2m/s |
| **Positioning speed** | 15m/s | 10m/s | 10m/s |
| **Power requirements** | ±15VDC<br>Max.5A | ±15VDC<br>Max.3A | ±15VDC<br>Max.5A |
| **Digital Signal** | XY2-100 | XY2-100 or SPI | XY2-100 or SPI |
| **Analog Signal** | ±5V | ±5V or ±10V | ±5V |
| **Reflection wavelength** | 1064nm/532nm/355nm |  | 1064nm |
| **Operating temperature** | 25℃±10℃ | 25℃±10℃ | 25℃±10℃ |

## الأبعاد الميكانيكية (ملم):

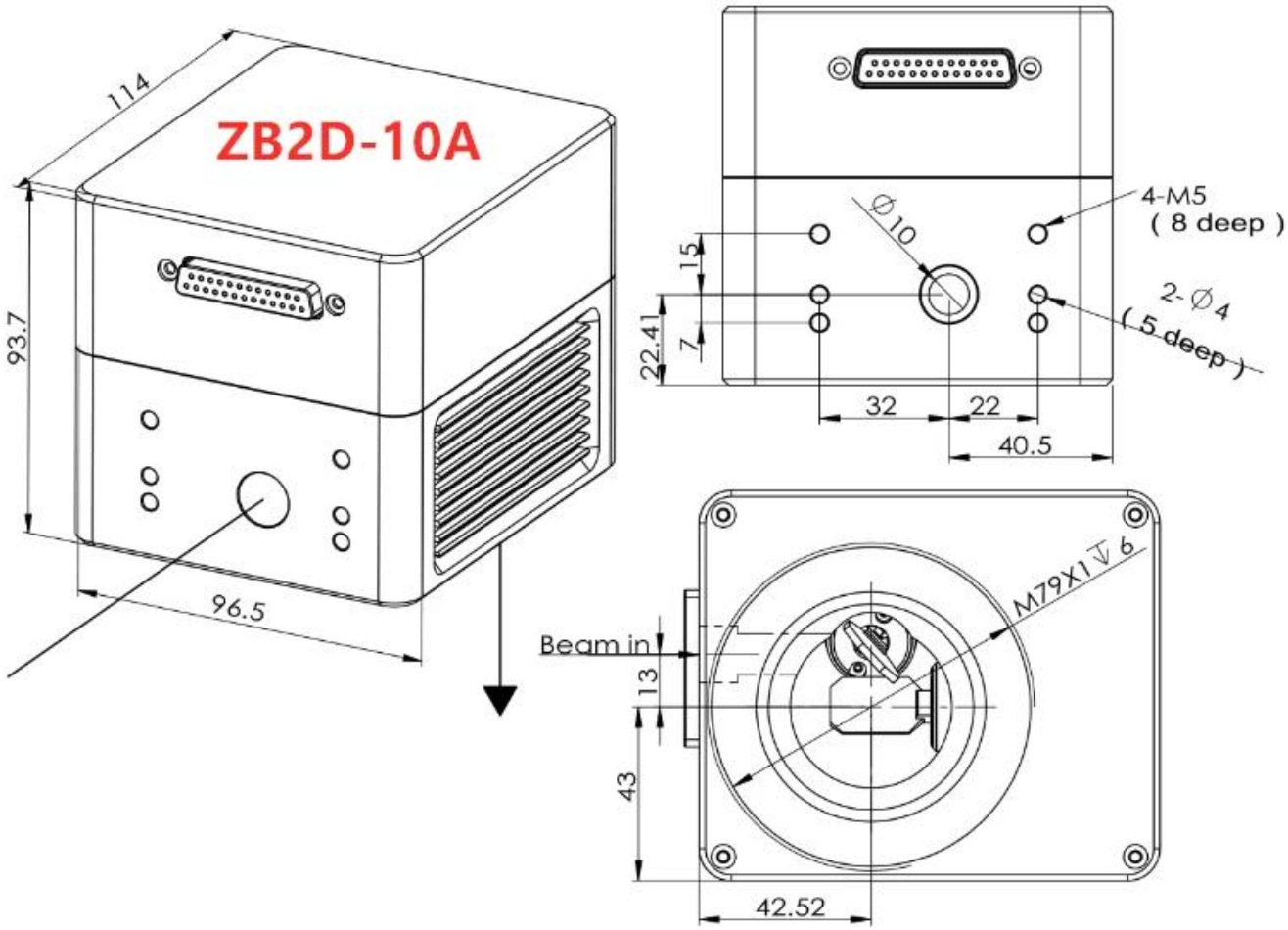
ZB2D-10A
114
93.7
96.5
Ø10
4-M5
( 8 deep )
2-Ø4
( 5 deep )
15
7
22.41
32
22
40.5
M79X1 ↧ 6
Beam in
13
43
42.52

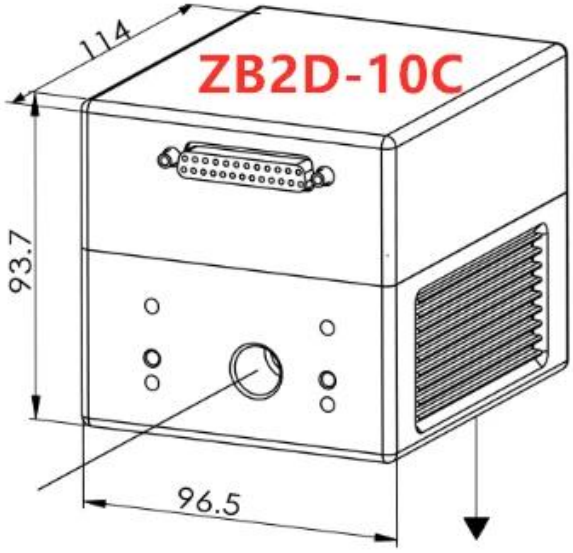
ZB2D-10C
114
93.7
96.5

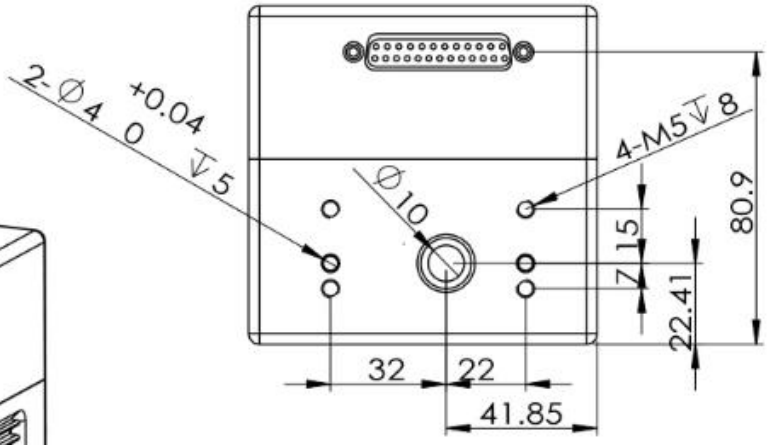
2-Ø4 +0.04 0 ↧5
Ø10
4-M5↧8
80.9
15
7
22.41
32
22
41.85

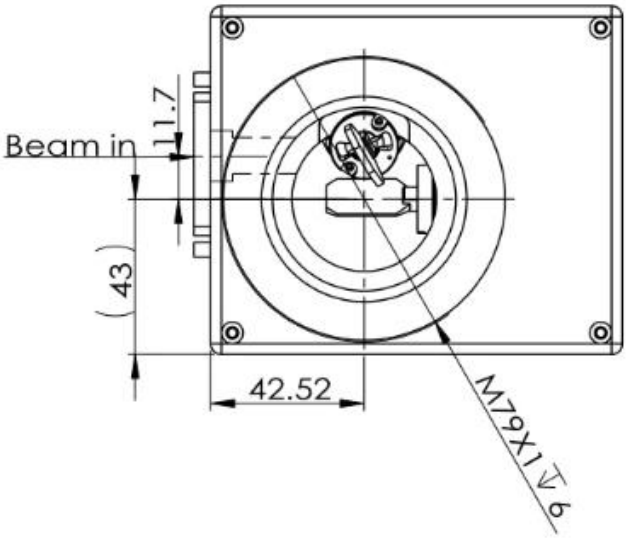
Beam in
1.7
(43)
42.52
M79X1↧9

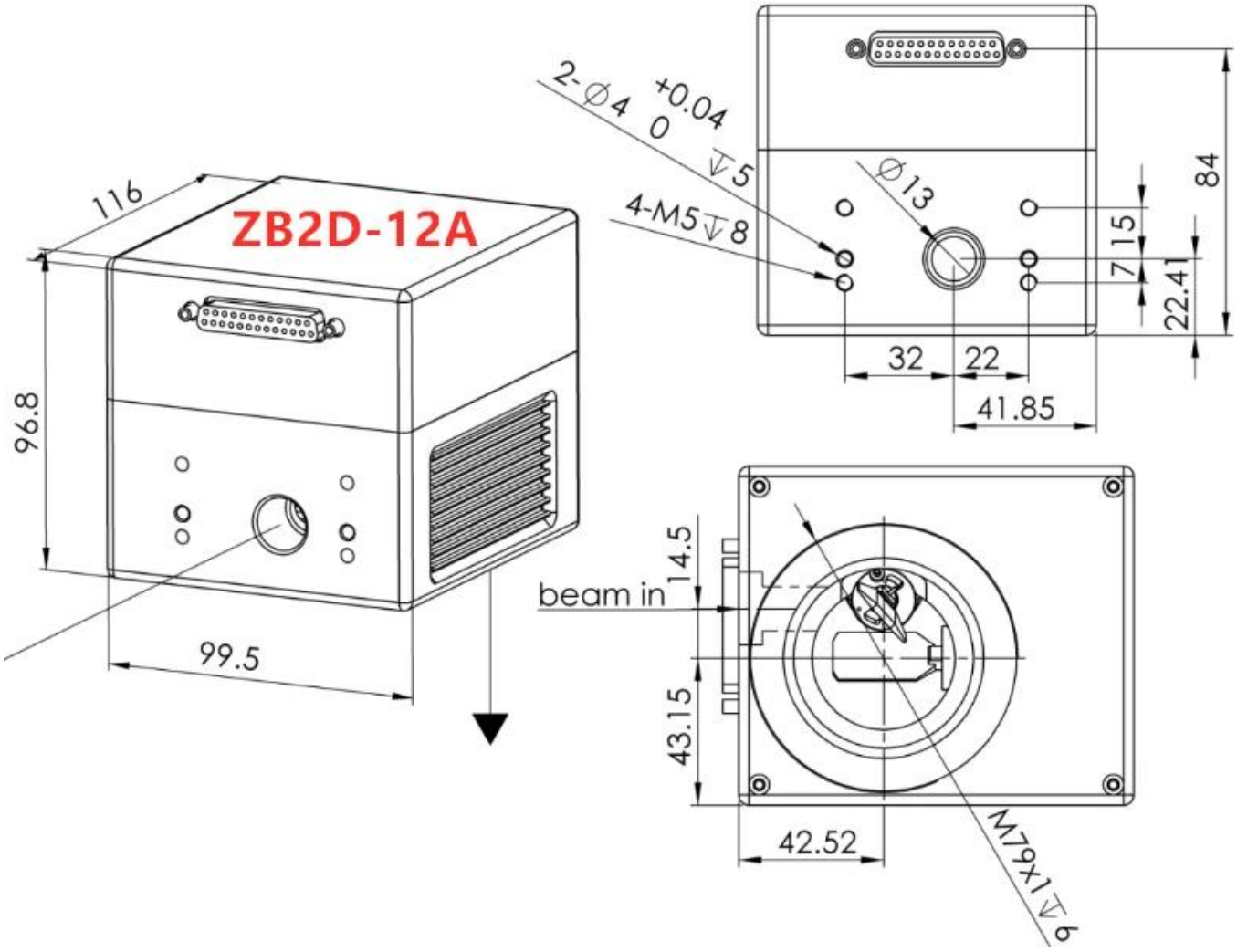

ZB2D-12A
116
96.8
99.5
2-Ø4 +0.04 0 ⩛5
4-M5⩛8
Ø13
84
7.15
7
22.41
32
22
41.85
14.5
beam in
43.15
42.52
M79x1⩛9

تعريف واجهة الكهربائية:

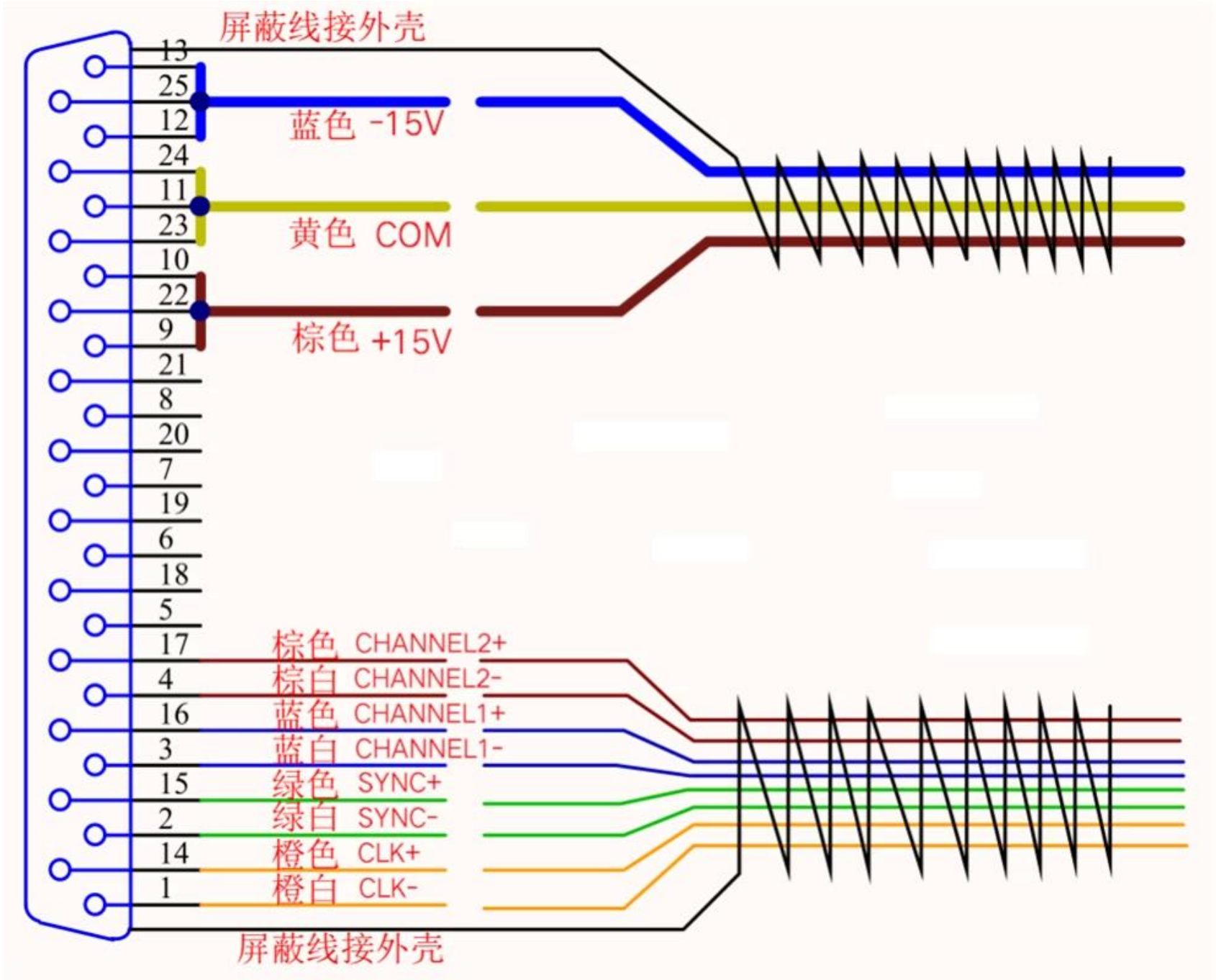
屏蔽线接外壳
13
25
12
24
11
23
10
22
9
21
8
20
7
19
6
18
5
17
4
16
3
15
2
14
1
蓝色 -15V
黄色 COM
棕色 +15V
棕色 CHANNEL2+
棕白 CHANNEL2-
蓝色 CHANNEL1+
蓝白 CHANNEL1-
绿色 SYNC+
绿白 SYNC-
橙色 CLK+
橙白 CLK-
屏蔽线接外壳

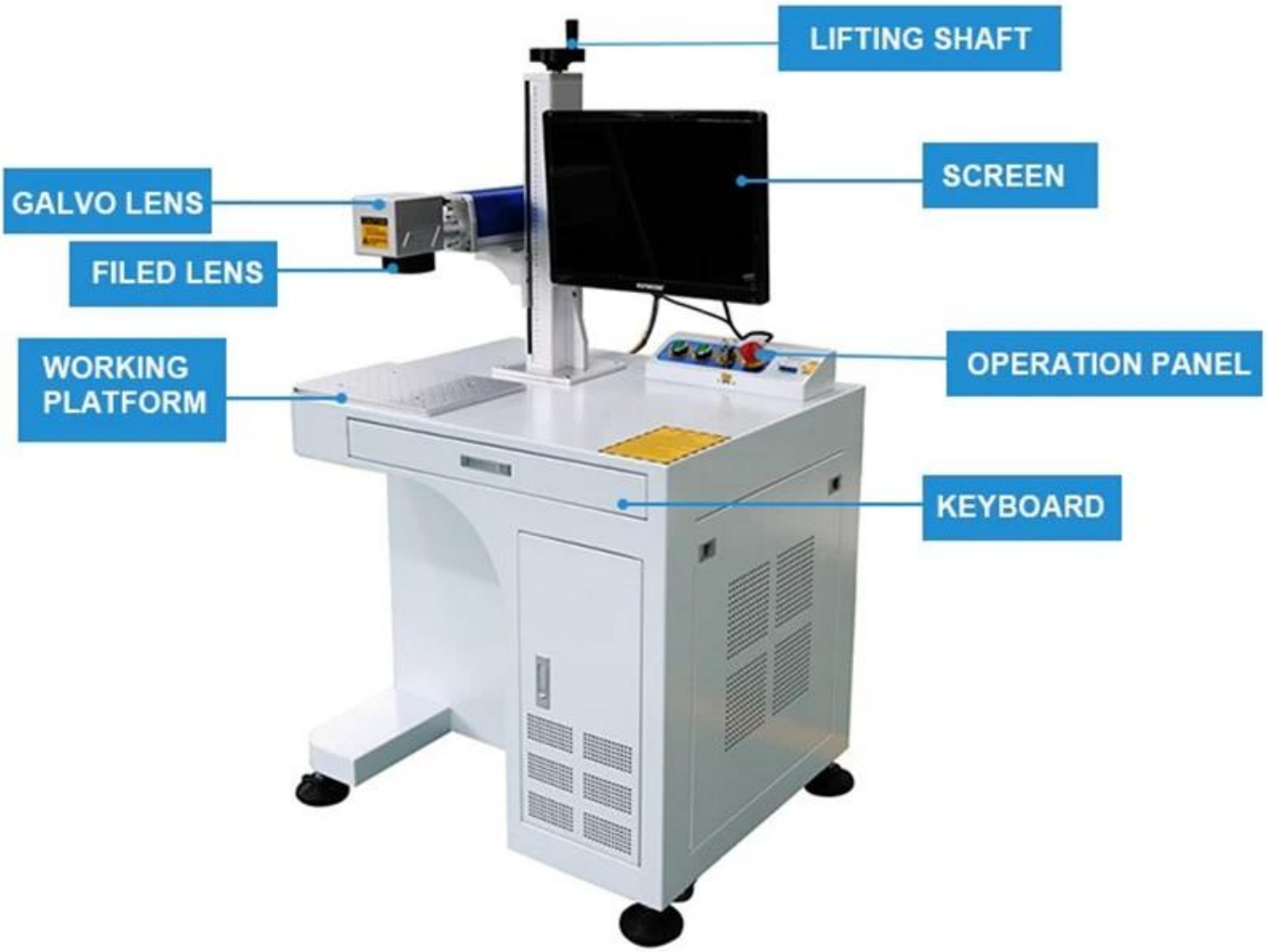
LIFTING SHAFT
SCREEN
GALVO LENS
FILED LENS
WORKING PLATFORM
OPERATION PANEL
KEYBOARD

# 1064nm F Theta Scan Lenses

# Marking Software JCZ EZCard

# Fiber Marking Machine

□□□□

**TRIOPTICS OptiSpheric 2000 AF**

**---Testing EFL、R、Centering Error、Wedge Angle、BFL、MTF**

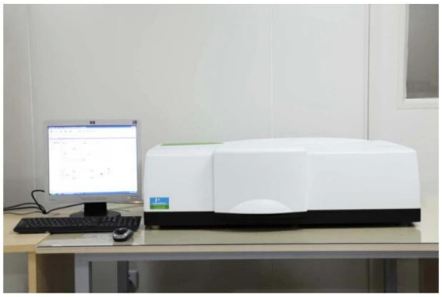

PerkinElmer Lambda 950---Testing Transmission and Reflectivity

**Carmanhaas Coating Machine**

# شهادة للمؤتمرات والمعارض


慕尼黑上海光博会
LASER PHOTONICS CHINA
LASER PHOTONICS
Messe München
LASER PHOTONICS INDIA
卡门哈斯
CARMAN HAAS


SERIGRAFIA
SIGN
FUTURETEXTIL
Brazil
CARMAN HAAS LASER
CARMAN HAAS Laser
Technology (Suzhou) Co., Ltd.
4I16
Laser Korea 2019


MAKTEK
eurasia
Turkey
SIGNISTANBUL
PEKLAMA
Russia
RAYLOGIC
YAROV
INTERNATIONAL PAVILION
CARMAN HAAS LASER
CARMAN HAAS LASER TECHNOLOGY CO., LTD.

# قائمة التعبئة

# Product Packaging

Inquiry
Reply
Contract
Receive payment & Product
Testing and packing
Delivery
Receiving


CONTAINER SHIP
UPS
DHL
WORLDWIDE EXPRESS
EMS
TNT
FedEx

## سياسة العائدات:

ينبغي أن يطلب من العوائد :

. الخطوة 1) اتصل بنا مع هذا الموقع البريد الإلكتروني
. الخطوة 2) توفير كما قدر ممكن من التفاصيل حول المشكلة التي تواجهها
. وستصدر الخطوة 3) التخويل لإرجاع البند
الخطوة 4) العودة البند لاستبدال وافقت أو ردها.

## الخدمات اللوجستية:

(1) ليزر بصريات من أجل إنجاز، يمكن أن يكون اختياري مع DHL، UPS، فيديكس، TNT، EMS الخ

(2) ليزر من أجل إنجاز آلة، يمكن أن يكون اختياري لشروط EXWORK، FOB، CNF، CIF عن طريق الجو أو عن طريق البحر على أساس المقررات أو لنا الامام المشتري.

## التعليمات

Q1.Are انت منتج؟

A1: نعم، ونحن على الصانع المهنية والخبرة مع القوالب الخاصة بنا وخطوط الإنتاج.

Q2.How عن جودة المنتجات؟

A2: لدينا الفنيين وفرق مراقبة الجودة اختبار المنتجات واحدا تلو الآخر باستخدام خط الشيخوخة والأجهزة والأدوات المهنية لضمان الجودة لجميع المنتجات.

Q3.How عن الأسعار؟

A3: ونحن على الصانع ودائما نقدم لعملائنا بأسعار تنافسية.

Q4.How أن تضع طلبية؟

A4: الاتصال مع خدمة الإنترنت، أو البريد الإلكتروني أرسلت إلينا مباشرة، وسوف نقوم بالرد عليك مع سعر المنتج والمواصفات والتعبئة الخ قريبا. شكرا لك .

Q5.May I إرسال المواد إلى اختبار الأداء بمناسبة؟

A5: نعم ! اهلا وسهلا بكم لإرسال المواد لاختبار الجودة العالية والخدمة.

Q6.Can I زيارة المصنع الخاص بك؟

A6: نعم، مرحبا بكم في زيارة المصنع في وقت مناسب لكم.

Q7.How يمكنني جعل OEM أو ODM أوامر؟

A7: لدينا معالجة الطباعة مختلفة لمختلف OEM / ODM أوردالمتطلبات البيئية . يرجى الاتصال بنا مع الخدمة عبر الإنترنت أو ارسال البريد الالكتروني لنا مباشرة.

Q8. كيف ينبغي أن تدفع لأوامري؟

A8: يمكنك الدفع عن طريق T / T سيكون متاحا للبنك المؤهلين وموك المطلوبة في كل أمر.