Produktinformation

F-Theta-Scan-Objektive auf Verkauf Hersteller bieten 3D-Scansystem mehrere Stücke von Linsen, wobei mindestens eine bewegliche Linse enthält wird während des Prozesses bewegen, und der Rest-Objektiv verwendet werden zum Fokussieren. Die bewegliche Linse macht die Fokusänderung die tatsächliche Fokussierung Länge mit unterschiedlichen Laserfokussierungs Standort auf dem Arbeitsplatz entsprechen. Es kann sicherstellen, dass der Laser immer mit dem realen Fokuspunkt auf dem Arbeitsplatz arbeiten. So kann es die Fokussierungspunktgröße Ausrichtung und Einheitlichkeit machen.

Merkmale:

1.Design kompatibel mit einer Reihe von Marken-Galvanometer;
2.2D und 3D-Modus umgeschaltet werden, um die Wärme zu reduzieren, die Lebensdauer zu erhöhen;
3.Flexible Schnittstelle. Hervorragende Schnittstelle, schnelle Verbindung mit all 2D LWL-Maschinen, das gewöhnlichen 2D-Geräte-Upgrade auf 3D-Geräte;
4.Large Grßenfeld Linse wird das Licht gleichmäßiger. Mit Feldlinse Design, kompatibel mit 2D-Arbeitsmodus, optional Bereich von 70mm ~ 300mm Feldlinse, vor Ort kleiner;
5.3D Funktion enthält die Reihe Z-Achse dynamische Fokuseinheit, F-Theta-Linse und 2D Galvanometer System und selbst entwickelte spezielle Steuerungssoftware und Steuerplatine;
6.Internal integriert von roten Licht, das interne Rotlichtvorschausystem, bequeme und effiziente Positionierungsmarkierung;

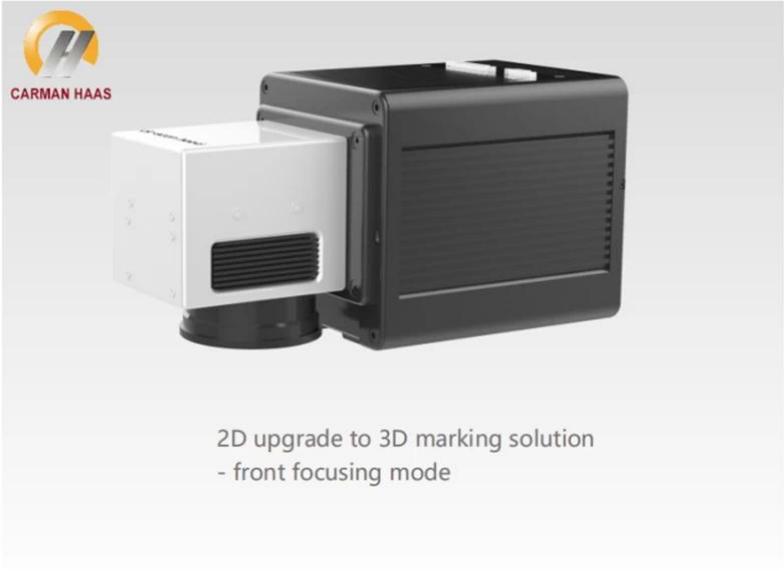
CARMAN HAAS
2D upgrade to 3D marking solution
- front focusing mode

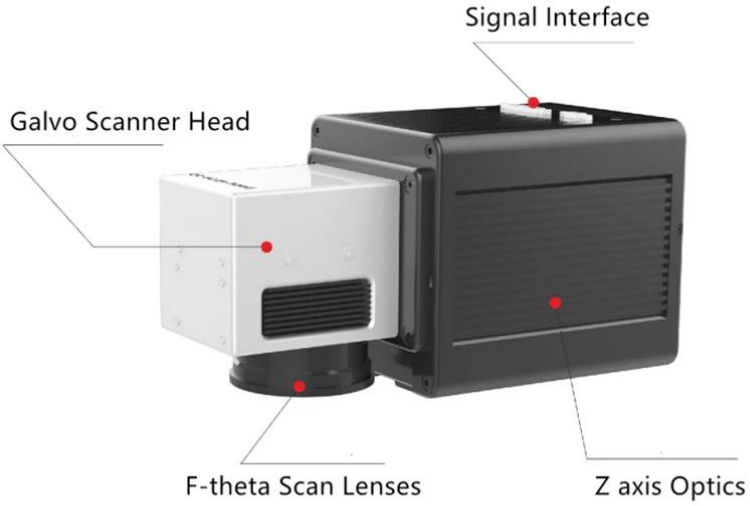
Signal Interface
Galvo Scanner Head
F-theta Scan Lenses
Z axis Optics

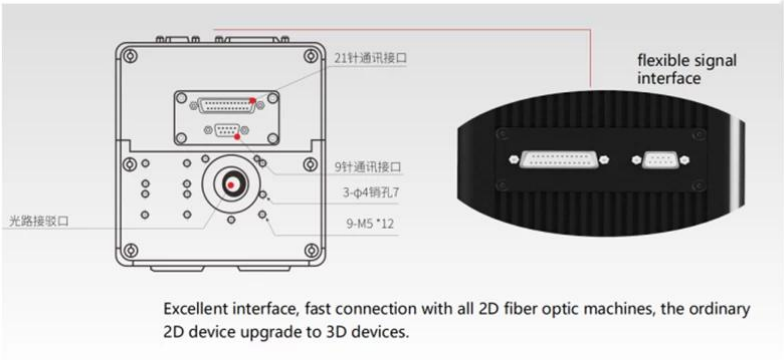
21针通讯接口
9针通讯接口
3-φ4销孔7
9-M5 *12
光路接驳口
flexible signal interface
Excellent interface, fast connection with all 2D fiber optic machines, the ordinary 2D device upgrade to 3D devices.

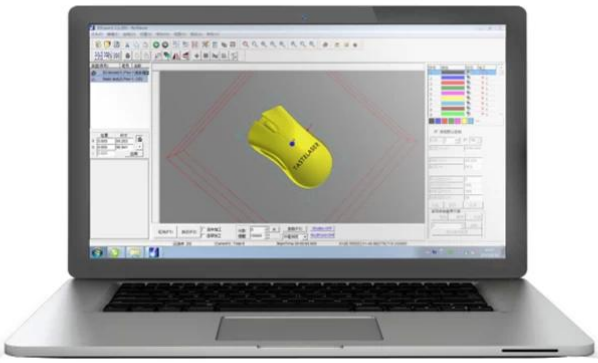

Klicken China 3D Galvoscanner Fabrik-Preis mehr wissen

Technische Parameter:

Technische Daten		CH-10MM
Galvo	Stromversorgung	± 15V
	Bemessungsstrom	5A
	Abtastwinkel	± 12 °
	Kleinwinkel-Zeit	≤0.35 uns
	Wiederholgenauigkeit	8Urad
	Die maximale Verstärkungsdrift	25ppm / K
	Temperaturdrift	5U Rad / ° C
	Maximale Strahlapertur	10mm
	Wellenlänge	1064mm
	Glasur	Hochreflexive
	Lasermedium	Ballaststoff
Steuerkarte	Ausgabe-Schnittstelle	XY2-100
	Eingabeschnittstelle	USB / PCI
	Versorgungsspannung	5V
	Bemessungsstrom	2A
Andere	Leistung	±24V
	Aktuell	6A
	Arbeitstemperatur	+ 5 ℃ ~ + 40 ℃
	Lagertemperatur	-5 ℃ ~ + 65 ℃
F-Theta-Objektiv	**Markierungsbereich und Brennweite**	70x70mm, F100
		110x110mm, F160
		150x150mm, F210
		175x175mm, F254
		200x200mm, F290
		220x220mm, F330
		300x300mm, F420

Mechanische Abmessungen (mm):

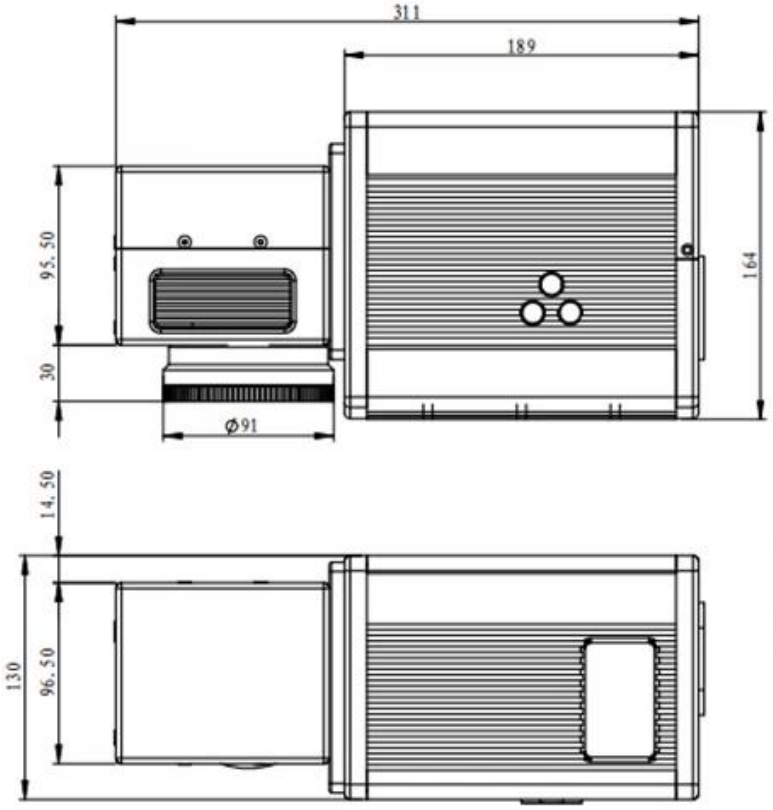
311
189
95.50
164
30
Ø91
14.50
130
96.50

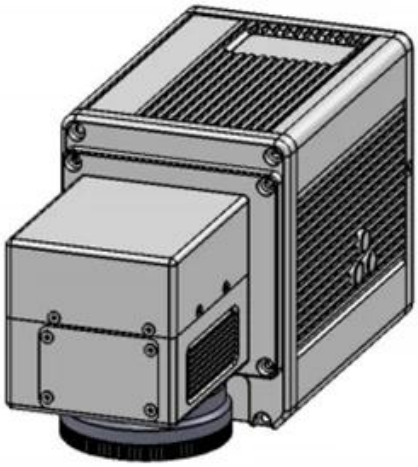

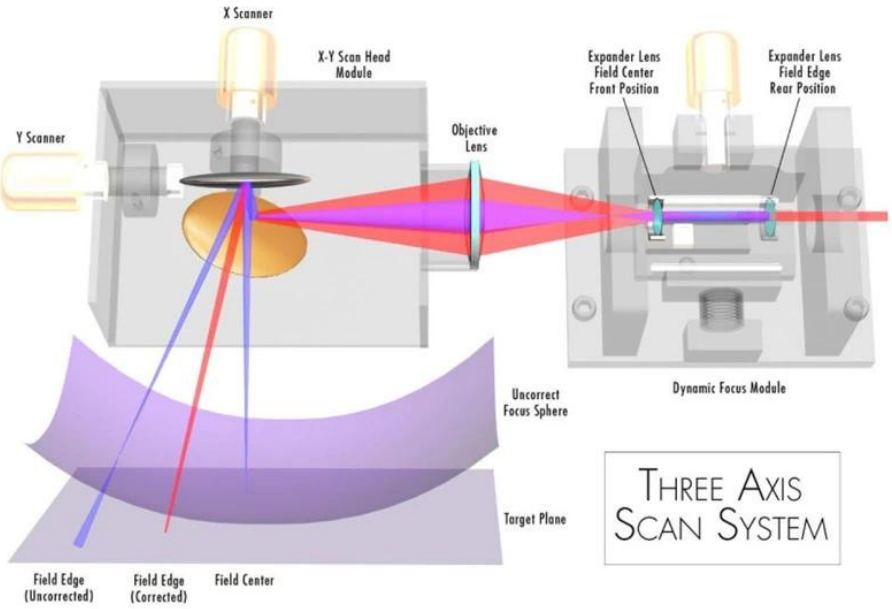
X Scanner
X-Y Scan Head Module
Y Scanner
Objective Lens
Expander Lens Field Center Front Position
Expander Lens Field Edge Rear Position
Dynamic Focus Module
Uncorrect Focus Sphere
Target Plane
Field Edge (Uncorrected)
Field Edge (Corrected)
Field Center
THREE AXIS SCAN SYSTEM

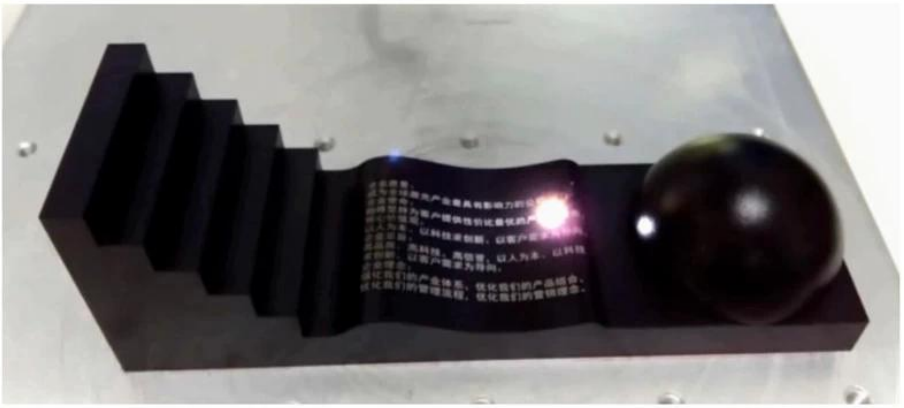

100 JAHRE
OESTERR.
ALPENFAHRT
12.-18.JUNI
2010

Fabrik

CARMAN HAAS
企业愿景：致

verifire
zygo

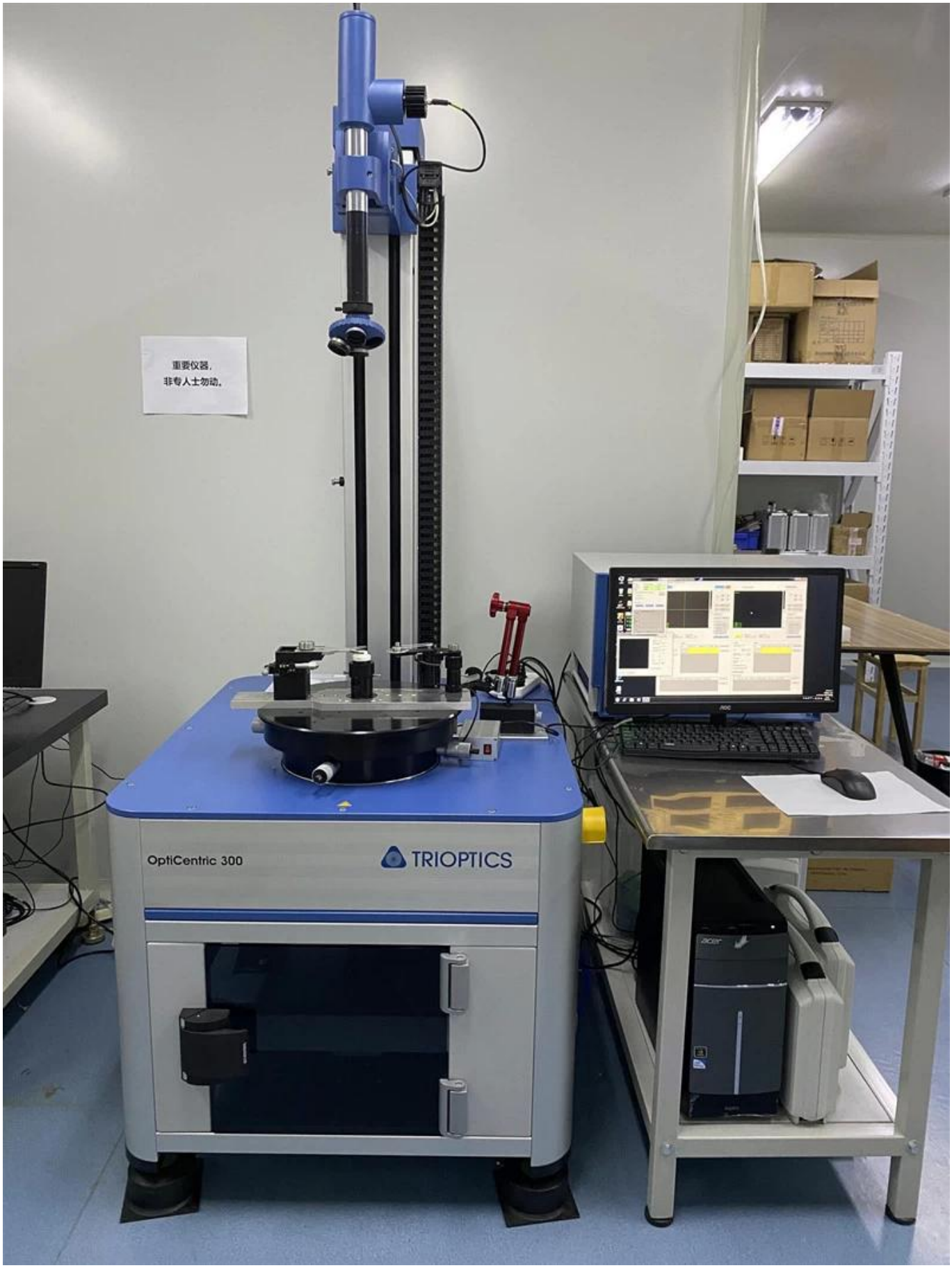
重要仪器，
非专人士勿动。
OptiCentric 300
TRIOPTICS

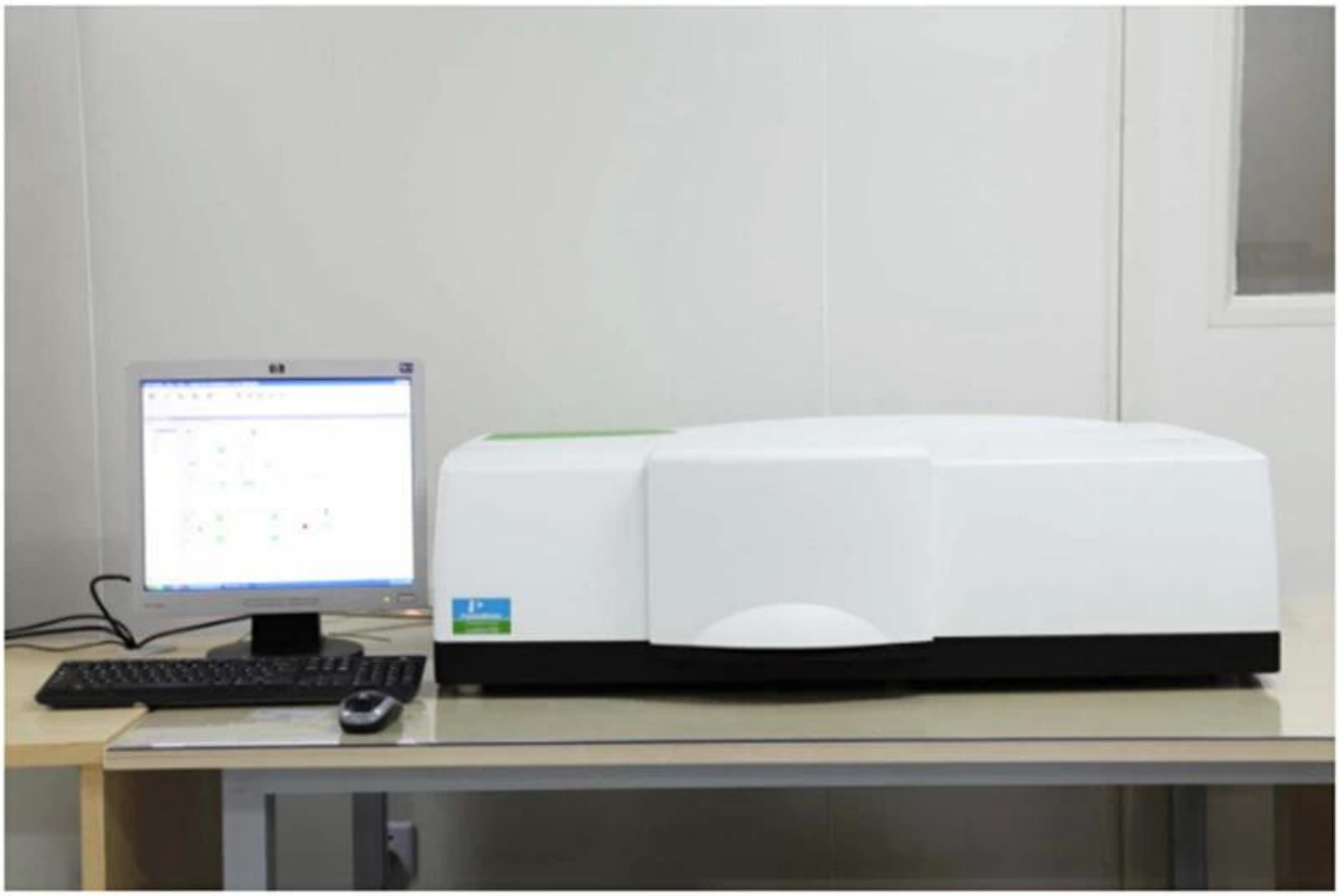

PerkinElmer Lambda 950---Testing Transmission and Reflectivity

Zertifikat & Ausstellung.

CERTIFICATE

ATTESTATION
CERTIFICATE OF MACHINERY AND LOW VOLTAGE DIRECTIVES

Technical file of the company mentioned below has been observed and audit has been completed successfully. 2006/42/EC Machinery Directive and 2014/ 35/EU Low Voltage Directive have been taken as references for these processes

Company Name	: **Carman HAAS Laser Technology (Suzhou) Co., Ltd.**
Company Address	: No 155, West Road Suhong, Suzhou Industrial Park, Suzhou City, Jiangsu , P.R.China
Related Directives and Annex	: **Low Voltage Directive 2014/35/EU** **Machinery Directive 2006/42/EC**
Related Standards	: **EN ISO 12100:2010; EN 60204-1:2006+A1:2009+AC:2010**
Product Name	: **Laser Marking Machine**
Report No and Date	: SD-90049717;09.08.2018
Product Brand/Model/Type	: LMCH-3W,LMCH-5W,LMCH-10W,LMCH-15W,LMCH-20W,LMCH-25W, LMCH-30W,LMCH-50W,LMCH-60W,LMCH-70W,LMCH-100W, LMCH-120W,LMCH-150W,LMCH-200W,LMCH-300W,LMCH-500W

Certificate Number	: **M.2018.201.N6073**
Initial Assessment Date	: 10.08.2018
Registration Date	: 13.08.2018
Reissue Date/No	:
Expiry Date	: **12.08.2023**

UDEM International Certification Auditing Training Centre Industry and Trade Inc. Co.

The validity of the certificate can be checked through www.udem.com.tr. The CE mark shown on the right can only be used under the responsibility of the manufacturer with the completion of EC Declaration of Conformity for all the relevant Directives. This certificate remains the property of UDEM International Certification Auditing Training Centre Industry and Trade Inc. Co. to whom it must be returned upon request. The above named firm must keep a copy of this certificate for 15 years from the registration of certificate. This certificate only covers the product(s) stated above and UDEM must be noticed in case of any changes on the product(s)

Address: Mutlukent Mahallesi 2073 Sokak (Eski 93 Sokak) No:10 Çankaya – Ankara – TURKEY
Phone: +90 0312 443 03 90 **Fax:** +90 0312 443 03 76
E-mail: info@udemltd.com.tr www.udem.com.tr

ISO 9001

Certificate of Approval

Certificate No.: 10119Q12565R0M

Awarded to

Carman Haas Laser Technology(SuZhou) Co., Ltd.

Organization Code Certificate No. / Unified Social Credit Code:91320594MA1MF4EP56
Add.:No.155, West Road Suhong, Suzhou Industrial Park, Suzhou City, Jiangsu Province, P.R. China. 215000

Beijing ZhongLianTianRun Certification Center (ZLTR) certify that the Quality Management System of the above organization has been assessed and found to be in accordance with the requirements of the standard:

GB/T19001-2016 / ISO9001:2015

SCOPE OF CERTIFICATION/REGISTRATION

The Research and Development and Production of Optics Lenses (Except the limits of national laws and regulations.)

This certificate is made valid when used with certification scopes and the requirements of applicable laws and regulations. These requirements include, but are not limited to, administrative permits, scopes of qualifications, and CCC requirements.
Subject to operation conditions in requirements conformity with Quality Management System, This Certificate is valid for a period of three years only,
Date from: Mar 13th,2019 To: Mar 12th,2022
The effectiveness of this Certificate shall be Validated by periodic surveillance audit of ZLTR for maintenance.
Information of this certificate can be found on the official website of Beijing Zhonglian Tianrun Certification center (http://www.zltr.com.cn)

SCC Accredited CB-MS
OCSM Accrédité CCN
Accredited CB-MS (Certification Body - Management Systems)

MEMBER OF MULTILATERAL RECOGNITION ARRANGEMENT IAF

Beijing Zhongliantianrun Certification Center ISSUED BY

Beijing Zhongliantianrun Certification Center
Room2603, 22nd Floor, 2nd Unit, Block 1, No.4 Yard, Qiyang Road, Chaoyang District, Beijing, P.R. China 100102

Information of this certificate can be found on the official website of Certification and Accreditation Administration of the People's Republic of China (http://www.cnca.gov.cn)

ISO 9001

Packliste

Rücknahmegarantie:

Sollte zurückkehren sollen:
Schritt 1) Kontaktieren Sie uns mit dieser Website-E-Mail.
Schritt 2) Sorgen Sie so lange wie möglich über das Problem, das Sie haben.
Schritt 3) Berechtigung zur Rückgabe des Artikels wird ausgestellt.
Schritt 4) Geben Sie den Artikel zum vereinbarten Ersatz oder Rückerstattung zurück.

Logistik:

(1) Für die Anordnung der Laseroptik kann optional mit DHL, USV, FedEx, TNT, EMS usw.
(2) Für die Anordnung der Lasermaschinen, kann optional mit Ablagerungen, FOB, CNF, CIF durch Luft oder auf dem Seeweg basierend auf den Spediteuren des Käufers oder von unserem Käufer sein.

FAQ

F1.Alle Sie ein Hersteller?

A1: Ja, wir sind professionell und erfahren China Hersteller mit unseren eigenen Formen und Produktionslinien.

F2.Wehen Sie nach Qualität der Produkte?

A2: Unsere Techniker und QC-Teams testen die Produkte mit einer Alterungslinie, professionellen Geräten und Instrumenten nach einem anderen, um die Qualität für alle Produkte sicherzustellen.

F3.Wie Über den Preis?

A3: Wir sind Hersteller und bieten unseren Kunden immer die wettbewerbsfähigsten Preise an.

F4.Wehen Sie an, um eine Bestellung aufzugeben?

A4: Kontakt mit dem Online-Service oder E-Mail an uns direkt gesendet, wir antworten Ihnen bald mit Produktpreis, Spezifikationen, Verpackungen usw.. Danke.

F5.MAY Ich sende Material, um die Markierungsleistung zu testen?

A5: Ja! Sie können das Material schicken, um unseren überlegenen Qualität und Service zu testen.

Q6.can Ich besuche deine Fabrik?

A6: Ja, willkommen, unsere Fabrik zu Ihrer günstigen Zeit zu besuchen.

F7.Wie kann ich OEM- oder ODM-Bestellungen machen?

A7: Wir haben verschiedene Druckverarbeitung für verschiedene OEM / ODM orders. Bitte kontaktieren

Sie uns mit einem Online-Service oder senden Sie uns E-Mail direkt an uns.

Q8. Wie soll ich für meine Bestellungen bezahlen?

A8: Sie können von T / T für qualifizierte Bank und MOQ für jede Bestellung verfügbar sein.