Produktinformation

Produktbeschreibung:

Großhandel mit Glasfaser-Telecentric-Objektiven Carmanhaas Telecentric-Abtastlinsen sind eine spezielle Konfiguration, bei der die Anordnung der Optiken so ausgelegt ist, dass der Strahl so fokussiert wird, dass er immer senkrecht zum flachen Feld steht. Dies ist besonders wichtig für Bohranwendungen wie das Bohren von Löchern in Leiterplatten, um sicherzustellen, dass die gebohrten Löcher auch außerhalb der Mitte des Scanfelds senkrecht zur Oberfläche stehen. Schweiß- und Strukturierungsanwendungen können auch von der Verwendung einer telezentrischen Linse profitieren, da der Punkt auch entlang der Feldränder rund bleibt.

Telezentrische Abtastlinsen sind immer aus mehreren Elementen und werden in einem Gehäuse geliefert. Mindestens ein Linsenelement ist größer als die zu scannende Feldgröße. In der Praxis bedeutet dies, dass aus Gründen der Herstellung und der Kosten nur kleine Feldgrößen möglich sind, was wiederum kurze Brennweiten impliziert. Jede spezifische Anwendung erfordert kundenspezifische Lösungen für diese Linsentypen. Kontaktieren Sie uns mit Ihren Spezifikationen für ein vorläufiges Design und wir werden Sie zitieren.

Eigenschaften:

1 Hohe Präzision, kleiner Montagefehler: <0,05 mm

2 Hohe Durchlässigkeit:> / = 99,8%

3 Hohe Schadensschwelle: 10 GW / cm2

Carmanhaas Vorteile:

(1) Nach kundenspezifischen Anforderungen.

(2) Fortschrittliches internes Design, basierend auf jahrelanger Innovation auf diesem Gebiet

(3) Senkrechter Strahl für kritische Anwendungen

Telecentric F-theta Scan Lenses

1030-1090nm Fiber Laser

532nm Green Laser

355nm UV Laser

Technische Parameter:

355nm Telecentric F-Theta Scan Lenses

Part Description	FL(mm)	Scan Field (mm)	Max Entrance Pupil (mm)	Working Distance (mm)	Mounting Thread
TSL-355-50-100	100	50x50	7	132	M85x1
TSL-355-50-100	100	50x50	9	135	M85x1
TSL-355-100-170	170	100x100	10	224.6	M85x1
TSL-355-130-250-(15CA)	250	130x130	15	341.8	M85x1
TSL-355-175-305-(15CA)	305	175x175	15	393.8	6-M8

532nm Telecentric F-Theta Scan Lenses

Part Description	FL(mm)	Scan Field (mm)	Max Entrance Pupil (mm)	Working Distance (mm)	Mounting Thread
TSL-532-50-100-(15CA)	100	50x50	15	123.6	M85x1
TSL-532-165-277-(15CA)	277	165x165	15	355.8	M102x1

1064nm/1030-1090nm Telecentric F-Theta Scan Lenses

Part Description	FL(mm)	Scan Field (mm)	Max Entrance Pupil (mm)	Working Distance (mm)	Mounting Thread
TSL-1064-80-130-(14CA)	131.5	80x80	14	158.7	M85x1
TSL-(1030-1090)-45-100-(14CA)	100	45x45	14	137	M85x1
TSL-(1030-1090)-60-120-(15CA)	120	60x60	15	162	M85x1
TSL-(1030-1090)-85-170-(20CA)	170	85x85	20	215.5	M85x1

Optical System Layout

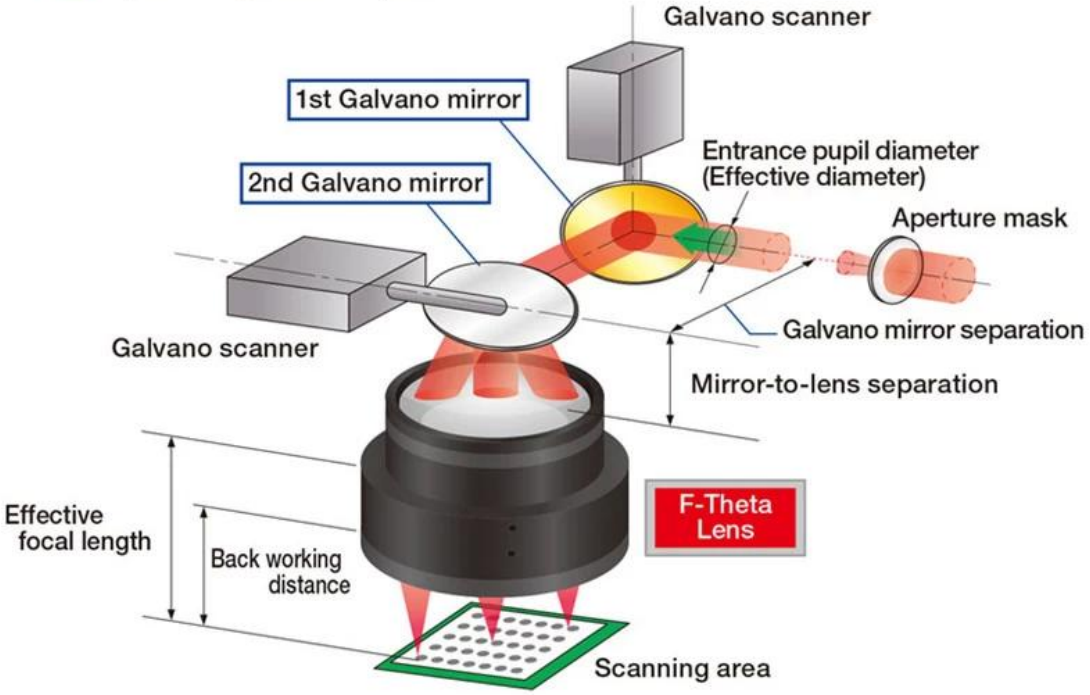

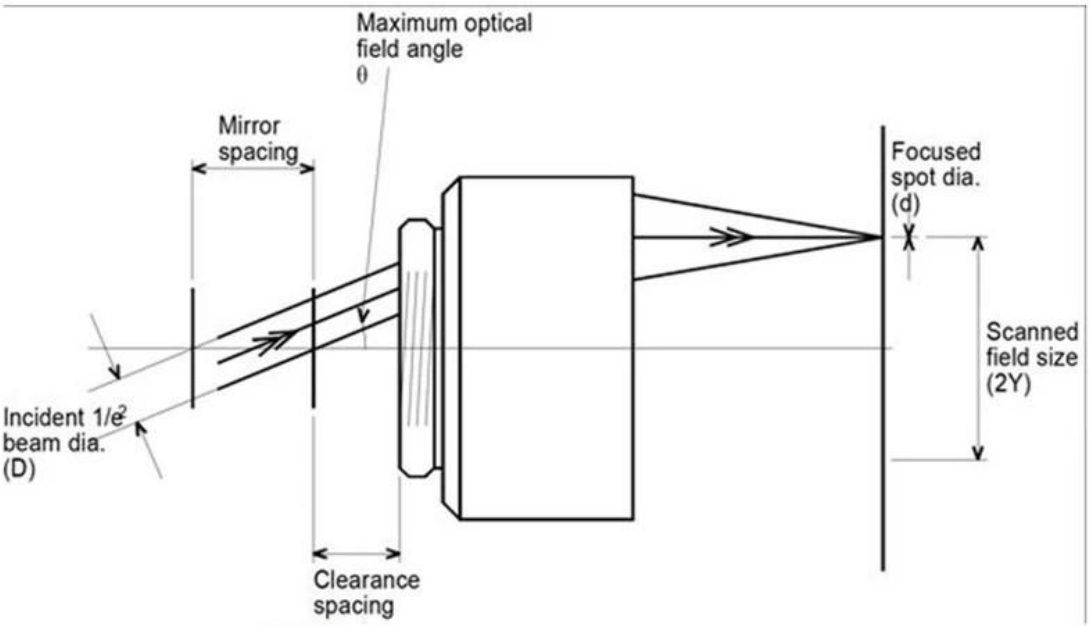

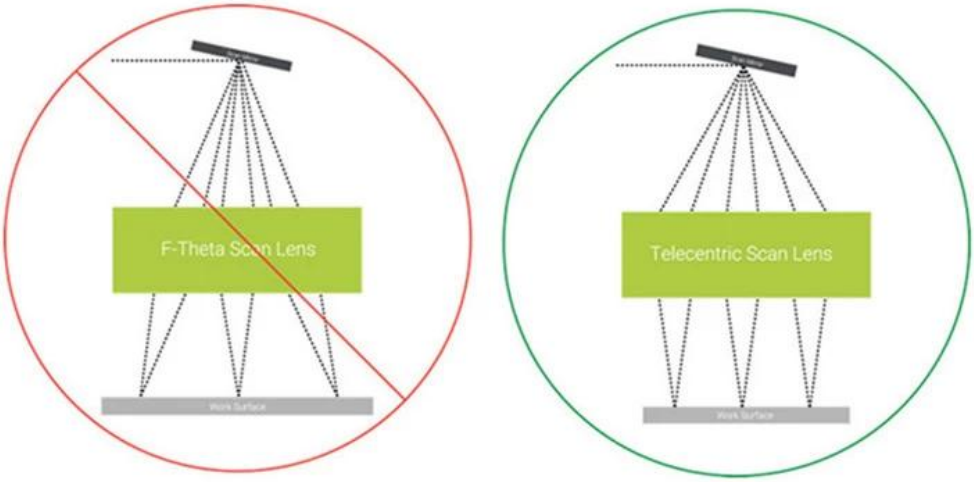

Figure 2: Non-telecentric vs. telecentric f-theta lenses.

[Telecentric Lens Factory China]

Fabrik

TRIOPTICS OptiSpheric 2000 AF

---Testing EFL、R、Centering Error、Wedge Angle、BFL、MTF

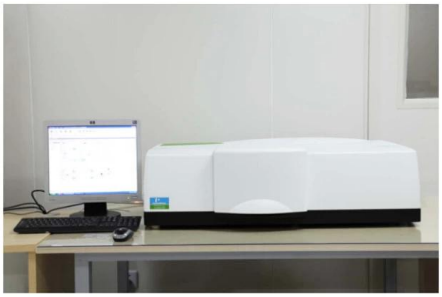

PerkinElmer Lambda 950---Testing Transmission and Reflectivity

Carmanhaas Coating Machine

Zertifikat & Ausstellung

Packliste

Packaging & Shipping

Rücknahmegarantie:

Sollten Rücksendungen erforderlich sein:
Schritt 1) Kontaktieren Sie uns mit dieser Website-E-Mail.
Schritt 2) Geben Sie so viele Details wie möglich über das Problem an, das Sie haben.
Schritt 3) Die Genehmigung zur Rücksendung des Artikels wird erteilt.
Schritt 4) Senden Sie den Artikel für den vereinbarten Ersatz oder die Rückerstattung zurück.

Logistik:

(1) Für die Lieferung von Laseroptik-Bestellungen kann optional mit DHL, UPS, FedEx, TNT, EMS usw.

(2) Für die Bestellung von Lasermaschinen kann die Bestellung mit EXWork, FOB, CNF, CIF auf dem Luftweg oder auf dem Seeweg optional sein, basierend auf den oder unseren Weiterleitungen des Käufers.

FAQ

Q1.Sind Sie ein Hersteller?

A1: Ja, wir sind professionelle und erfahrene Hersteller mit eigenen Formen und Produktionslinien.

Q2.Wie steht es mit der Qualität der Produkte?

A2: Unsere Techniker und QC-Teams testen die Produkte einzeln mit einer alternden Linie, professionellen Geräten und Instrumenten, um die Qualität aller Produkte sicherzustellen.

Q3.Wie steht es um den Preis?

A3: Wir sind Hersteller und bieten unseren Kunden immer die wettbewerbsfähigsten Preise.

Q4.Wie kann ich eine Bestellung aufgeben?

A4: Kontaktieren Sie den Online-Service oder senden Sie uns eine E-Mail direkt. Wir werden Ihnen in Kürze mit Produktpreis, technischen Daten, Verpackung usw. antworten. Vielen Dank.

F5.Kann ich Material senden, um die Markierungsleistung zu testen?

A5: Ja! Sie können gerne Material senden, um unsere überlegene Qualität und unseren Service zu testen.

Q6.Kann ich Ihre Fabrik besuchen?

A6: Ja, Sie können unsere Fabrik jederzeit besuchen.

F7.Wie kann ich OEM- oder ODM-Bestellungen aufgeben?

A7: Wir haben unterschiedliche Druckverarbeitungen für unterschiedliche OEM / ODM-Ordnungeners. Bitte kontaktieren Sie uns per Online-Service oder senden Sie uns direkt eine E-Mail.

Q8. Wie soll ich meine Bestellungen bezahlen?

A8: Sie können per T / T bezahlen, wenn für jede Bestellung eine qualifizierte Bank und ein MOQ erforderlich sind.