Información del Producto

Descripción del producto:

escáner gavlo ventas al por mayor de china, Carmanhaas tiene un galvanómetro de escaneo láser 2D de alta gama, un galvanómetro de escaneo láser 3D, un galvanómetro de soldadura láser de alta potencia, un galvanómetro de belleza y una solución de limpieza láser.
El cabezal del escáner de galvanómetro de 2 ejes Carmanhaas, que incluye alta velocidad (serie A) y serie estándar, está diseñado para una amplia gama de aplicaciones que incluyen marcado láser de precisión, corte láser, soldadura láser, creación rápida de prototipos, impresión 3D, ubicación de perforación, limpieza láser, medicina belleza y así sucesivamente.

caracteristicas:

1.Apertura: 7 mm, 10 mm, 12 mm, 14 mm, 16 mm, 20 mm, 30 mm
2. Buen grado de linealidad, deriva pequeña de alta resolución, posicionamiento repetitivo preciso
3. Las velocidades de procesamiento más altas en la industria para maximizar el rendimiento de producción
4.Modelos de alta precisión y alta estabilidad disponibles para aplicaciones de escaneo precisas
5. Amplia gama de opciones rentables y de alto rendimiento para aplicaciones específicas.

Product Details

Parámetros técnicos:

Model	ZB2D-16B	ZB2D-20B	ZB2D-30B
Aperture (mm)	16	20	30
Typical scan angle	±0.35 rad	±0.35 rad	±0.35 rad
Nonlinearity	<0.5 mrad	<0.5 mrad	<0.5 mrad
Tracking error	0.3ms	0.5ms	0.7ms
Step Response Time	<0.65ms	-	-
Repeatability	<15 urad	<15 urad	<15 urad
Gain drift	<50 ppm/K	<30 ppm/K	<30 ppm/K
Zero drift	<30 urad/K	<15 urad/K	<15 urad/K
Long-term drift over 8hours (After 30 min warn-up)	<0.1 mrad	<0.05 mrad	<0.05 mrad
Marking speed	1.0m/s	1.0m/s	0.5m/s
Positioning speed	7m/s	4m/s	2m/s
Power requirements	±15VDC Max.5A	±15VDC Max.5A	±15VDC Max.5A
Digital Signal	XY2-100 or SPI	XY2-100 or SPI	XY2-100 or SPI
Analog Signal	±5V	±5V	±5V
Reflection wavelength	10600nm(10.6um) 9300nm(9.3um) 1064nm	10600nm(10.6um) 9300nm(9.3um) 1064nm	10600nm(10.6um) 9300nm(9.3um) 1064nm
Operating temperature	25℃±10℃	25℃±10℃	25℃±10℃

Dimensiones mecánicas (mm):

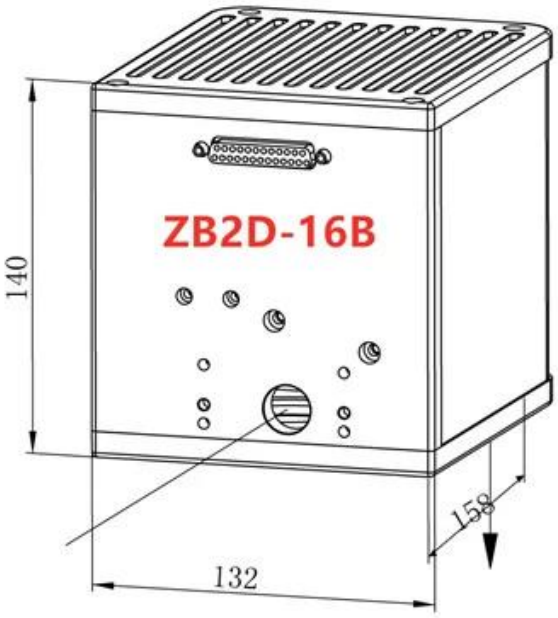
ZB2D-16B
140
132
158

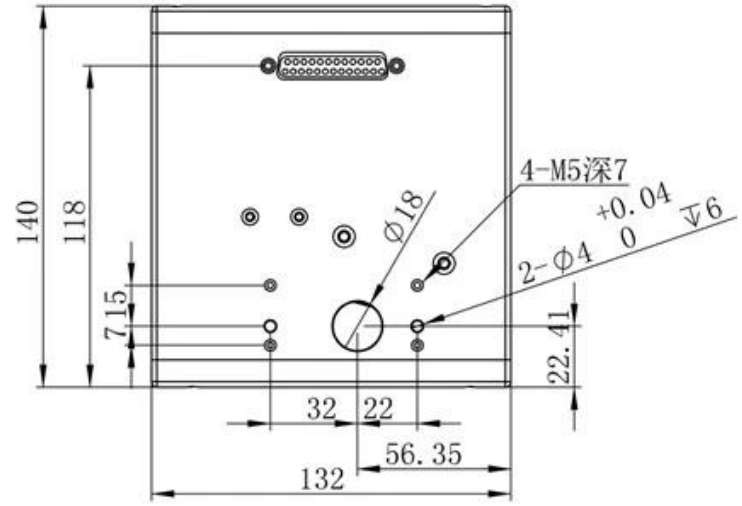
140
118
7.15
Ø18
4-M5深7
2-Φ4 +0.04 0 ↧6
22.41
32
22
56.35
132

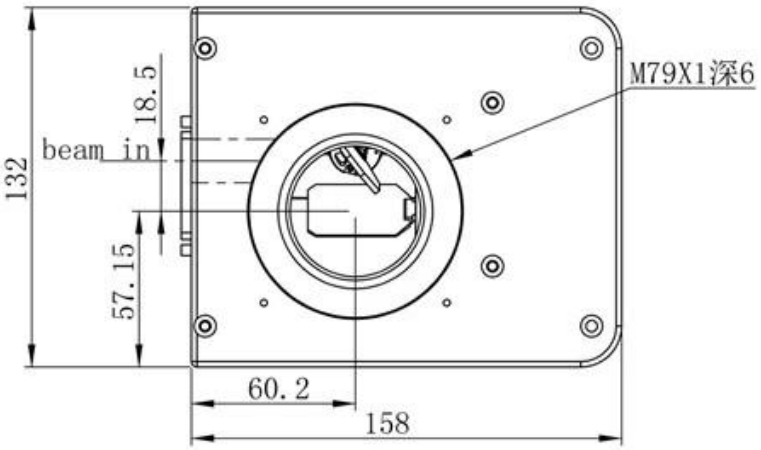
M79X1深6
18.5
beam in
132
57.15
60.2
158

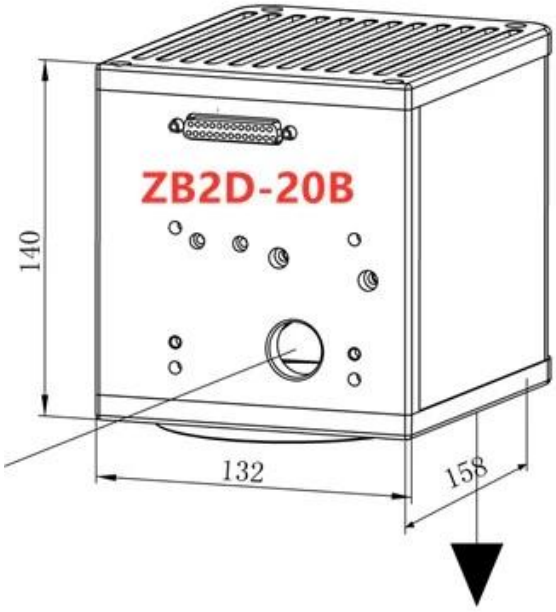
ZB2D-20B
140
132
158

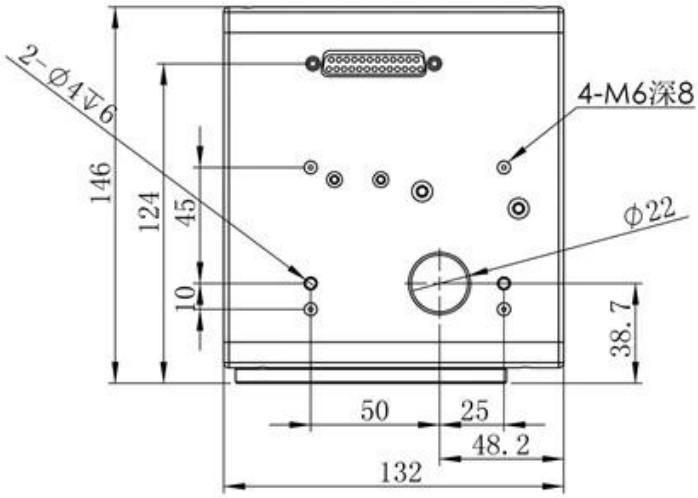
2-Φ4↧6
4-M6深8
146
124
45
10
Φ22
38.7
50
25
48.2
132

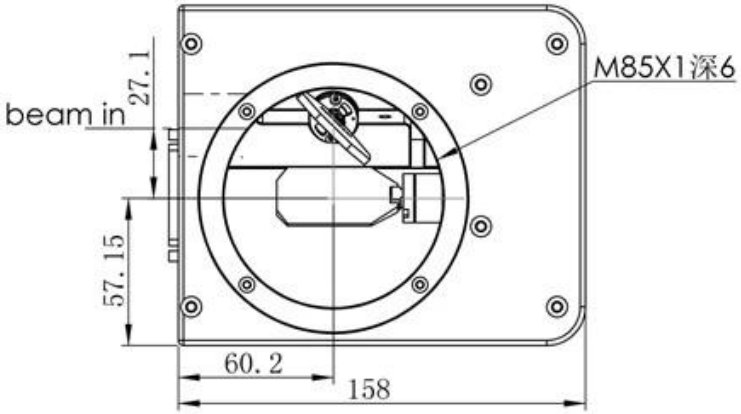
M85X1深6
beam in
27.1
57.15
60.2
158

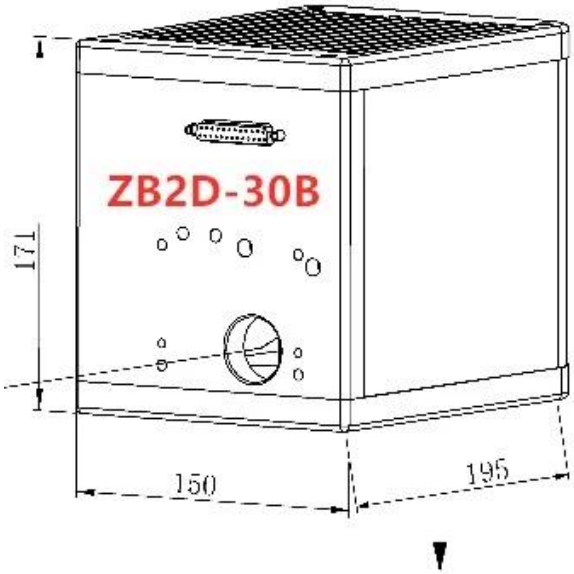

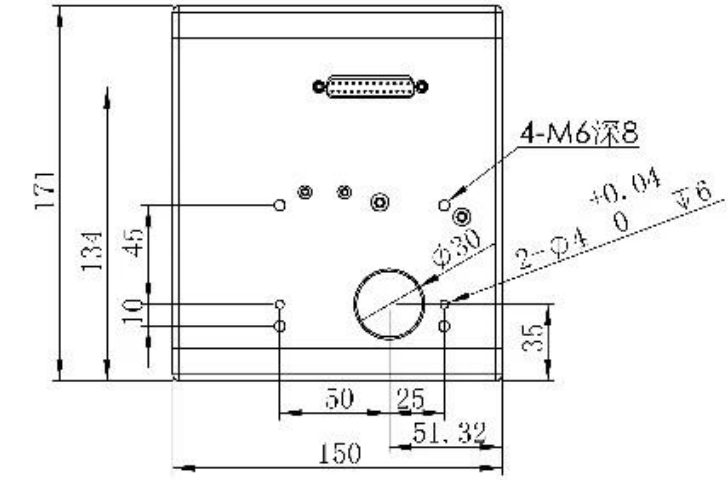

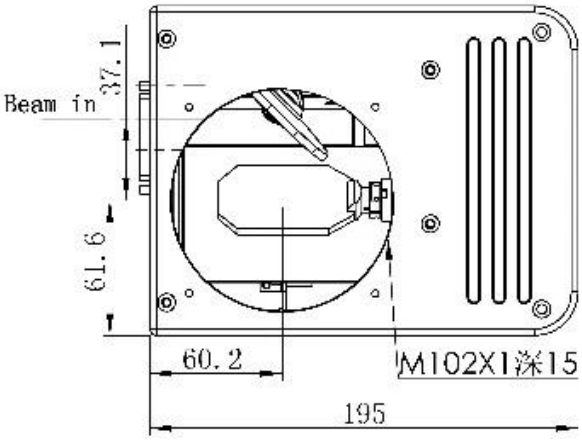

Definición de interfaz eléctrica:

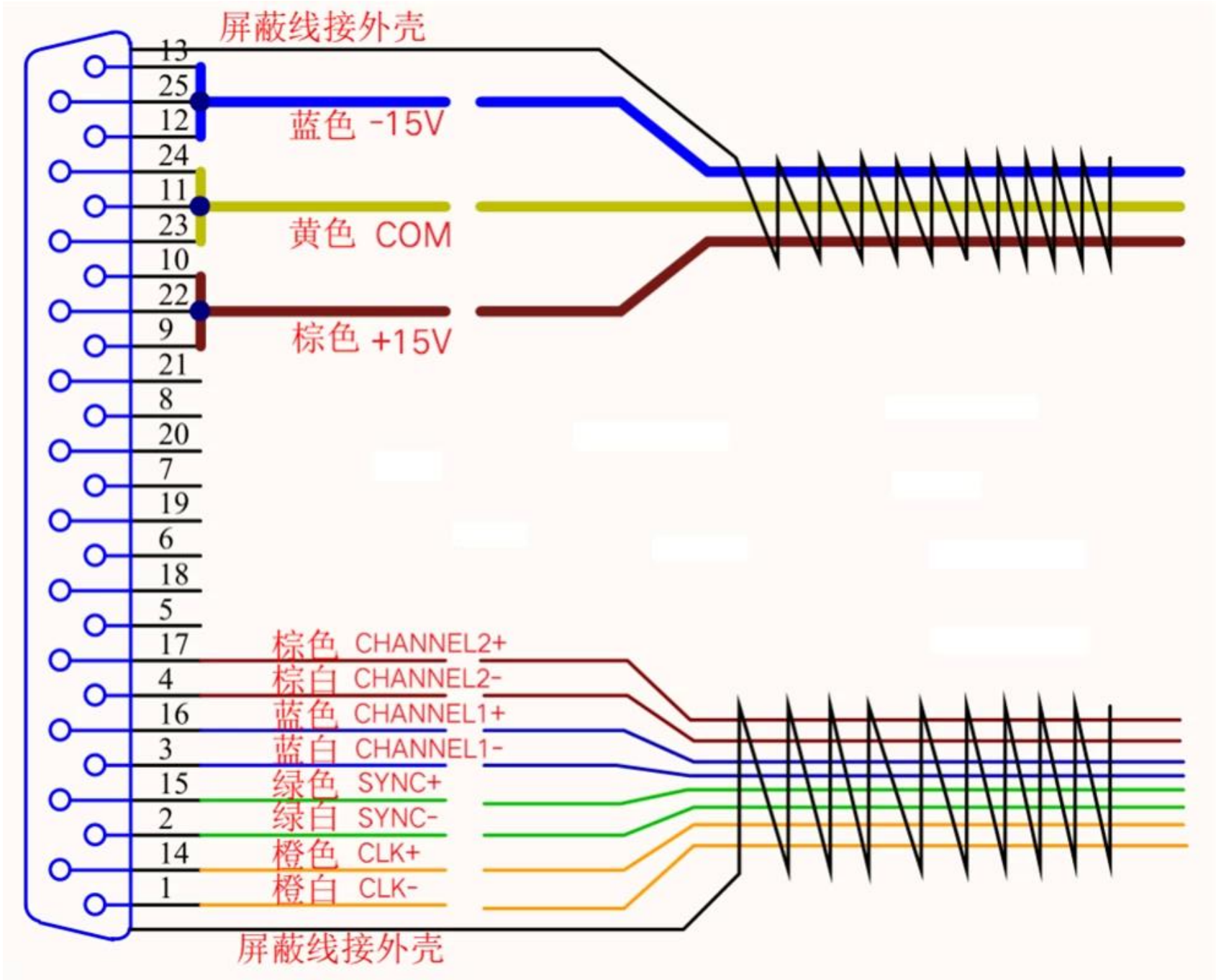
屏蔽线接外壳
13
25
12
24
11
23
10
22
9
21
8
20
7
19
6
18
5
17
4
16
3
15
2
14
1
蓝色 -15V
黄色 COM
棕色 +15V
棕色 CHANNEL2+
棕白 CHANNEL2-
蓝色 CHANNEL1+
蓝白 CHANNEL1-
绿色 SYNC+
绿白 SYNC-
橙色 CLK+
橙白 CLK-
屏蔽线接外壳

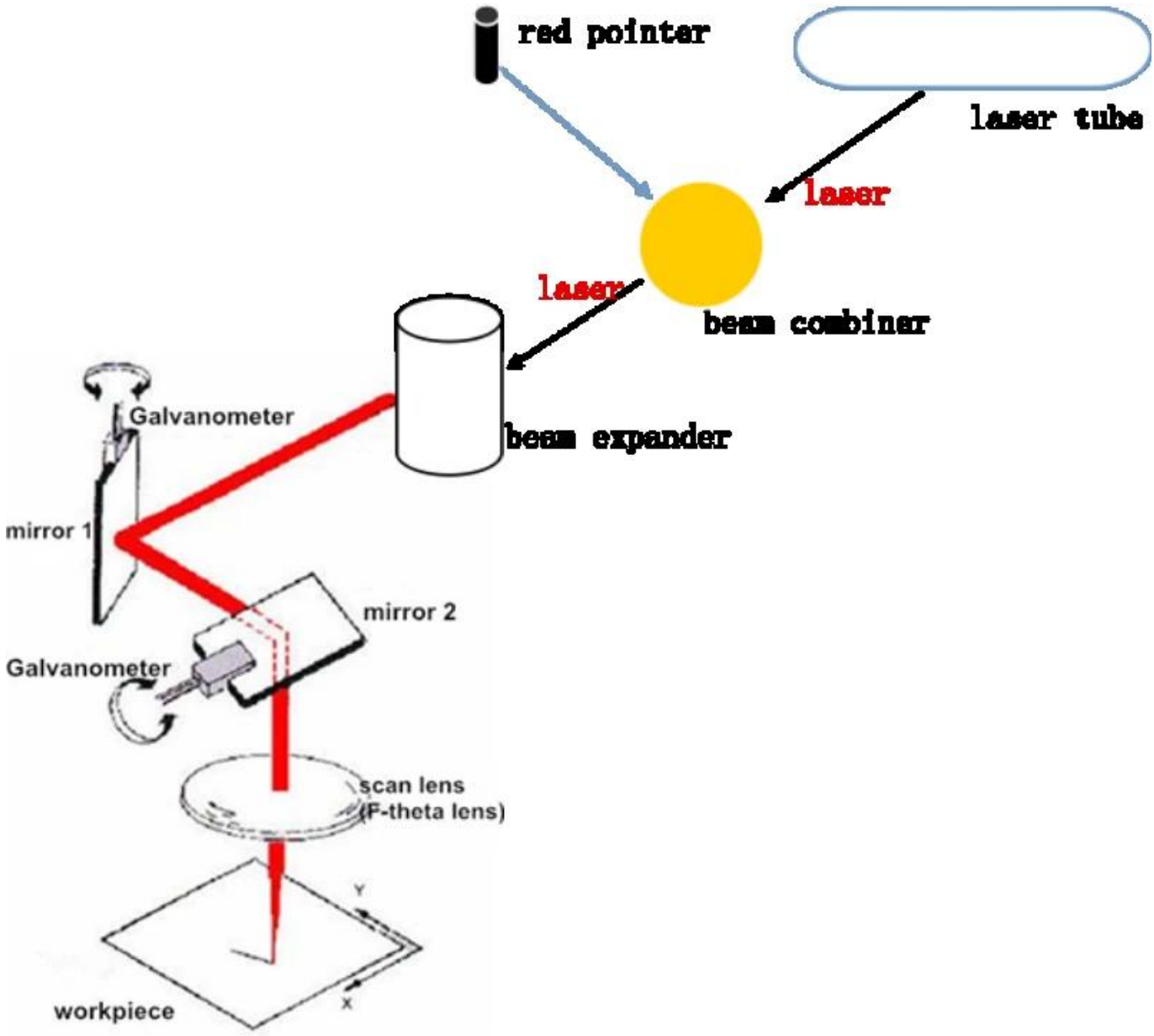
red pointer
laser tube
laser
laser
beam combiner
beam expander
Galvanometer
mirror 1
mirror 2
Galvanometer
scan lens
(F-theta lens)
Y
X
workpiece

ZnSe F-theta Scan Lens

ZnSe Beam Expander
2X, 3X, 106um

CO2 Glass Tube
Reci, Yongli, EFR, SPT
60W-180W

Fábrica

TRIOPTICS OptiSpheric 2000 AF

---Testing EFL、R、Centering Error、Wedge Angle、BFL、MTF

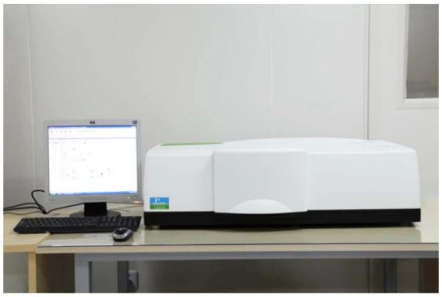

PerkinElmer Lambda 950---Testing Transmission and Reflectivity

Carmanhaas Coating Machine

Certificado y Exposición

Lista de empaque

Packaging & Shipping

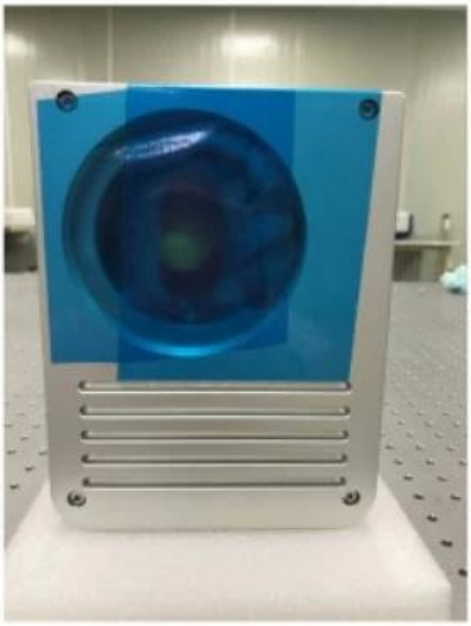

Politica de devolucion:

En caso de que se requieran devoluciones:
Paso 1) Contáctenos con este correo electrónico del sitio web.
Paso 2) Proporcione tantos detalles como sea posible sobre el problema que tiene.
Paso 3) Se emitirá una autorización para devolver el artículo.
Paso 4) Devuelva el artículo para el reemplazo o reembolso acordado.

Logística:

(1) Para la entrega de pedidos de Laser Optics, puede ser opcional con DHL, UPS, FedEx, TNT, EMS, etc.

(2) Para la entrega de pedidos de máquinas láser, puede ser opcional con los términos de EXWork, FOB, CNF, CIF por aire o por mar según los promotores del comprador o los nuestros.

Preguntas más frecuentes

Q1.Eres un fabricante?

A1: Sí, somos fabricantes profesionales y experimentados con nuestros propios moldes y líneas de producción.

Q2.¿Qué hay de la calidad de los productos?

A2: Nuestros técnicos y equipos de control de calidad prueban los productos uno por uno utilizando una línea antigua, dispositivos e instrumentos profesionales para garantizar la calidad de todos los productos.

Q3.¿Qué hay del precio?

A3: Somos un fabricante y siempre ofrecemos a nuestros clientes los precios más competitivos.

Q4.¿Cómo hacer un pedido?

A4: póngase en contacto con el servicio en línea o envíenos un correo electrónico directamente, le responderemos con el precio del producto, las especificaciones, el embalaje, etc., pronto. Gracias.

Q5.¿Puedo enviar material para probar el rendimiento de marcado?

A5: sí! Le invitamos a enviar material para probar nuestra calidad y servicio superiores.

Q6.¿Puedo visitar su fábrica?

A6: sí, bienvenido a visitar nuestra fábrica en su momento conveniente.

Q7.¿Cómo puedo hacer pedidos OEM u ODM?

A7: tenemos diferentes procesos de impresión para diferentes OEM / ODM orders. Póngase en contacto con nosotros con el servicio en línea o envíenos un correo electrónico directamente.

Q8. ¿Cómo debo pagar mis pedidos?

A8: puede pagar por T / T estaría disponible para el banco calificado y MOQ requerido para cada pedido.