Información del Producto

F-THETA SCAN LENTES EN VENTA Fabricante La oferta del sistema de escaneo 3D incluye múltiples trozos de lentes, al menos una lente móvil se moverá durante el proceso, y la lente de reposo se usa para enfocar. La lente móvil realiza el cambio de enfoque para que coincida con la longitud de enfoque real con una ubicación de enfoque láser diferente en el lugar de trabajo. Puede asegurarse de que el láser siempre trabaje con el punto de enfoque real en el lugar de trabajo. Por lo tanto, puede hacer la alineación y uniformidad del tamaño del punto de enfoque.

Características:

1.Design compatible con una serie de galvanómetro de marca;
El modo 2.2D y 3D se puede cambiar para reducir el calor, aumentar la vida útil del servicio;
3. Interfaz flexible. Excelente interfaz, conexión rápida con todas las máquinas de fibra óptica 2D, la actualización de dispositivos 2D ordinaria a dispositivos 3D;
4. Lente de campo de tamaño de descarga, la luz es más uniforme. Con diseño de lentes de campo, compatible con el modo de trabajo 2D, gama opcional de lente de campo de 70 mm ~ 300 mm, punto más pequeño;
Función 5.3D, la serie incluye una unidad de enfoque dinámico de eje z, lente F-THETA y sistema de galvanómetro 2D, y software de control y control de control especial autoevaluado;
6. Integrado interno de la luz roja, utilizando el sistema de vista previa de luz roja interna, marcando un posicionamiento más conveniente y más eficiente;

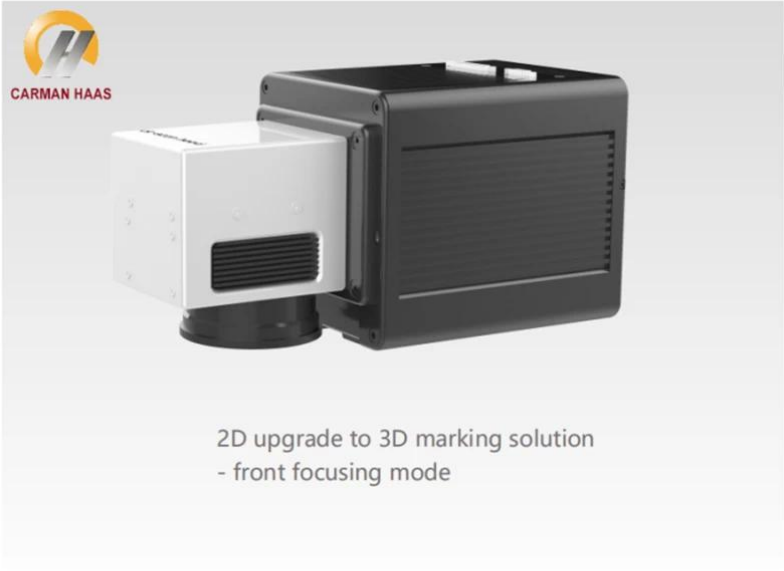
CARMAN HAAS
2D upgrade to 3D marking solution
- front focusing mode

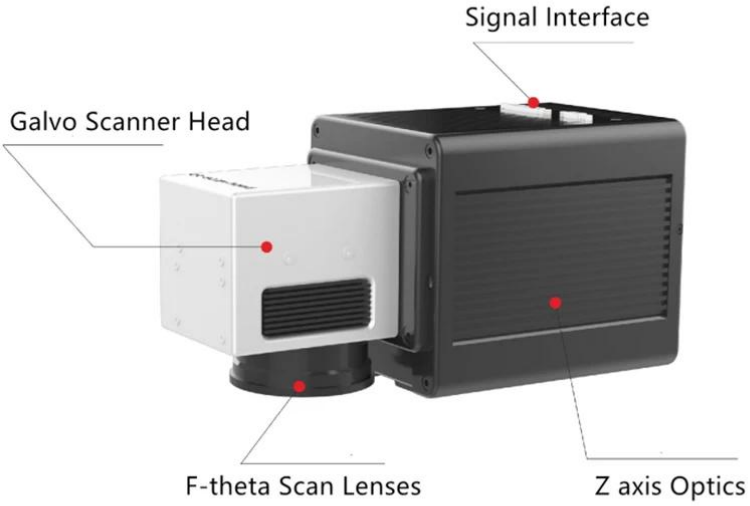
Signal Interface
Galvo Scanner Head
F-theta Scan Lenses
Z axis Optics

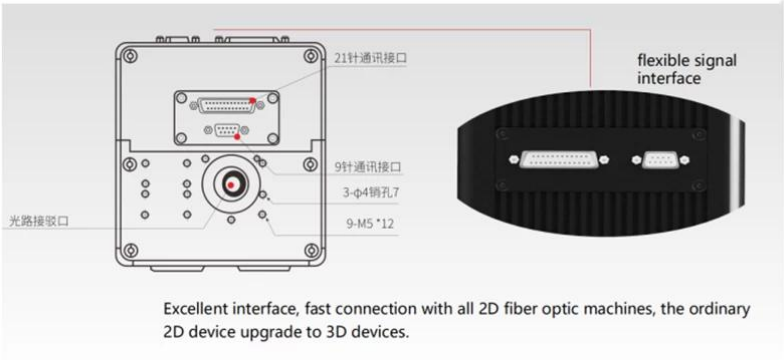
21针通讯接口
9针通讯接口
3-φ4销孔7
9-M5 *12
光路接驳口
flexible signal interface
Excellent interface, fast connection with all 2D fiber optic machines, the ordinary 2D device upgrade to 3D devices.

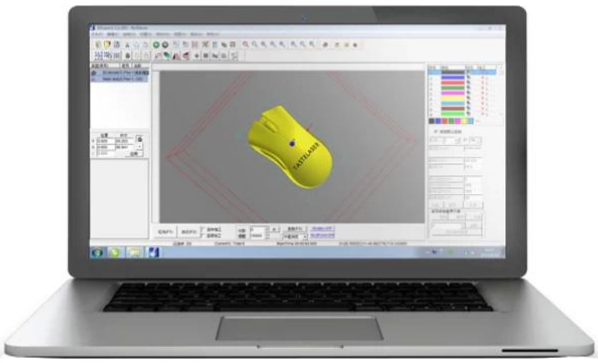

Hacer clic [China 3D Galvo Scanner Price](#) para saber mas

Parámetros técnicos:

Datos técnicos		CH-10mm
Galvo	Fuente de alimentación	± 15v
	Corriente nominal	5A
	ángulo de escaneo	± 12 °
	Tiempo de ángulo pequeño	≤0.35 US
	Exactitud de repetición	8urad
	La caída máxima de deriva	25ppm / k
	Deriva de temperatura	5U Rad / ° C
	Apertura máxima de haz	10mm
	Longitud de onda	1064mm
	Revestimiento	De alto reflejo
	Medio láser	Fibra
Tarjeta de control	Interfaz de salida	Xy2-100
	Interfaz de entrada	USB / PCI
	Voltaje de suministro	5V
	Corriente nominal	2a
Otros	Energía	±24v
	Actual	6A
	Temperatura de trabajo	+ 5 ℃ ~ + 40 ℃
	Temperatura de almacenamiento	-5 ℃ ~ + 65 ℃
F theta lens	**Área de marcado y longitud focal**	70x70mm, F100
		110x110mm, F160
		150x150mm, F210
		175x175mm, f254
		200x200mm, F290
		220x220mm, F330
		300x300mm, F420

Dimensiones mecánicas (mm):

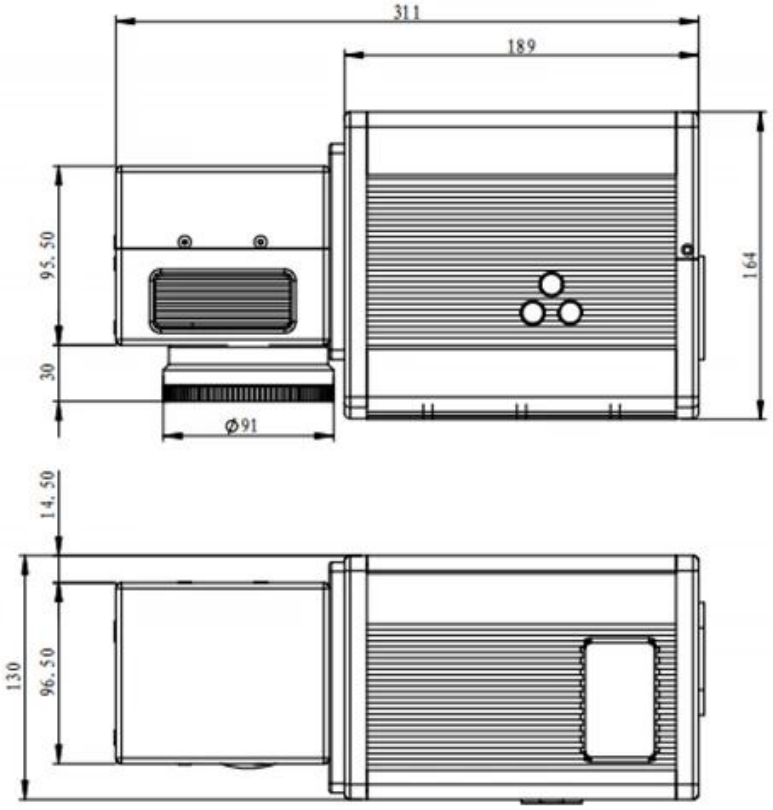
311
189
95.50
164
30
Ø91
14.50
130
96.50

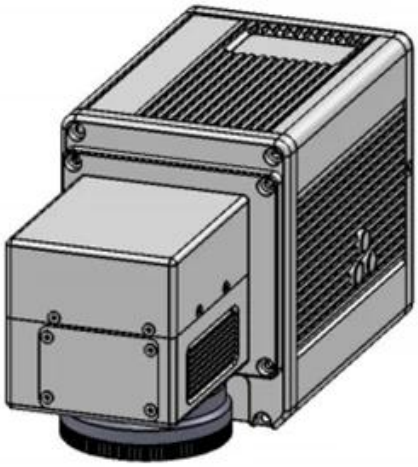

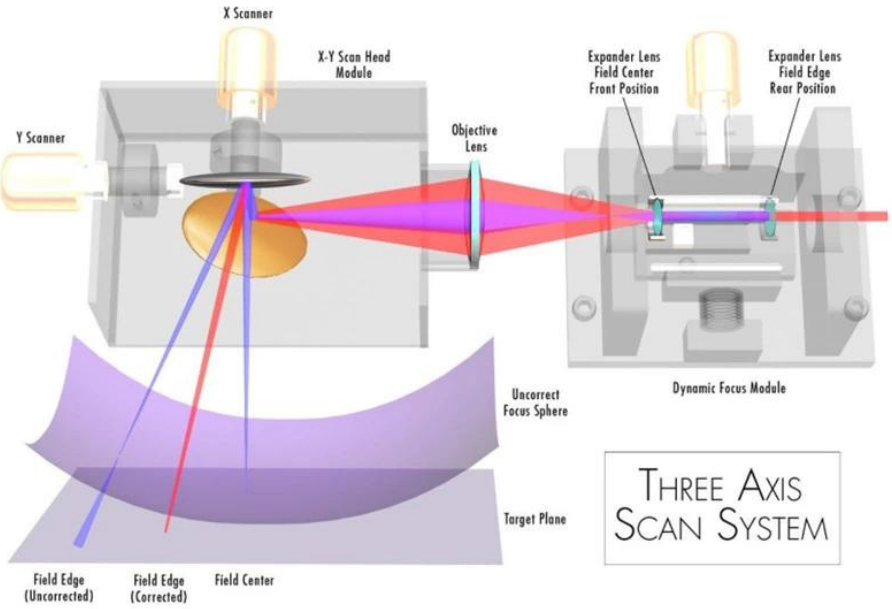
X Scanner
X-Y Scan Head Module
Y Scanner
Objective Lens
Expander Lens Field Center Front Position
Expander Lens Field Edge Rear Position
Dynamic Focus Module
Uncorrect Focus Sphere
Target Plane
Field Edge (Uncorrected)
Field Edge (Corrected)
Field Center
THREE AXIS SCAN SYSTEM

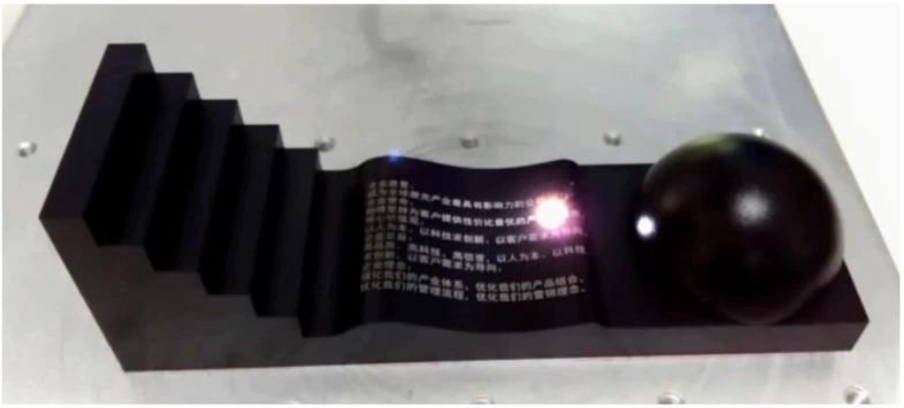

100 JAHRE
OESTERR.
ALPENFAHRT
12.-18.JUNI
2010

Fábrica

CARMAN HAAS
企业愿景：致

verifire
zygo

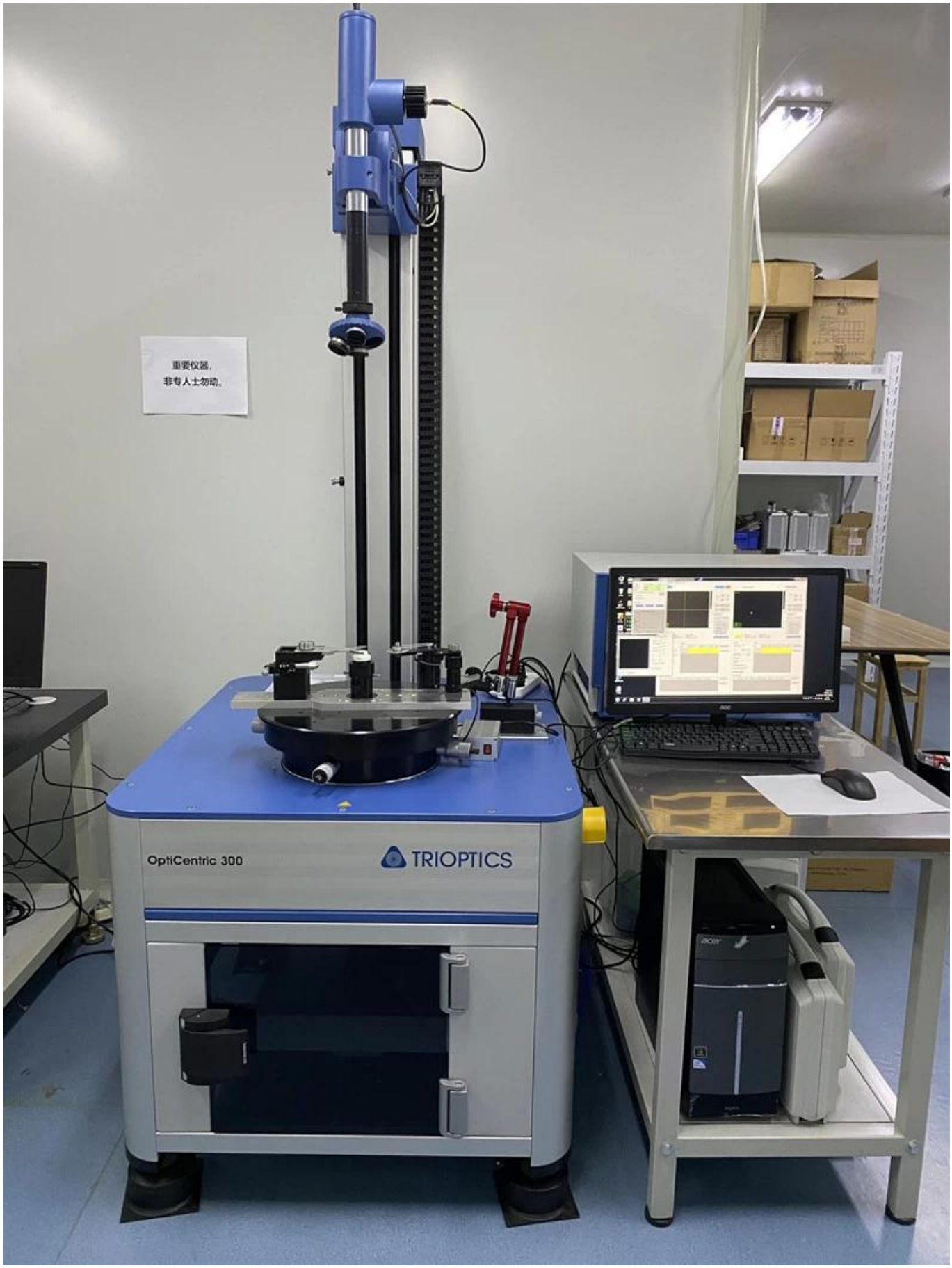
重要仪器，
非专人士勿动。
OptiCentric 300
TRIOPTICS

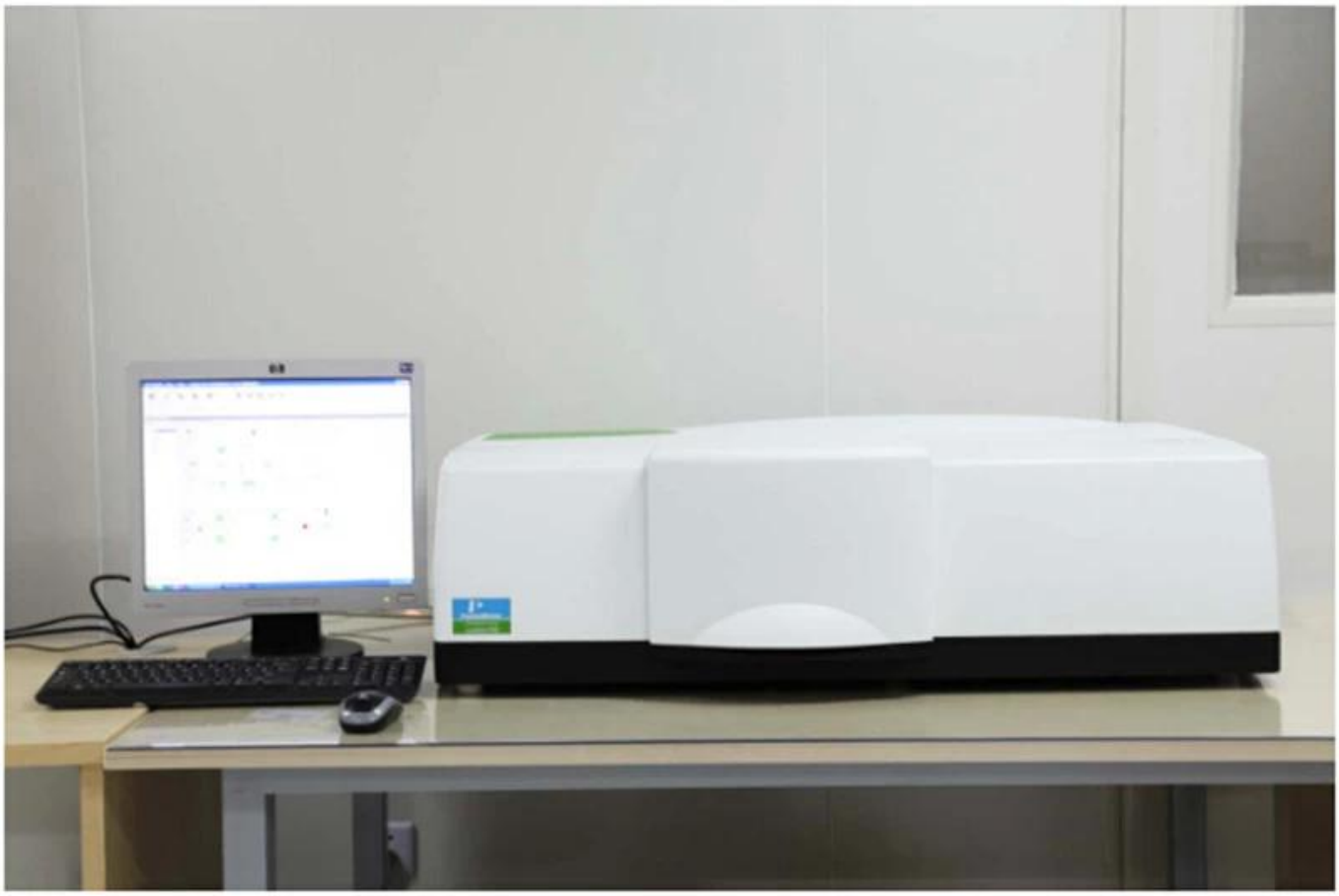

PerkinElmer Lambda 950---Testing Transmission and Reflectivity

Certificado y Exposición

CERTIFICATE

ATIESTATION
CERTIFICATE OF MACHINERY AND LOW VOLTAGE DIRECTIVES

Technical file of the company mentioned below has been observed and audit has been completed successfully. 2006/42/EC Machinery Directive and 2014/ 35/EU Low Voltage Directive have been taken as references for these processes

Company Name	: **Carman HAAS Laser Technology (Suzhou) Co., Ltd.**
Company Address	: No 155, West Road Suhong, Suzhou Industrial Park, Suzhou City, Jiangsu , P.R.China
Related Directives and Annex	: **Low Voltage Directive 2014/35/EU** **Machinery Directive 2006/42/EC**
Related Standards	: **EN ISO 12100:2010; EN 60204-1:2006+A1:2009+AC:2010**
Product Name	: **Laser Marking Machine**
Report No and Date	: SD-90049717;09.08.2018
Product Brand/Model/Type	: LMCH-3W,LMCH-5W,LMCH-10W,LMCH-15W,LMCH-20W,LMCH-25W, LMCH-30W,LMCH-50W,LMCH-60W,LMCH-70W,LMCH-100W, LMCH-120W,LMCH-150W,LMCH-200W,LMCH-300W,LMCH-500W

Certificate Number	: **M.2018.201.N6073**
Initial Assessment Date	: 10.08.2018
Registration Date	: 13.08.2018
Reissue Date/No	:
Expiry Date	: **12.08.2023**

UDEM International Certification Auditing Training Centre Industry and Trade Inc. Co.

The validity of the certificate can be checked through www.udem.com.tr. The CE mark shown on the right can only be used under the responsibility of the manufacturer with the completion of EC Declaration of Conformity for all the relevant Directives. This certificate remains the property of UDEM International Certification Auditing Training Centre Industry and Trade Inc. Co. to whom it must be returned upon request. The above named firm must keep a copy of this certificate for 15 years from the registration of certificate. This certificate only covers the product(s) stated above and UDEM must be notified in case of any changes on the product(s)

Address: Mutlukent Mahallesi 2073 Sokak (Eski 93 Sokak) No:10 Çankaya – Ankara – TURKEY
Phone: +90 0312 443 03 90 **Fax:** +90 0312 443 03 76
E-mail: info@udemltd.com.tr www.udem.com.tr

ISO 9001

Certificate of Approval

Certificate No.: 10119Q12565R0M

Awarded to

Carman Haas Laser Technology(SuZhou) Co., Ltd.

Organization Code Certificate No. / Unified Social Credit Code:91320594MA1MF4EP56
Add.:No.155, West Road Suhong, Suzhou Industrial Park, Suzhou City, Jiangsu Province, P.R. China. 215000

Beijing ZhongLianTianRun Certification Center (ZLTR) certify that the Quality Management System of the above organization has been assessed and found to be in accordance with the requirements of the standard:

GB/T19001-2016 / ISO9001:2015

SCOPE OF CERTIFICATION/REGISTRATION

The Research and Development and Production of Optics Lenses (Except the limits of national laws and regulations.)

This certificate is made valid when used with certification scopes and the requirements of applicable laws and regulations. These requirements include, but are not limited to, administrative permits, scopes of qualifications, and CCC requirements.
Subject to operation conditions in requirements conformity with Quality Management System,
This Certificate is valid for a period of three years only,
Date from: Mar 13th,2019 To: Mar 12th,2022
The effectiveness of this Certificate shall be Validated by periodic surveillance audit of ZLTR for maintenance.
Information of this certificate can be found on the official website of Beijing Zhonglian Tianrun Certification center (http://www.zltr.com.cn)

SCC Accredited CB-MS OCSM Accredited CCN

ISSUED BY

Beijing Zhongliantianrun Certification Center
Room2603, 22nd Floor, 2nd Unit, Block 1, No.4 Yard, Qiyang Road, Chaoyang District, Beijing, P.R. China 100102

Information of this certificate can be found on the official website of Certification and Accreditation Administration of the People's Republic of China (http://www.cnca.gov.cn)

ISO 9001

Lista de empaque

Politica de devolucion:

Se deben requerir devoluciones:
Paso 1) Póngase en contacto con nosotros con este correo electrónico de sitio web.
Paso 2) Proporcionar tanto detalle como sea posible sobre el problema que está teniendo.
Paso 3) La autorización para devolver el artículo se emitirá.
Paso 4) Devuelva el artículo para el reemplazo o reembolso acordado.

Logística:

(1) Para la entrega de pedidos de óptica láser, puede ser opcional con DHL, UPS, FEDEX, TNT, EMS, etc.
(2) Para la entrega de pedidos de la máquina láser, puede ser opcional con los términos de ExhWork, FOB, CNF, CIF por aire o por mar en función de los promotores del comprador o en los nuestros.

Preguntas más frecuentes

Q1.¿Este un fabricante?

A1: Sí, somos profesionales y experimentados. Cfabricante de hina Con nuestros propios moldes y líneas de producción.

Q2.¿Cómo sobre la calidad de los productos?

A2: Nuestros técnicos y los equipos de control de calidad prueban los productos uno por uno utilizando la línea de envejecimiento, dispositivos y instrumentos profesionales para garantizar la calidad de todos los productos.

Q3.¿Cómo sobre el precio?

A3: Somos un fabricante y siempre ofrecemos a nuestros clientes los precios más competitivos.

P4.¿Cómo realizar un pedido?

A4: Póngase en contacto con el servicio en línea, o envíenos un correo electrónico directamente, le responderemos con el precio del producto, las especificaciones, el embalaje, etc. Pronto. Gracias.

Q5.May I ¿Envío material al rendimiento de marcado de prueba?

A5: ¡Sí! Le invitamos a enviar material para probar nuestra calidad y servicio superior.

Q6.¿Puede visito su fábrica?

A6: Sí, bienvenido a visitar nuestra fábrica a su momento conveniente.

Q7.¿Cómo puedo hacer pedidos OEM o ODM?

A7: Tenemos diferentes procesos de impresión para diferentes OEM / ODM Orders. Póngase en contacto con nosotros con un servicio en línea o envíenos un correo electrónico directamente.

Q8. ¿Cómo debo pagar mis órdenes?

A8: Puede pagar por T / T estaría disponible para el banco calificado y el MOQ requerido para cada pedido.