Información del Producto

Descripción del producto:

Galvo Head Laser Soldado Fábrica China Carmanhaas Galvo Scanner tiene la buena estabilidad en funcionamiento, la precisión de alto posicionamiento, la velocidad de marcado rápido, la capacidad anti-interferencia fuerte, el rendimiento general de Galvo Head ha alcanzado el nivel inicial internacional en este campo. Se puede aplicar en áreas de soldadura de alta velocidad, soldadura continua y soldadura de sellos de productos relativos, incluyendo escudo de teléfono móvil, caja de teléfono celular de metal, batería de teléfono celular, carcasas de teléfono, cáscaras MP3, MP4, Micro motor, Joyas, Circuito, Sensores, Reloj, maquinaria precisa, comunicación, artesanía, gabinete de alto extremo, accesorios de ascensor, muebles de gama alta, jarra de acero inoxidable, etc., es de alta velocidad y precisión.

El sistema láser de escaneo es adecuado para la soldadura en titanio, níquel, estaño, zinc, cobre, aluminio, cromo, niobio, oro, plata y su aleación. También es agregado para soldar los mismos materiales como el acero, la aleación Kovar y los diferentes materiales como el cobre, el níquel, el níquel - titanio, de latón - cobre, acero bajo de carbono.

Product Details

What's Included

Galvo Scanner

Power Supply

DB25 Cables

Características:

1.El galvanómetro de escaneo de alta velocidad se usa para llevar a cabo el posicionamiento del láser con la velocidad de hasta 4000 mm / segundo. Y la eficiencia de producción se mejora enormemente.

2. La interfaz digital galvanómetro con fuerte anti-interfaz y mejor estabilidad.

3.El software de control especial con función fuerte que es fácil de operar y compatible con una variedad de formatos de imágenes y letras.

4. La alta potencia del sistema de enfriamiento garantiza la producción de masas continua.

Hacer clic Soldadura F-Theta Lentes Factory China aprender más

Parámetros técnicos:

Modelo	20b	30b
Apertura (mm)	20	30
Ángulo de exploración típico	± 0.35 rad	± 0.35 rad
No linealidad	<0.5 mrad	<0.5 mrad
Error de seguimiento	0.5ms	0.7ms
Repetición	<15 urad	<15 urad
Ganar a la deriva	<50 ppm/K	<50 ppm/K
Cero deriva	<15 urad/K	<15 urad/K
Deriva a largo plazo de más de 8 horas (después de 30 minutos de advertencia)	<0.05 mrad	<0.05 mrad
Velocidad de marcado	1m / s	0.5m / s
Velocidad de posicionamiento	4m / s	2m / s
Requerimientos de energía	± 15vdc Max.5a	± 15vdc Max.5a
Señal digital	Xy2-100 o spi	Xy2-100 o spi
Señal analoga	± 5v	± 5v o ± 10v
Longitud de onda de reflexión	1064nm	
Temperatura de funcionamiento	25 ℃ ± 10 ℃	25 ℃ ± 10 ℃

Dimensiones mecánicas (mm):

Model: 20B

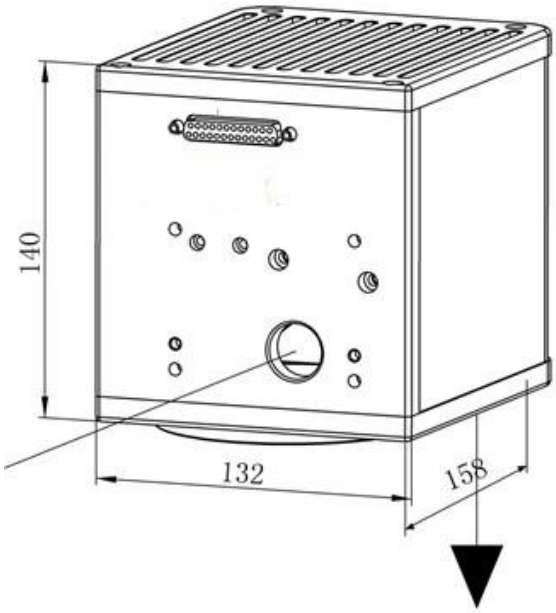

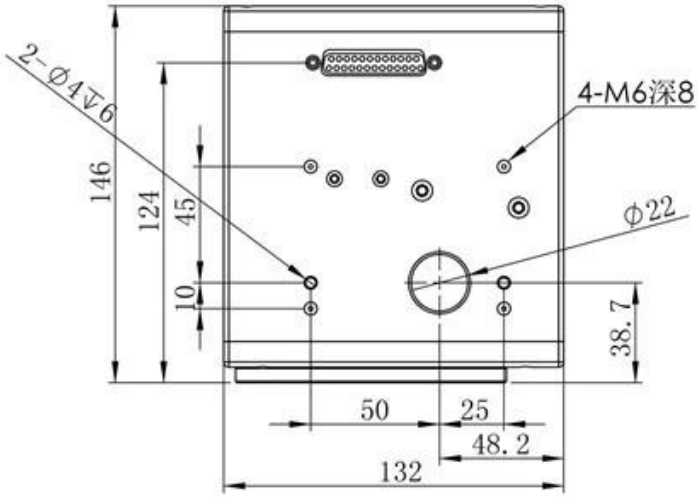

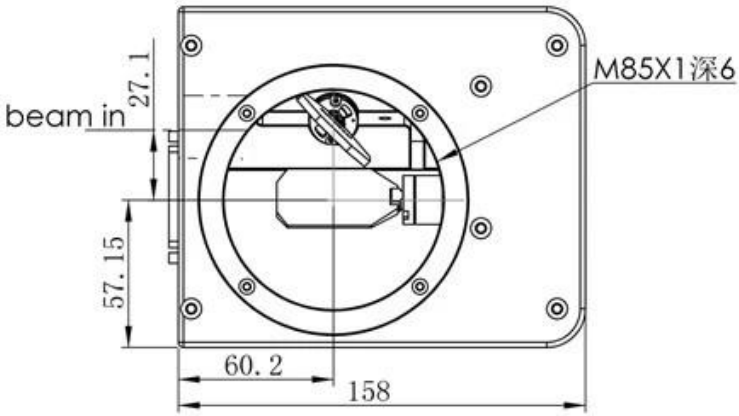

Model: 30B

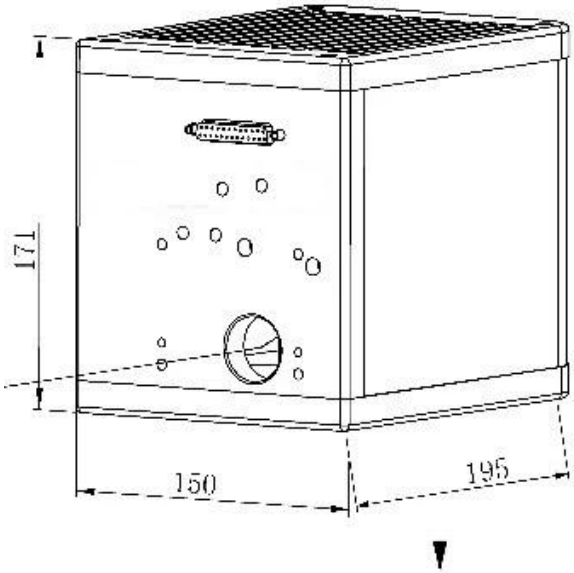

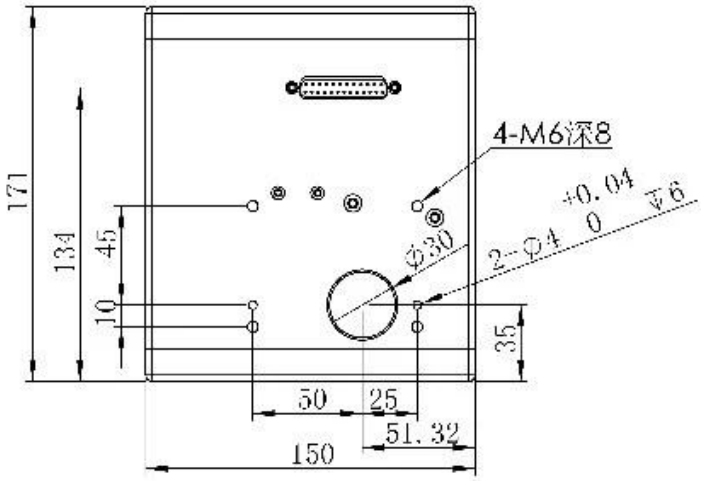

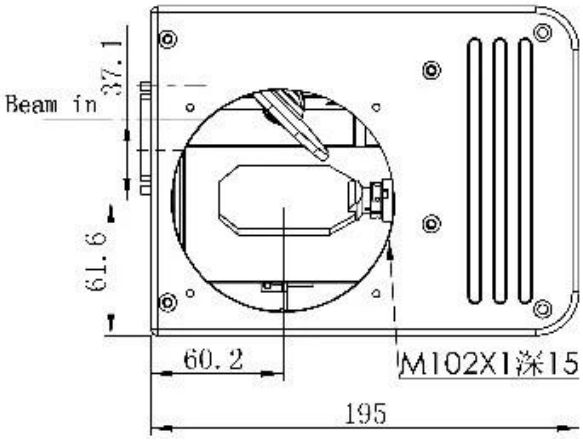

Definición de la interfaz eléctrica:

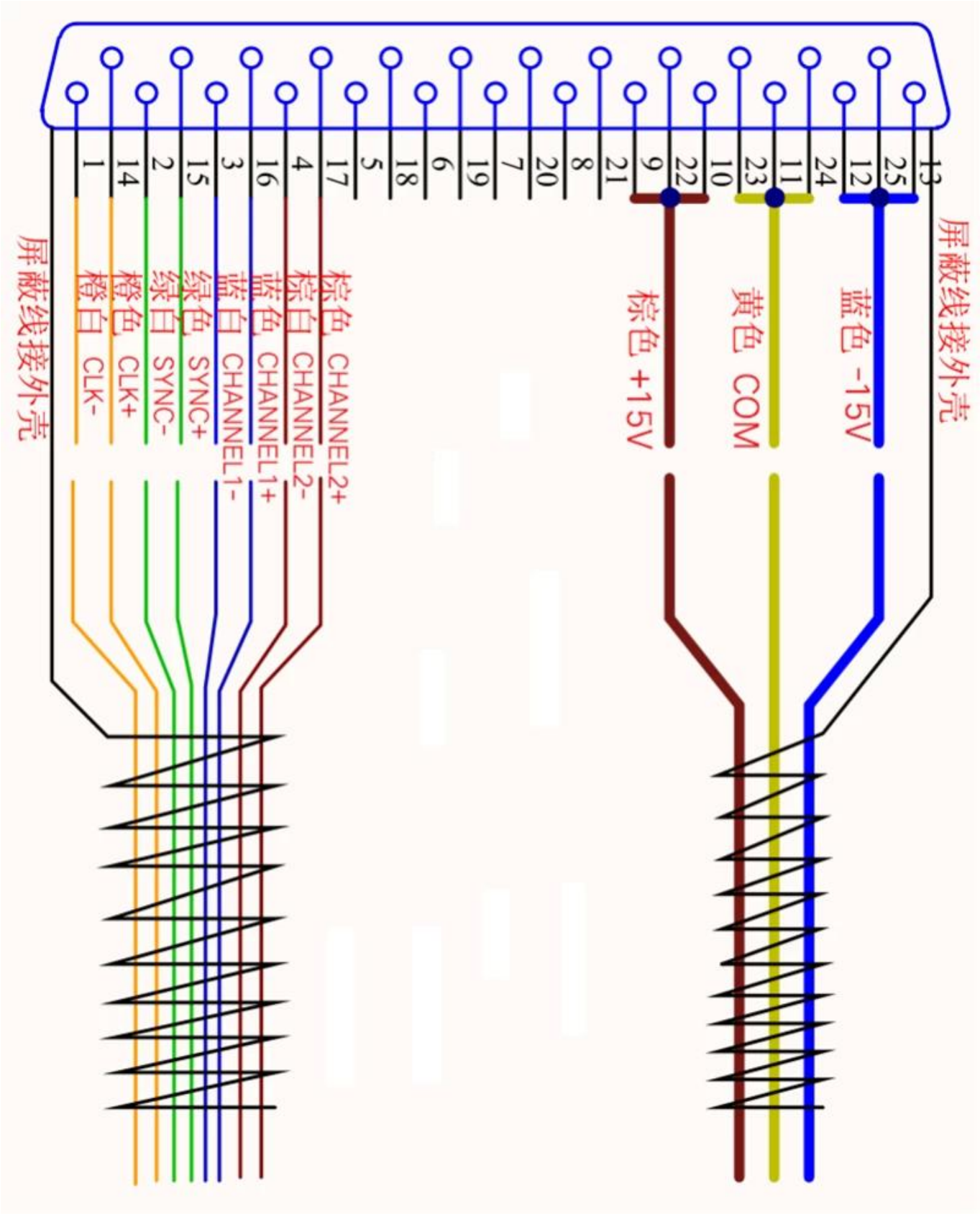

Galvo Laser Welder

Galvo Laser Welding Samples:

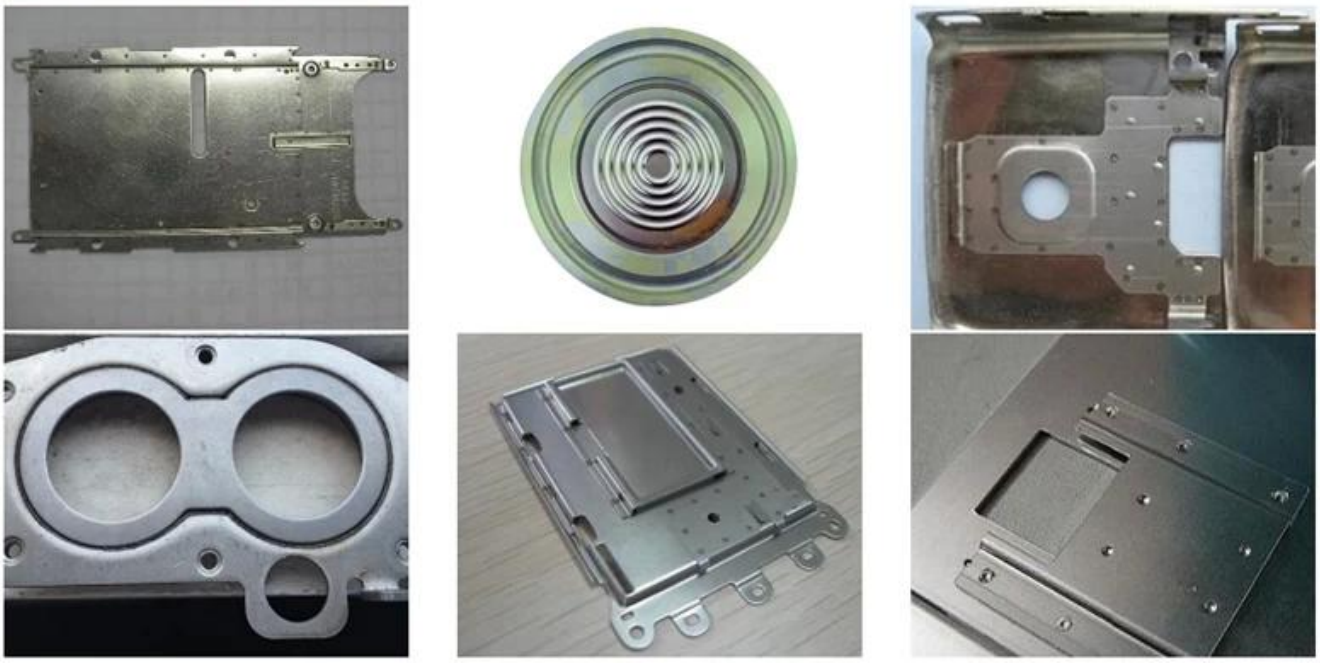

Aluminium Body Welding

Welding of Drive Parts

Welding of Power Battery

Fábrica

CARMAN HAAS
企业愿景：致

verifire
zygo

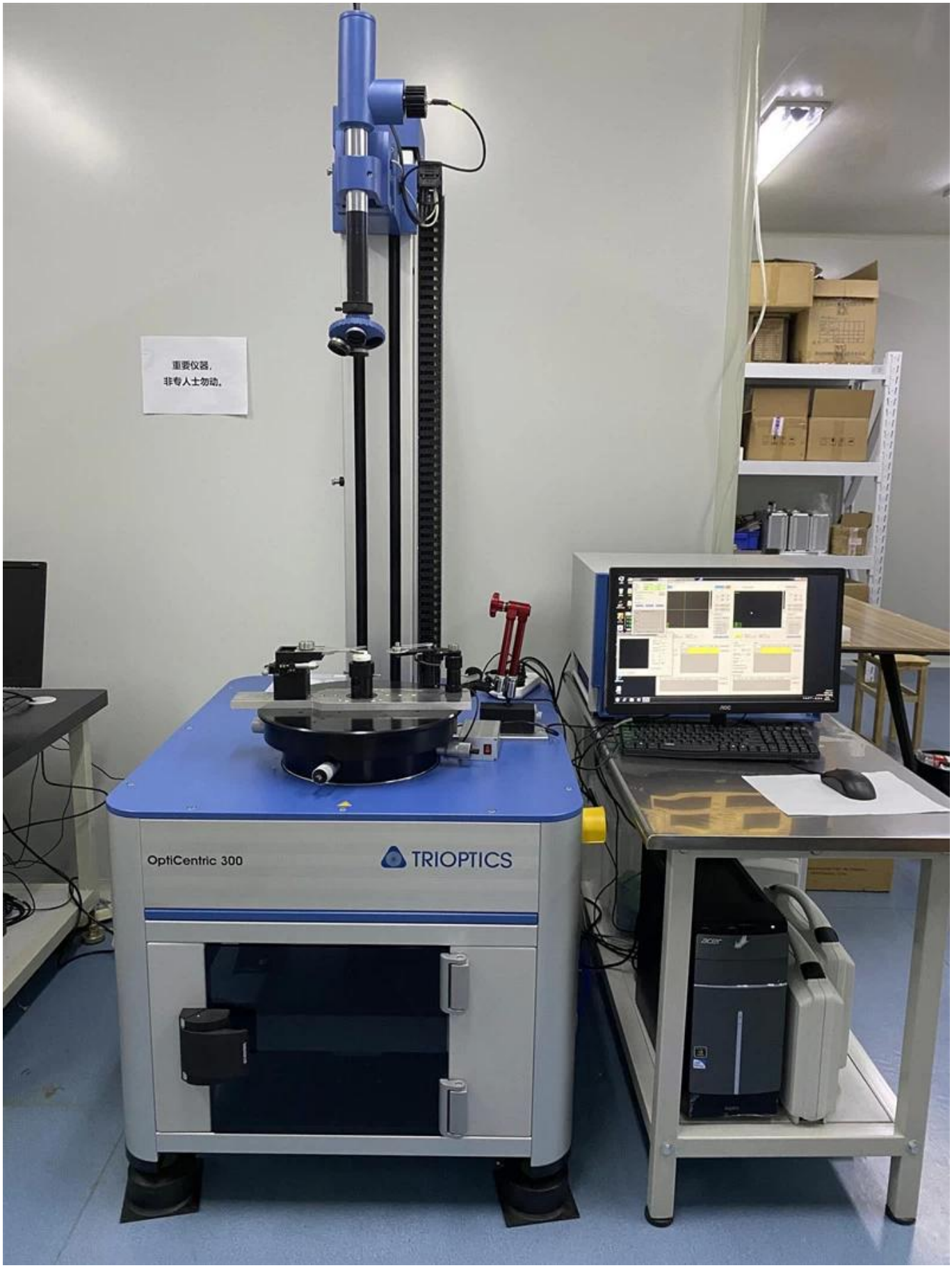
重要仪器，
非专人士勿动。
OptiCentric 300
TRIOPTICS

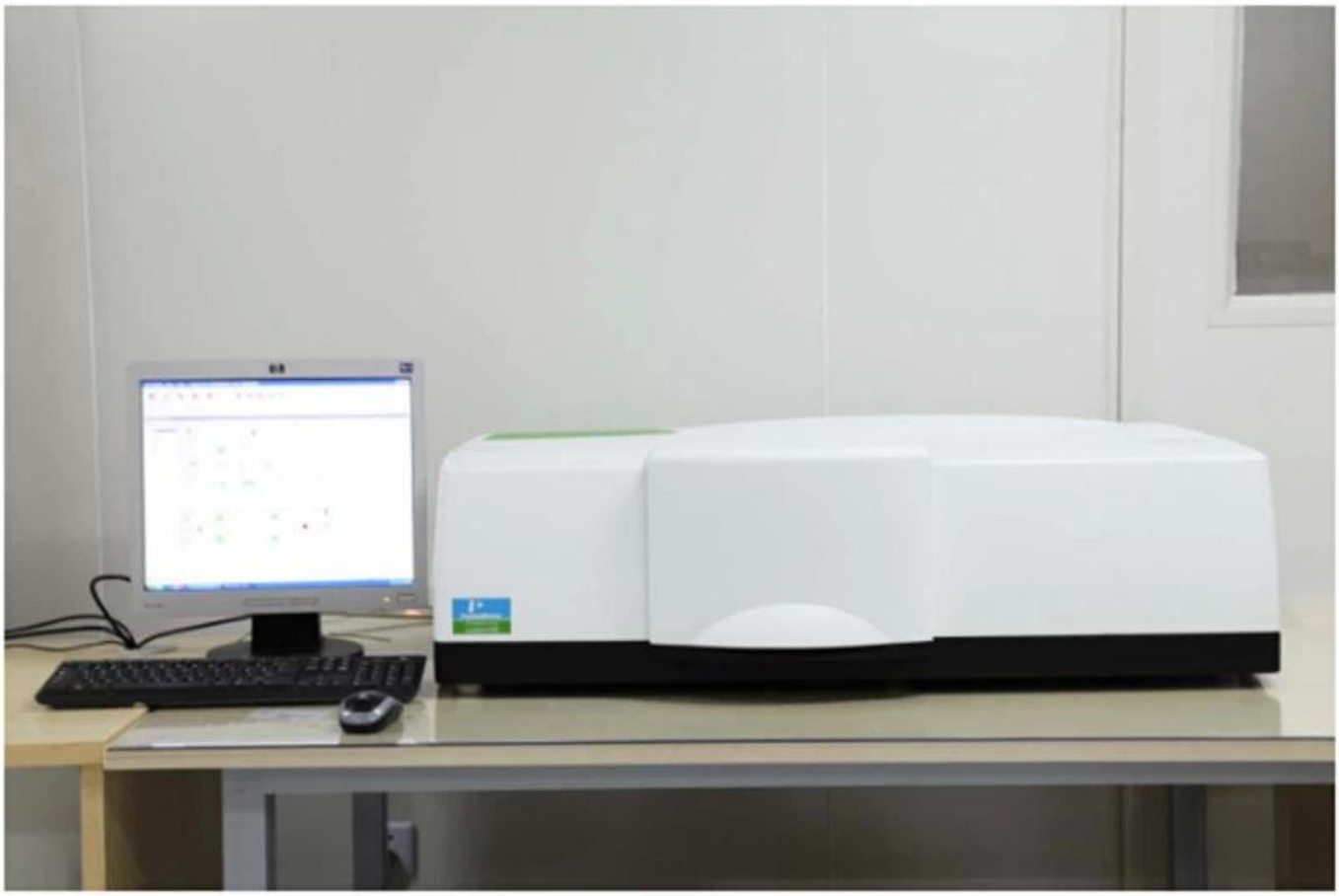

PerkinElmer Lambda 950---Testing Transmission and Reflectivity

Certificado y Exposición

CERTIFICATE

ATIESTATION
CERTIIFICATE OF MACHINERY AND LOW VOLTAGE DIRECTIVES

Technical file of the company mentioned below has been observed and audit has been completed successfully. 2006/42/EC Machinery Directive and 2014/ 35/EU Low Voltage Directive have been taken as references for these processes

Company Name	: **Carman HAAS Laser Technology (Suzhou) Co., Ltd.**
Company Address	: No 155, West Road Suhong, Suzhou Industrial Park, Suzhou City, Jiangsu , P.R.China
Related Directives and Annex	: **Low Voltage Directive 2014/35/EU** **Machinery Directive 2006/42/EC**
Related Standards	: **EN ISO 12100:2010; EN 60204-1:2006+A1:2009+AC:2010**
Product Name	: **Laser Marking Machine**
Report No and Date	: SD-90049717;09.08.2018
Product Brand/Model/Type	: LMCH-3W,LMCH-5W,LMCH-10W,LMCH-15W,LMCH-20W,LMCH-25W, LMCH-30W,LMCH-50W,LMCH-60W,LMCH-70W,LMCH-100W, LMCH-120W,LMCH-150W,LMCH-200W,LMCH-300W,LMCH-500W
Certificate Number	: **M.2018.201.N6073**
Initial Assessment Date	: 10.08.2018
Registration Date	: 13.08.2018
Reissue Date/No	:
Expiry Date	: **12.08.2023**

UDEM International Certification Auditing Training Centre Industry and Trade Inc. Co.

The validity of the certificate can be checked through www.udem.com.tr. The CE mark shown on the right can only be used under the responsibility of the manufacturer with the completion of EC Declaration of Conformity for all the relevant Directives. This certificate remains the property of UDEM International Certification Auditing Training Centre Industry and Trade Inc. Co. to whom it must be returned upon request. The above named firm must keep a copy of this certificate for 15 years from the registration of certificate. This certificate only covers the product(s) stated above and UDEM must be noticed in case of any changes on the product(s)

Address: Mutlukent Mahallesi 2073 Sokak (Eski 93 Sokak) No:10 Çankaya – Ankara – TURKEY
Phone: +90 0312 443 03 90 **Fax:** +90 0312 443 03 76
E-mail: info@udemltd.com.tr www.udem.com.tr

ISO 9001

Certificate of Approval

Certificate No.: 10119Q12565ROM

Awarded to

Carman Haas Laser Technology(SuZhou) Co., Ltd.

Organization Code Certificate No. / Unified Social Credit Code:91320594MA1MF4EP56
Add.:No.155, West Road Suhong, Suzhou Industrial Park, Suzhou City, Jiangsu Province, P.R. China. 215000

Beijing ZhongLianTianRun Certification Center (ZLTR) certify that the Quality Management System of the above organization has been assessed and found to be in accordance with the requirements of the standard:

GB/T19001-2016 / ISO9001:2015

SCOPE OF CERTIFICATION/REGISTRATION

The Research and Development and Production of Optics Lenses (Except the limits of national laws and regulations.)

This certificate is made valid when used with certification scopes and the requirements of applicable laws and regulations. These requirements include, but are not limited to, administrative permits, scopes of qualifications, and CCC requirements.
Subject to operation conditions in requirements conformity with Quality Management System,
This Certificate is valid for a period of three years only,
Date from: Mar 13th,2019 To: Mar 12th,2022
The effectiveness of this Certificate shall be Validated by periodic surveillance audit of ZLTR for maintenance.
Information of this certificate can be found on the official website of Beijing Zhonglian Tianrun Certification center (http://www.zltr.com.cn)

SCC Accredited CB-MS
OCSM Accrédité CCN
Accredited CB-MS (Certification Body – Management Systems)

MEMBER OF MULTILATERAL RECOGNITION ARRANGEMENT IAF

Beijing Zhongliantianrun Certification Center ISSUED BY

Beijing Zhongliantianrun Certification Center
Room2603, 22nd Floor, 2nd Unit, Block 1, No.4 Yard, Qiyang Road, Chaoyang District, Beijing, P.R. China 100102
Information of this certificate can be found on the official website of Certification and Accreditation Administration of the People's Republic of China (http://www.cnca.gov.cn)

ISO 9001

Lista de empaque

Packaging & Shipping

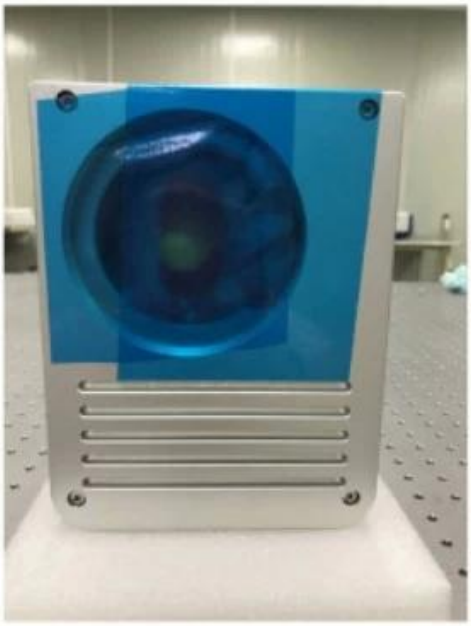

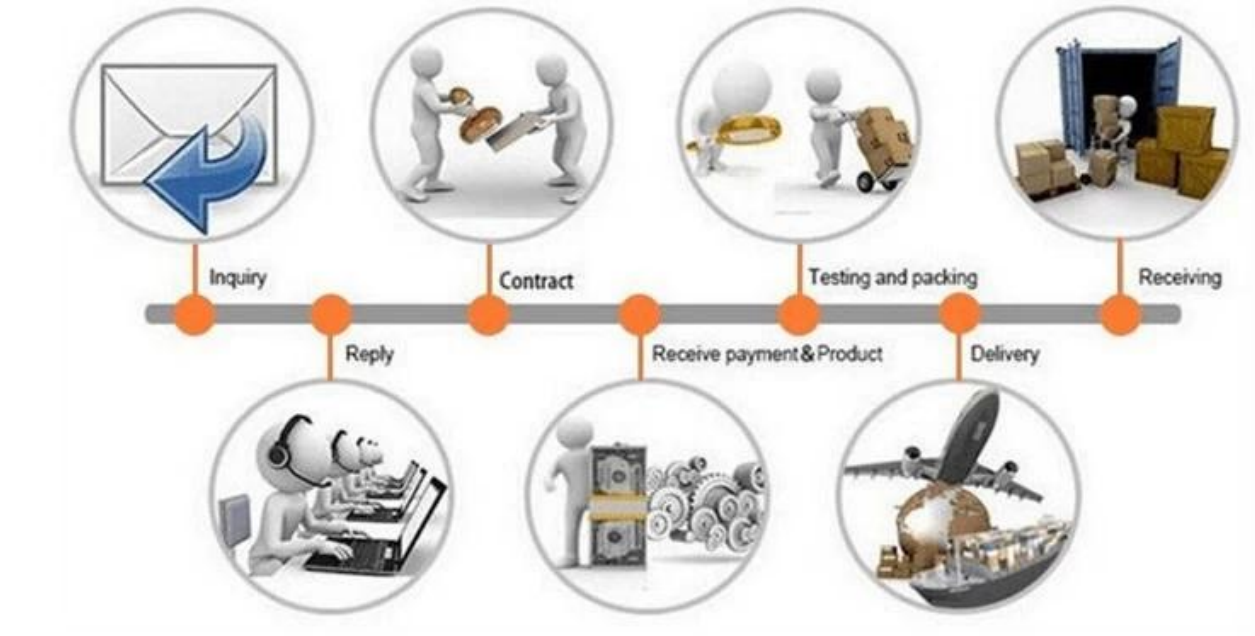

Politica de devolucion:

Se deben requerir devoluciones:

Paso 1) Póngase en contacto con nosotros con este correo electrónico de sitio web.
Paso 2) Proporcionar tanto detalle como sea posible sobre el problema que está teniendo.
Paso 3) La autorización para devolver el artículo se emitirá.
Paso 4) Devuelva el artículo para el reemplazo o reembolso acordado.

Logística:

(1) Para la entrega de pedidos de óptica láser, puede ser opcional con DHL, UPS, FEDEX, TNT, EMS, ETS

(2) paraLásermáquinapedidoEntrega, puedeserOpcionalconcondicionesdeEx TrabajoFOB, CNF, CIFPorAireoporMarestablecidosobreelel compradorpromotoresonuestro.

Preguntas más frecuentes

Q1.¿Este un fabricante?

A1: Sí, somos fabricantes profesionales y experimentados con nuestros propios moldes y líneas de producción.

Q2.¿Cómo sobre la calidad de los productos?

A2: Nuestros técnicos y los equipos de control de calidad prueban los productos uno por uno utilizando la línea de envejecimiento, dispositivos y instrumentos profesionales para garantizar la calidad de todos los productos.

Q3.¿Cómo sobre el precio?

A3: Somos un fabricante y siempre ofrecemos a nuestros clientes los precios más competitivos.

P4.¿Cómo realizar un pedido?

A4: Póngase en contacto con el servicio en línea, o envíenos un correo electrónico directamente, le responderemos con el precio del producto, las especificaciones, el embalaje, etc. Pronto. Gracias.

Q5.May I ¿Envío material al rendimiento de marcado de prueba?

A5: ¡Sí! Le invitamos a enviar material para probar nuestra calidad y servicio superior.

Q6.¿Puede visito su fábrica?

A6: Sí, bienvenido a visitar nuestra fábrica a su momento conveniente.

Q7.¿Cómo puedo hacer pedidos OEM o ODM?

A7: Tenemos diferentes procesos de impresión para diferentes OEM / ODM Orders. Póngase en contacto con nosotros con un servicio en línea o envíenos un correo electrónico directamente.

Q8. ¿Cómo debo pagar mis órdenes?

A8: Puede pagar por T / T estaría disponible para el banco calificado y el MOQ requerido para cada pedido.