Información del Producto

Descripción del producto:

Los componentes ópticos de corte de fibra de Carmanhaas se utilizan en varios tipos de cabezales de corte láser de fibra, transmitiendo y enfocando la salida del haz de la fibra para lograr el propósito de cortar la lámina.**Proveedor de ventana principal de Raytool China**)

Características del producto:

(1) Importado material de cuarzo de absorción ultra baja
(2) Precisión de superficie: λ / 5
(3) Uso de energía: hasta 15000W
(4) Recubrimiento de absorción ultra baja, tasa de absorción <20ppm, long life time
(5) Precisión de acabado de superficie asférica de hasta 0.2 μm

CARMAN HAAS

QBH
Collimating Lens
Focusing Lens
Protective Window
Ceramic Ring
Nozzle

Lente protectora del cabezal de corte por láser de fibra

Capacidades de fabricación:

Especificaciones	
Material de sustrato	Sílice fundida
Tolerancia Dimensional	+0.000 "-0.005"
Tolerancia de grosor	± 0.01 ”
Calidad de la superficie	40-20
Paralelismo: (Plano)	≤ 1 minuto de arco

Capacidades de recubrimiento:

Especificaciones	
Revestimiento estándar de ambos lados AR	
Absorción total	< 100PPM
Transmitancia	> 99,9%

Ventana protectora de sílice fundida:

Diámetro (mm)	Espesor (mm)	Revestimiento
21,5	2	AR / AR @ 1030-1090nm

22,35	4 4	AR / AR @ 1030-1090nm
24,9	1,5	AR / AR @ 1030-1090nm
25,4	4 4	AR / AR @ 1030-1090nm
27,9	4.1	AR / AR @ 1030-1090nm
30	5 5	AR / AR @ 1030-1090nm
32	2	AR / AR @ 1030-1090nm
32	5 5	AR / AR @ 1030-1090nm
34	5 5	AR / AR @ 1030-1090nm
35	4 4	AR / AR @ 1030-1090nm
36	5 5	AR / AR @ 1030-1090nm
37	7 7	AR / AR @ 1030-1090nm
38	5 5	AR / AR @ 1030-1090nm
38,1	1,5	AR / AR @ 1030-1090nm
38,1	6.35	AR / AR @ 1030-1090nm
40	3	AR / AR @ 1030-1090nm
40	5 5	AR / AR @ 1030-1090nm
45	3	AR / AR @ 1030-1090nm

Installation Diagram

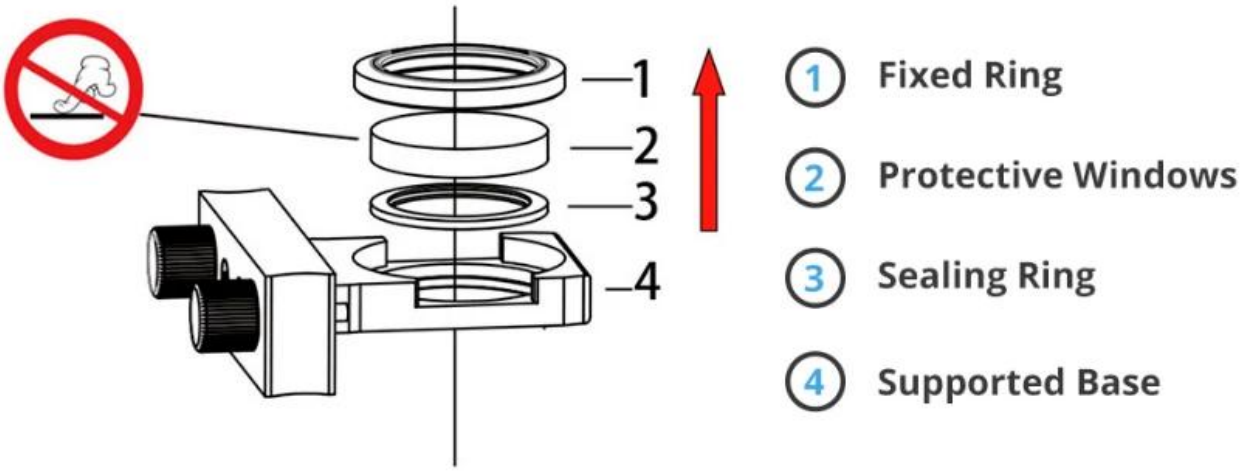

NOTICE: 1—3 Parts Should be taken out in the direction of the arrow, otherwise these parts will be damaged.

Fábrica

TRIOPTICS OptiSpheric 2000 AF

---Testing EFL、R、Centering Error、Wedge Angle、BFL、MTF

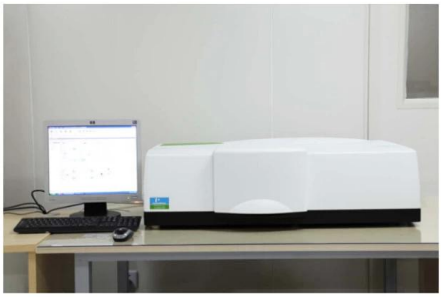

PerkinElmer Lambda 950---Testing Transmission and Reflectivity

Carmanhaas Coating Machine

Certificado y Exposición

Lista de empaque

Packaging & Shipping

Packaging 1

Packaging 2

Packaging 3

Shipping 4

DHL EXPRESS

TNT

EMS

FedEx Federal Express

SF EXPRESS 顺丰速运

ups

Politica de devolucion:

En caso de que se requieran devoluciones:

Paso 1) Contáctenos con este correo electrónico del sitio web.
Paso 2) Proporcione tantos detalles como sea posible sobre el problema que está teniendo.
Paso 3) Se emitirá una autorización para devolver el artículo.
Paso 4) Devuelva el artículo para el reemplazo o reembolso acordado.

Logística:

(1) Para la entrega de pedidos de Laser Optics, puede ser opcional con DHL, UPS, FedEx, TNT, EMS, etc.

(2) Para la entrega de pedidos de máquinas láser, puede ser opcional con los términos de EXWork, FOB, CNF, CIF por aire o por mar según los promotores del comprador o los nuestros.

Preguntas más frecuentes

Q1.Eres un fabricante?

A1: Sí, somos fabricantes profesionales y experimentados con nuestros propios moldes y líneas de producción.

Q2.¿Qué hay de la calidad de los productos?

A2: Nuestros técnicos y equipos de control de calidad prueban los productos uno por uno utilizando líneas antiguas, dispositivos e instrumentos profesionales para garantizar la calidad de todos los productos.

Q3.¿Qué hay del precio?

A3: Somos un fabricante y siempre ofrecemos a nuestros clientes los precios más competitivos.

Q4.¿Cómo hacer un pedido?

A4: póngase en contacto con el servicio en línea o envíenos un correo electrónico directamente, le responderemos con el precio del producto, las especificaciones, el embalaje, etc., pronto. Gracias.

Q5.¿Puedo enviar material para probar el rendimiento de marcado?

A5: sí! Le invitamos a enviar material para probar nuestra calidad y servicio superiores.

Q6.¿Puedo visitar su fábrica?

A6: sí, bienvenido a visitar nuestra fábrica en su momento conveniente.

Q7.¿Cómo puedo hacer pedidos OEM u ODM?

A7: tenemos diferentes procesos de impresión para diferentes OEM / ODM orders. Póngase en contacto con nosotros con el servicio en línea o envíenos un correo electrónico directamente.

Q8. ¿Cómo debo pagar mis pedidos?

A8: puede pagar por T / T estaría disponible para el banco calificado y MOQ requerido para cada pedido.