Descripción del producto

Carmanhaas **China al por mayor al por mayor de la soldadura del láser**Sistema de soldadura del escáner, integra funciones como la fuente láser, el cabezal de soldadura de escaneo, el control de haz, el posicionamiento visual, el sistema de seguridad, el sistema de enfriamiento, el obturador, etc., tiene un alto grado de integración. El módulo de galvanómetro utilizado en el sistema tiene alta precisión y puede garantizar un pequeño efecto de lente térmica durante el procesamiento. El rendimiento de disipación de calor se considera completamente en el diseño, y se suprime el fenómeno de la deriva térmica focal. El diseño de estructura completamente sellado puede garantizar un trabajo estable a largo plazo en ambientes hostiles.

El sistema de control especialmente diseñado puede satisfacer las necesidades de los clientes en diferentes campos. El sistema de control está altamente integrado y está equipado con un sistema de seguridad especial, lo que lo hace más seguro, más conveniente y confiable para que los clientes lo usen.

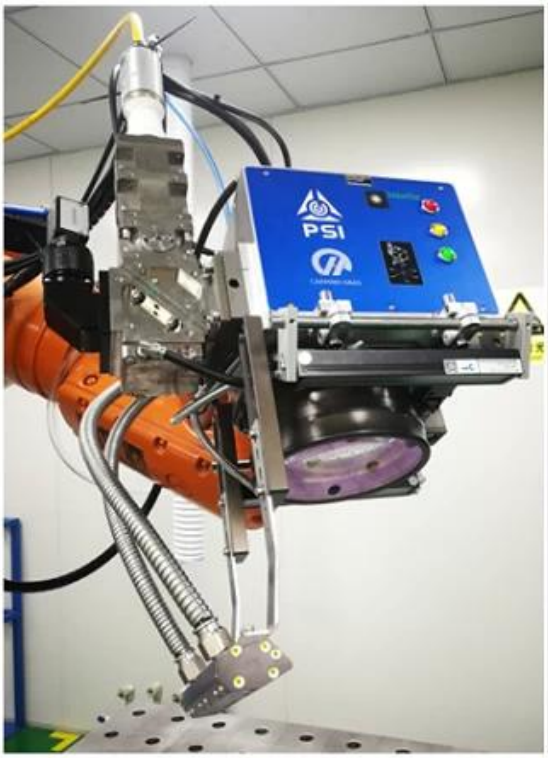

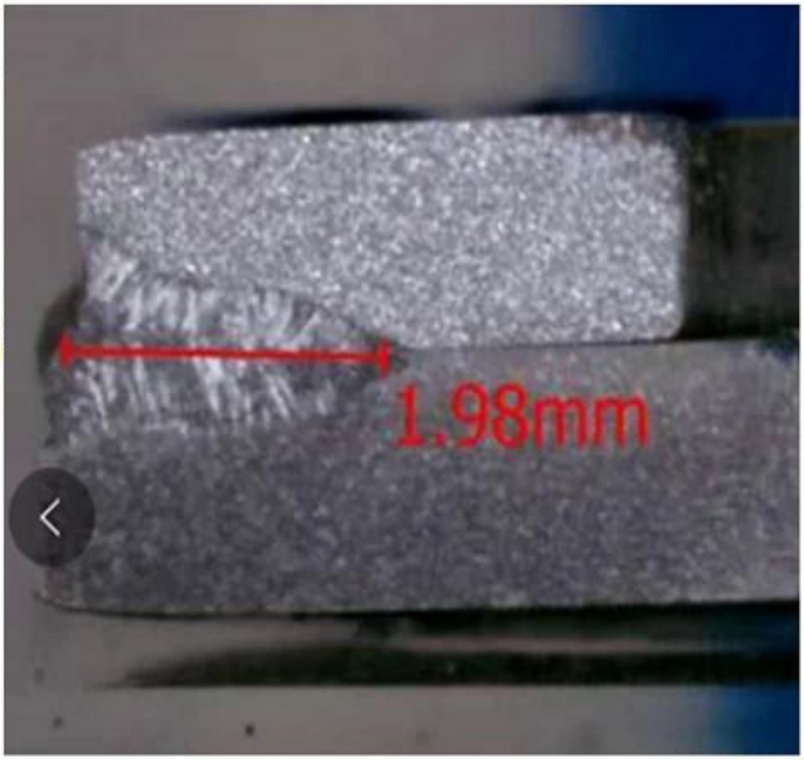

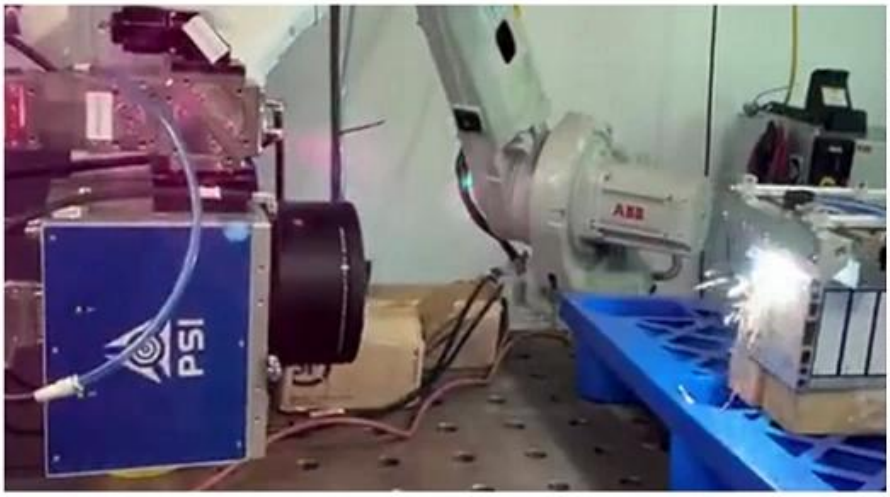

Función de swing:

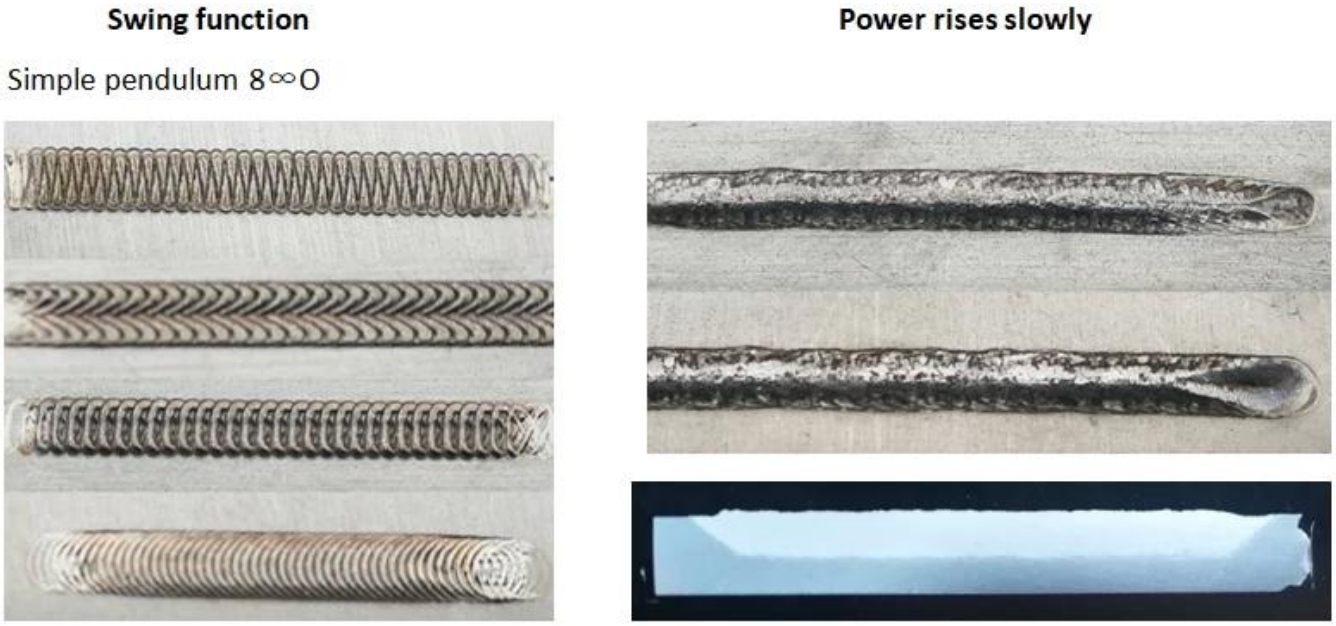

Cuchillo de aire de alto rendimiento:

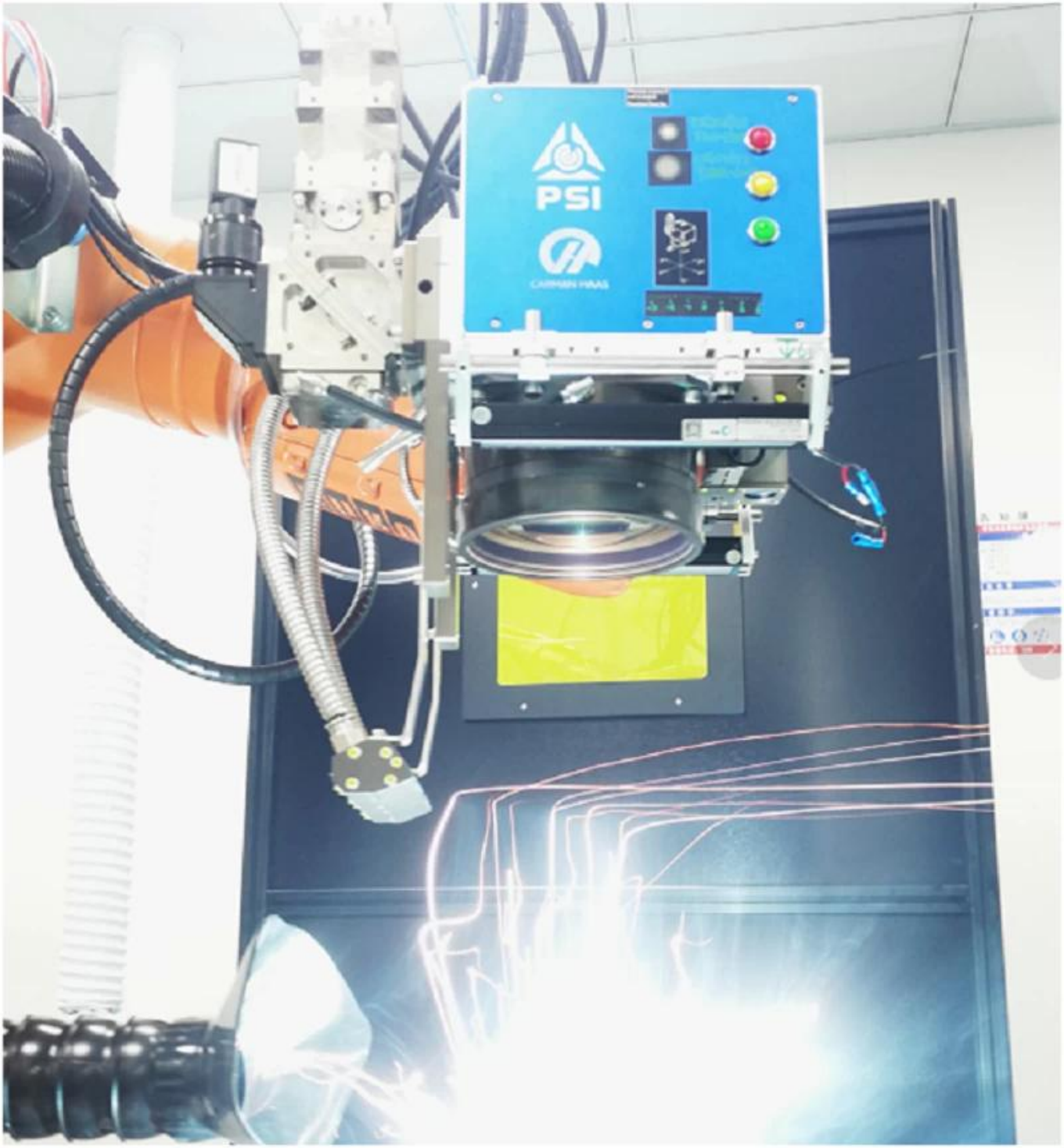

Consistencia de la calidad de la soldadura:

Parámetro técnico:

1. Longitud de onda: 1030 ~ 1090nm;
2. Potencia láser: láser multimodo 6000W;
3. Potencia láser: láser de un solo modo 2500W
4. Collimating Lens FL: FC = 200mm;
5. F-θ Scan Lens FL: F = 400mm;
6. Lente CCD coaxial: F = 50 mm, cámara máxima 1/2 ", conector C;
7. Rango de enfoque: ± 3 mm de colimación de lentes en movimiento;
8. Conector QBH;
9. Detección de potencia opcional: tasa de muestreo 0.5%, frecuencia de detección 100Hz;
10. Cuchilla de aire (opcional);
11. Sistema de seguridad (opcional);
12. Indicador de enfoque (opcional);
13. Sistema de refrigeración por aire (opcional);
14. Sistema de control XY2-100;
15. Peso bruto: 18kg.

Galvo Scan Head Soldando proveedor China

PSI
CARMAN HAAS

PSI
CARMAN HAAS

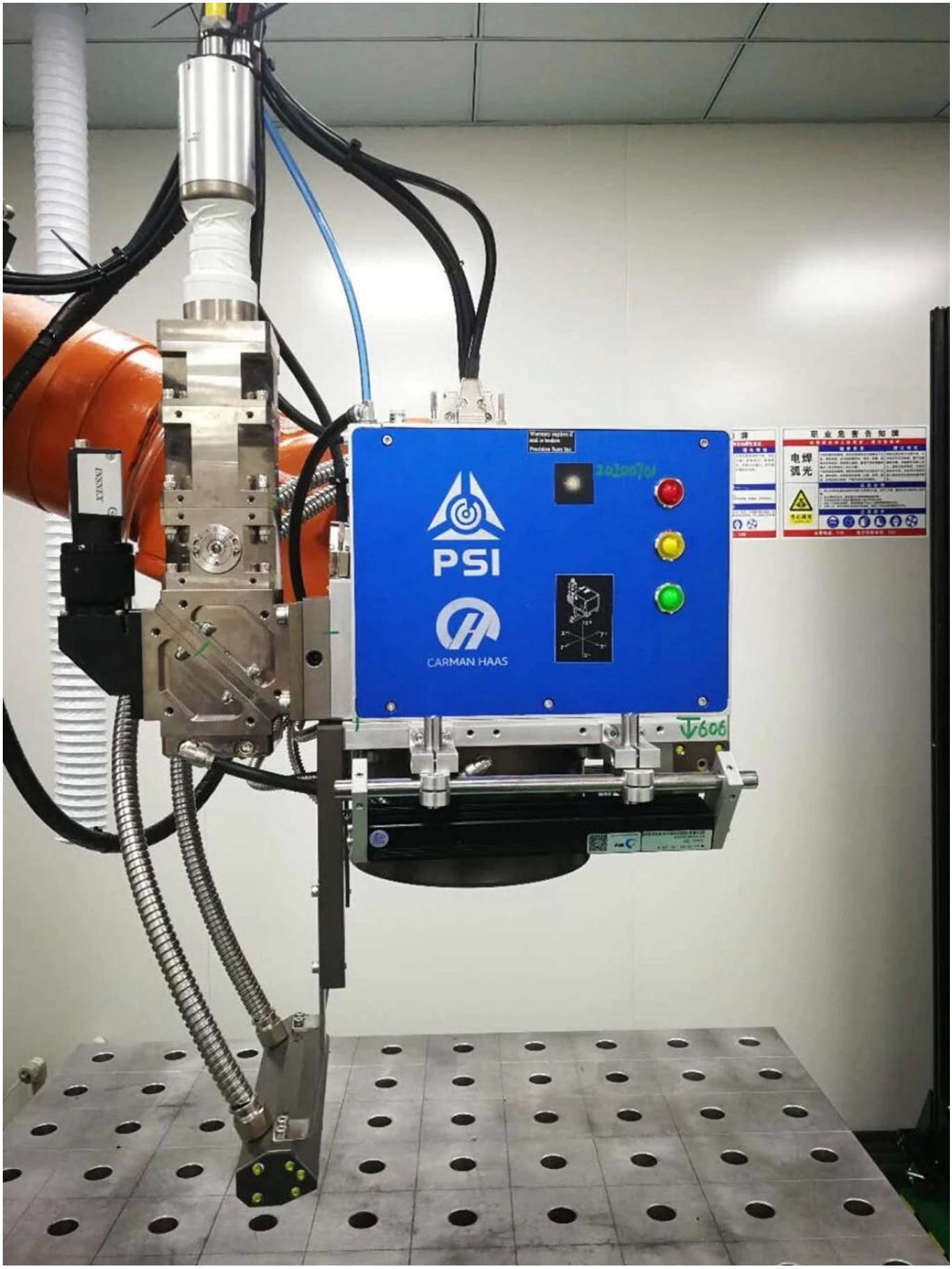
PSI
CARMAN HAAS
电焊
弧光

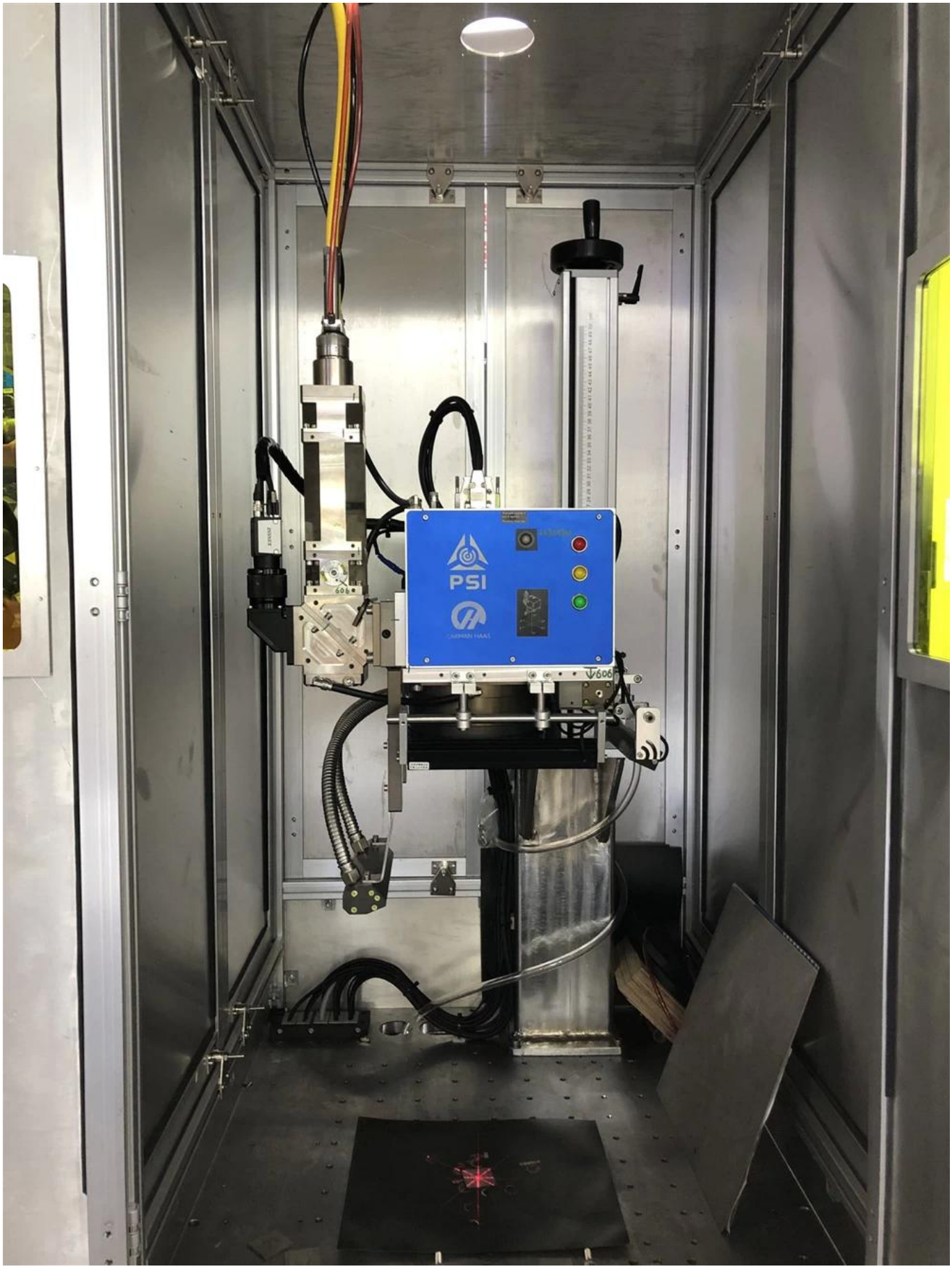

Dimensiones mecánicas (mm):

Vista principal:

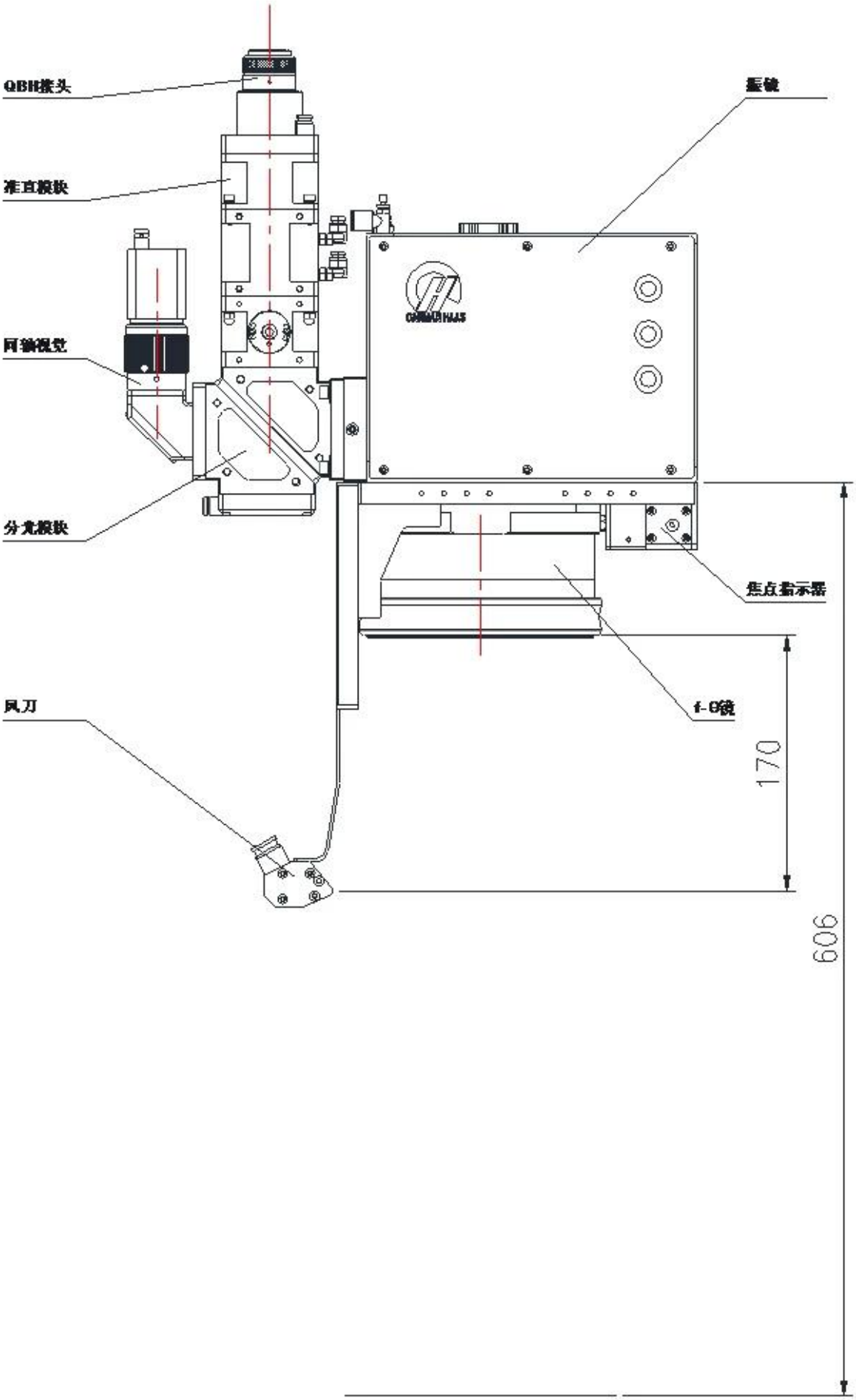
QBH接头
准直模块
同轴视觉
分光模块
风刀
振镜
焦点指示器
f-θ镜
170
606

Vista izquierda:

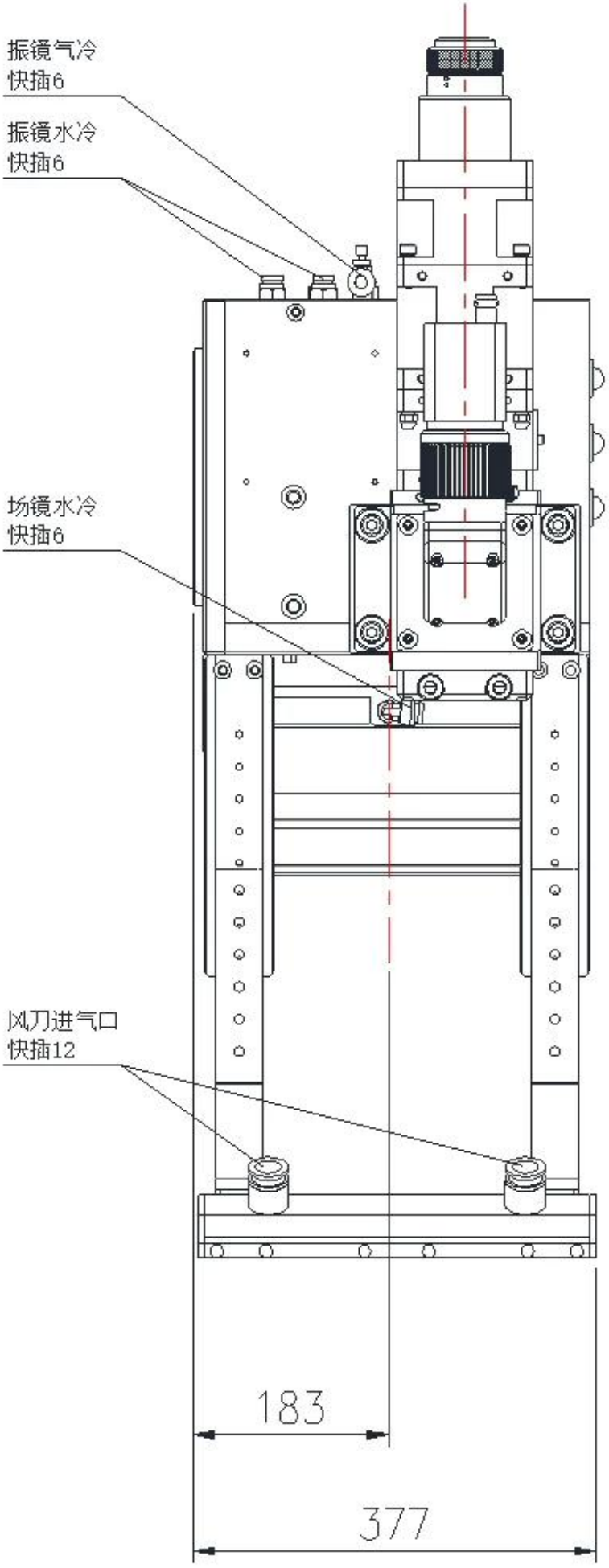
振镜气冷
快插6
振镜水冷
快插6
场镜水冷
快插6
风刀进气口
快插12
183
377

Conector entre Galvo y Lente de escaneo:

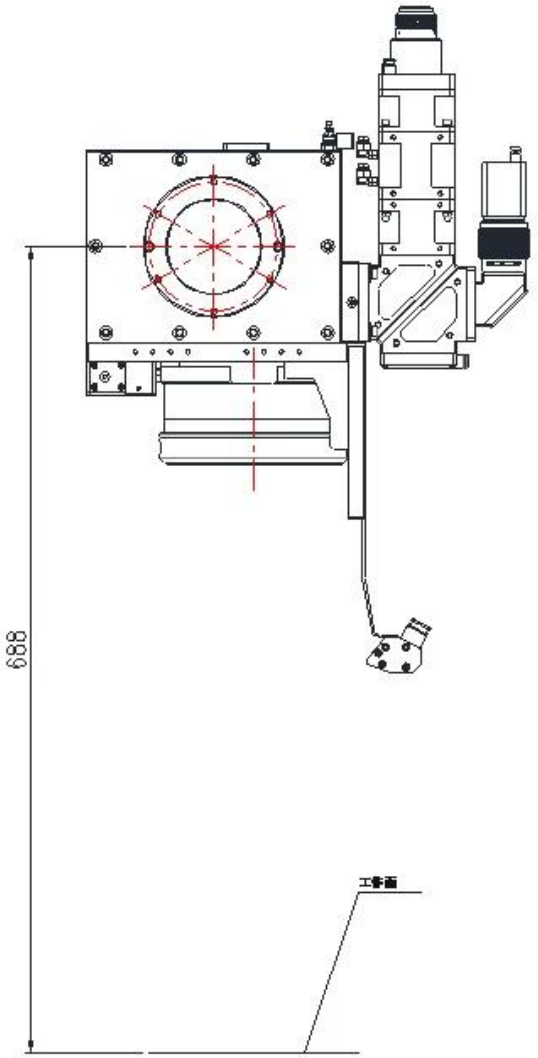

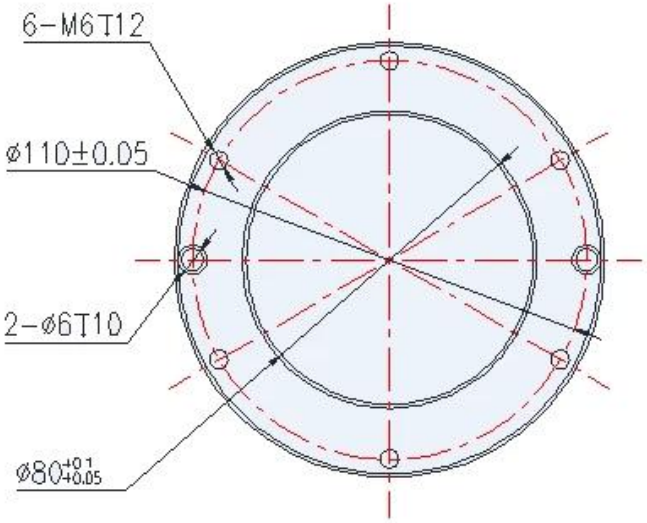

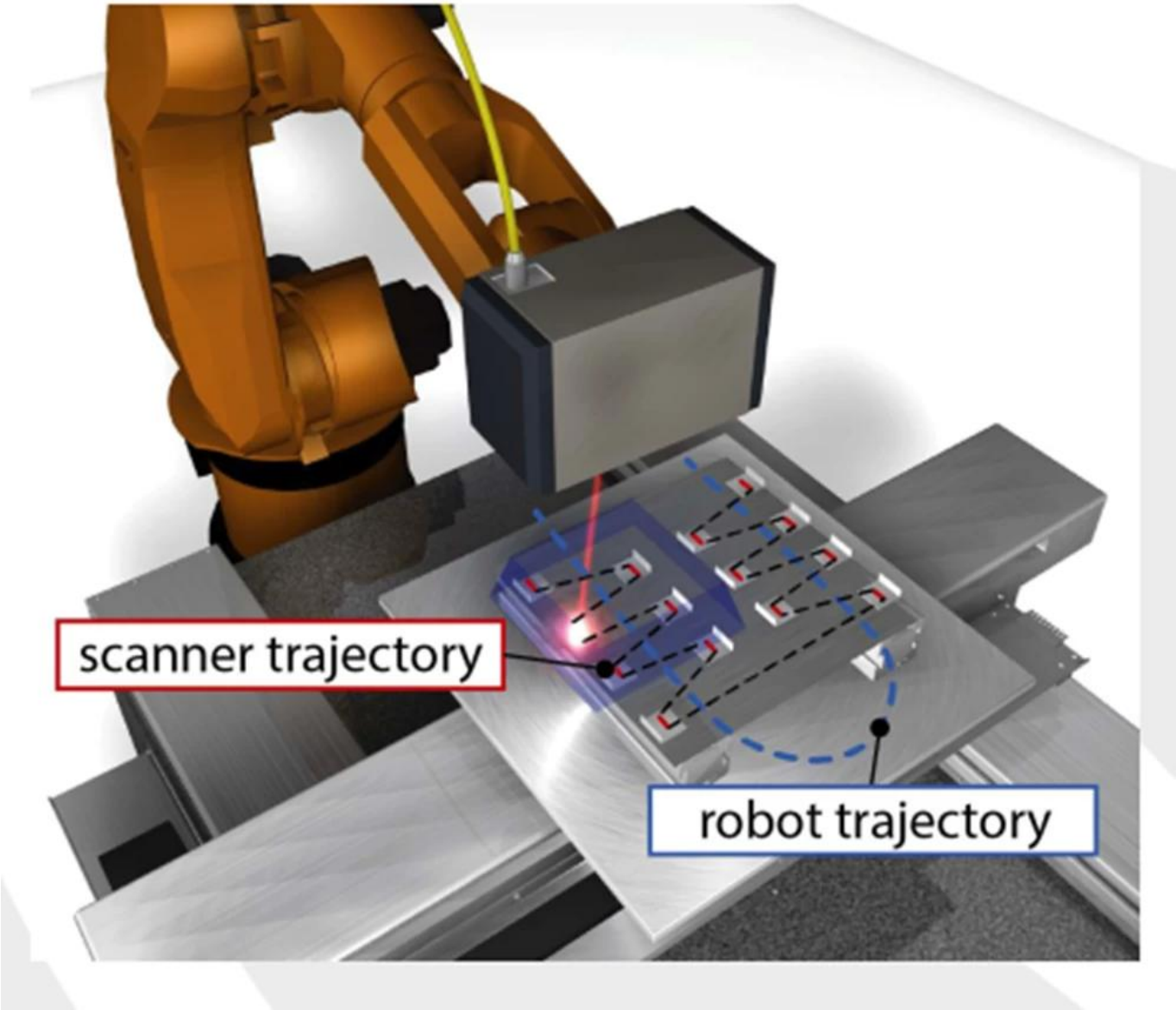

Fábrica

卡门哈斯(苏州)
CARMAN HAAS

CARMAN HAAS
企业愿景：致

verifire
zygo

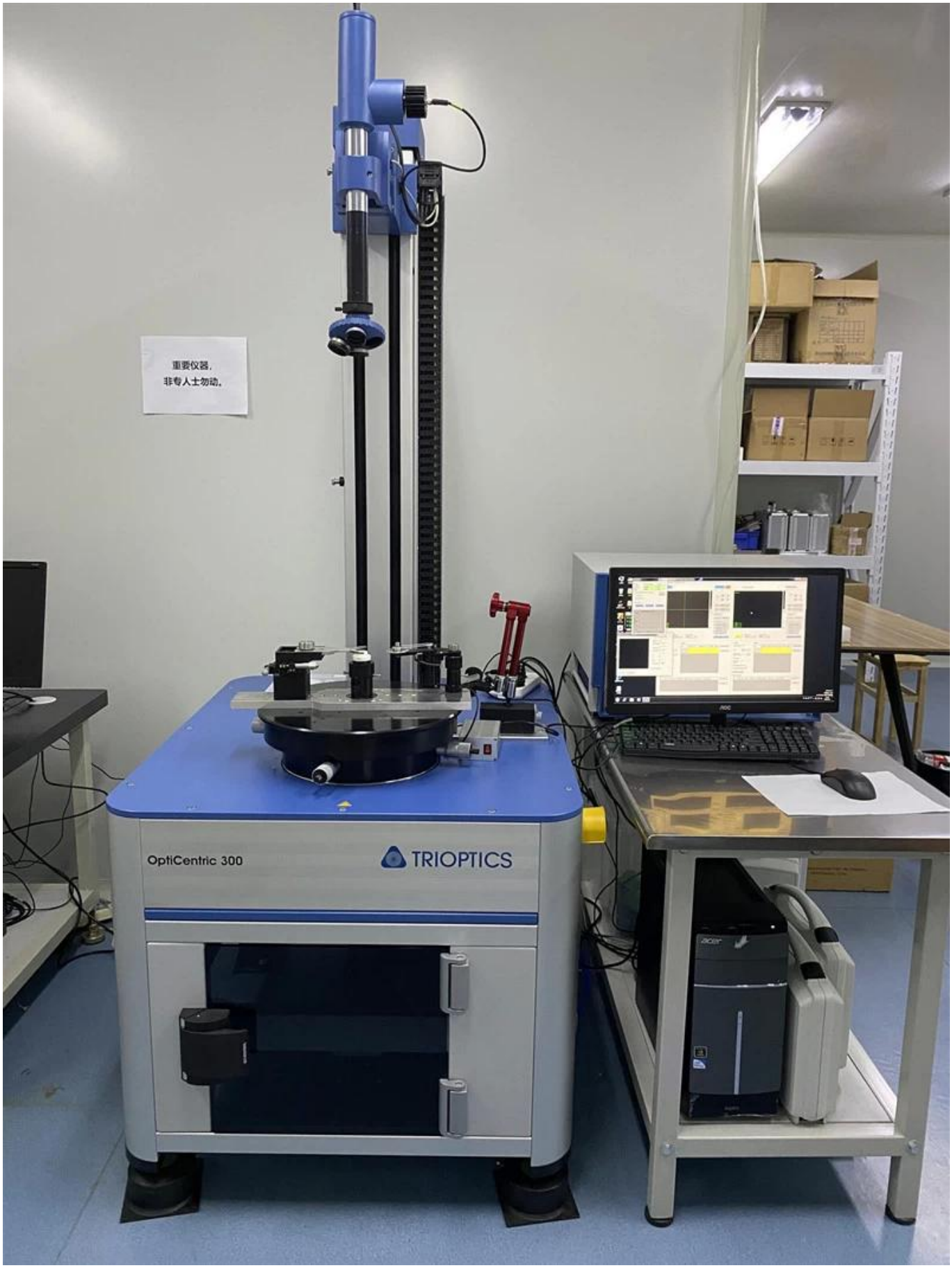
重要仪器，
非专人士勿动。
OptiCentric 300
TRIOPTICS

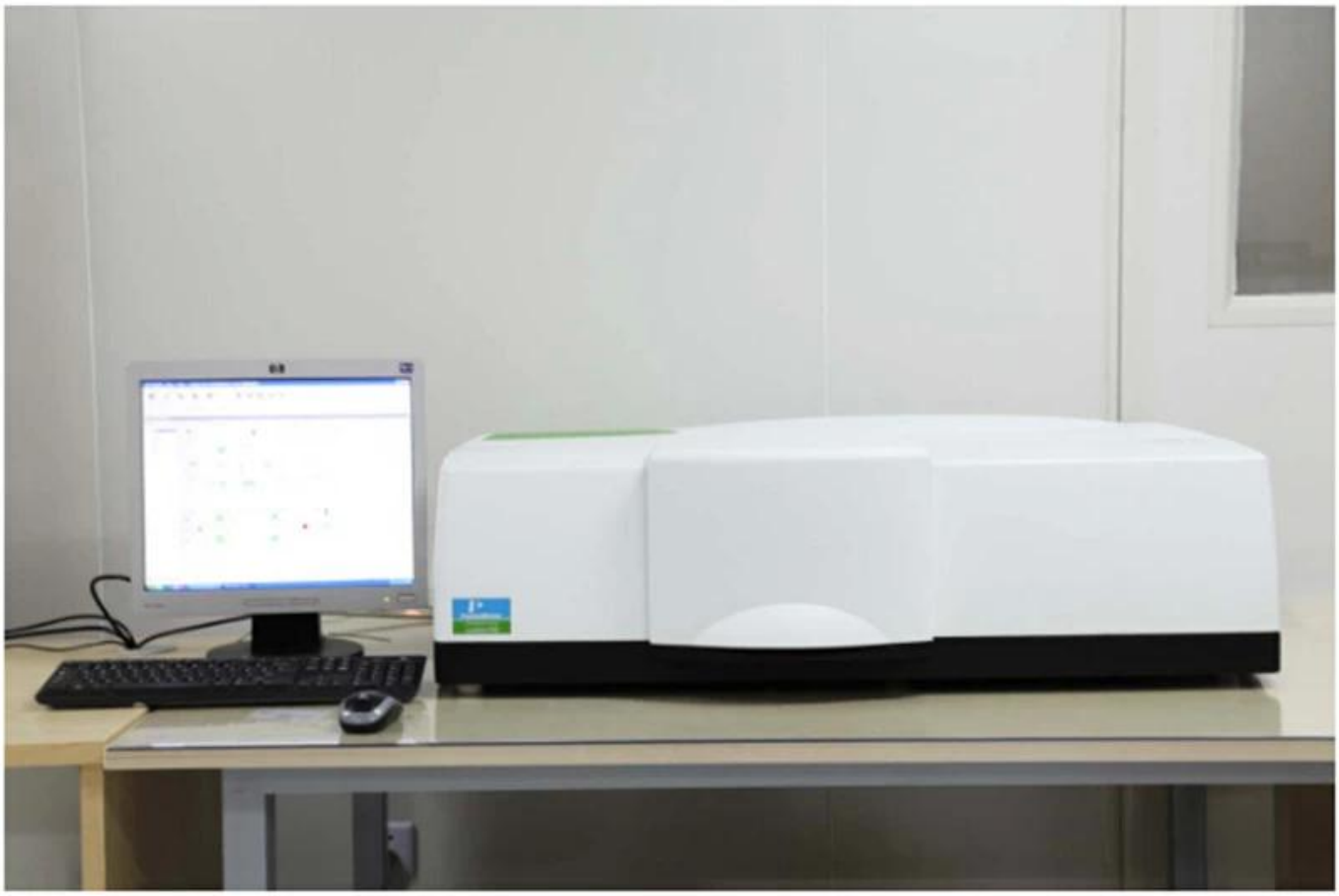

PerkinElmer Lambda 950---Testing Transmission and Reflectivity

Certificado y Exposición

CERTIFICATE

ATTESTATION
CERTIFICATE OF MACHINERY AND LOW VOLTAGE DIRECTIVES

Technical file of the company mentioned below has been observed and audit has been completed successfully. 2006/42/EC Machinery Directive and 2014/ 35/EU Low Voltage Directive have been taken as references for these processes

Company Name	: **Carman HAAS Laser Technology (Suzhou) Co., Ltd.**
Company Address	: No 155, West Road Suhong, Suzhou Industrial Park, Suzhou City, Jiangsu , P.R.China
Related Directives and Annex	: **Low Voltage Directive 2014/35/EU** **Machinery Directive 2006/42/EC**
Related Standards	: **EN ISO 12100:2010; EN 60204-1:2006+A1:2009+AC:2010**
Product Name	: **Laser Marking Machine**
Report No and Date	: SD-90049717;09.08.2018
Product Brand/Model/Type	: LMCH-3W,LMCH-5W,LMCH-10W,LMCH-15W,LMCH-20W,LMCH-25W, LMCH-30W,LMCH-50W,LMCH-60W,LMCH-70W,LMCH-100W, LMCH-120W,LMCH-150W,LMCH-200W,LMCH-300W,LMCH-500W

Certificate Number	: **M.2018.201.N6073**
Initial Assessment Date	: 10.08.2018
Registration Date	: 13.08.2018
Reissue Date/No	:
Expiry Date	: **12.08.2023**

UDEM International Certification Auditing Training Centre Industry and Trade Inc. Co.

The validity of the certificate can be checked through www.udem.com.tr. The CE mark shown on the right can only be used under the responsibility of the manufacturer with the completion of EC Declaration of Conformity for all the relevant Directives. This certificate remains the property of UDEM International Certification Auditing Training Centre Industry and Trade Inc. Co. to whom it must be returned upon request. The above named firm must keep a copy of this certificate for 15 years from the registration of certificate. This certificate only covers the product(s) stated above and UDEM must be noticed in case of any changes on the product(s)

Address: Mutlukent Mahallesi 2073 Sokak (Eski 93 Sokak) No:10 Çankaya – Ankara – TURKEY
Phone: +90 0312 443 03 90 **Fax:** +90 0312 443 03 76
E-mail: info@udemltd.com.tr www.udem.com.tr

ISO 9001

Certificate of Approval

Certificate No.: 10119Q12565R0M

Awarded to

Carman Haas Laser Technology(SuZhou) Co., Ltd.

Organization Code Certificate No. / Unified Social Credit Code:91320594MA1MF4EP56
Add.:No.155, West Road Suhong, Suzhou Industrial Park, Suzhou City, Jiangsu Province, P.R. China. 215000

Beijing ZhongLianTianRun Certification Center (ZLTR) certify that the Quality Management System of the above organization has been assessed and found to be in accordance with the requirements of the standard:

GB/T19001-2016 / ISO9001:2015

SCOPE OF CERTIFICATION/REGISTRATION

The Research and Development and Production of Optics Lenses (Except the limits of national laws and regulations.)

This certificate is made valid when used with certification scopes and the requirements of applicable laws and regulations. These requirements include, but are not limited to, administrative permits, scopes of qualifications, and CCC requirements.
Subject to operation conditions in requirements conformity with Quality Management System, This Certificate is valid for a period of three years only,
Date from: Mar 13th,2019 To: Mar 12th,2022
The effectiveness of this Certificate shall be Validated by periodic surveillance audit of ZLTR for maintenance.
Information of this certificate can be found on the official website of Beijing Zhonglian Tianrun Certification center (http://www.zltr.com.cn)

SCC Accredited CB-MS
OCSM Accrédité CCN
Accredited CB-MS (Certification Body - Management Systems)

MEMBER OF MULTILATERAL RECOGNITION ARRANGEMENT IAF

Beijing Zhongliantianrun Certification Center ISSUED BY

Beijing Zhongliantianrun Certification Center
Room2603, 22nd Floor, 2nd Unit, Block 1, No.4 Yard, Qiyang Road, Chaoyang District, Beijing, P.R. China 100102

Information of this certificate can be found on the official website of Certification and Accreditation Administration of the People's Republic of China (http://www.cnca.gov.cn)

ISO 9001

EmbalajeLista

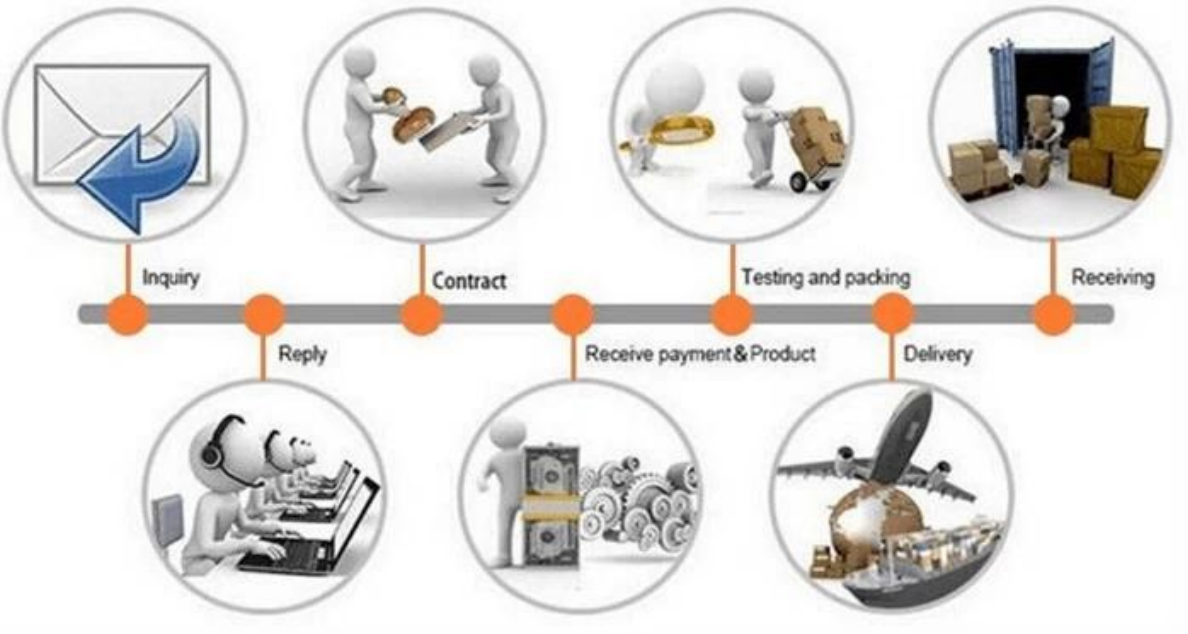

Politica de devolucion:

Se deben requerir devoluciones:
Paso 1) Póngase en contacto con nosotros con este correo electrónico de sitio web.
Paso 2) Proporcionar tanto detalle como sea posible sobre el problema que está teniendo.
Paso 3) La autorización para devolver el artículo se emitirá.
Paso 4) Devuelva el artículo para el reemplazo o reembolso acordado.

Logística:

(1) Para la entrega de pedidos de óptica láser, puede ser opcional con DHL, UPS, FEDEX, TNT, EMS, ETS

(2) paraLásermáquinapedidoEntrega, puedeserOpcionalconcondicionesdeEx TrabajoFOB, CNF, CIFPorAireoporMarbasadosobrelosel compradorpromotoresonuestro.

Preguntas más frecuentes

Q1.¿Este un fabricante?

A1: Sí, somos fabricantes profesionales y experimentados con nuestros propios moldes y líneas de producción.

Q2.¿Cómo sobre la calidad de los productos?

A2: Nuestros técnicos y los equipos de control de calidad prueban los productos uno por uno utilizando la línea de envejecimiento, dispositivos y instrumentos profesionales para garantizar la calidad de todos los productos.

Q3.¿Cómo sobre el precio?

A3: Somos un fabricante y siempre ofrecemos a nuestros clientes los precios más competitivos.

P4.¿Cómo realizar un pedido?

A4: Póngase en contacto con el servicio en línea, o envíenos un correo electrónico directamente, le responderemos con el precio del producto, las especificaciones, el embalaje, etc. Pronto. Gracias.

Q5.May I ¿Envío material al rendimiento de marcado de prueba?

A5: ¡Sí! Le invitamos a enviar material para probar nuestra calidad y servicio superior.

Q6.¿Puede visito su fábrica?

A6: Sí, bienvenido a visitar nuestra fábrica a su momento conveniente.

Q7.¿Cómo puedo hacer pedidos OEM o ODM?

A7: Tenemos diferentes procesos de impresión para diferentes OEM / ODM Orders. Póngase en contacto con nosotros con un servicio en línea o envíenos un correo electrónico directamente.

Q8. ¿Cómo debo pagar mis órdenes?

A8: Puede pagar por T / T estaría disponible para el banco calificado y el MOQ requerido para cada pedido.