Description du produit

Les composants optiques de coupe de la fibre de la fibre de Carmanhaas sont utilisés dans différents types de tête de coupe laser à fibre, transmettant et concentrant la sortie du faisceau de la fibre pour atteindre le but de couper la feuille.

Nous fournissons yAG / fibres / 1064nm **Lentille de protection de la tête de coupe de fibre laser** respectivement 5000W 1000W 1500W 2000W 4000W 6000W

CARMAN HAAS

QBH
Collimating Lens
Focusing Lens
Protective Window
Ceramic Ring
Nozzle

ProtecteurFenêtre

Diamètre (mm)	Épaisseur (mm)	enrobage
21.5	2	Ar / ar @ 1030-1090nm
24.9	1.5	Ar / ar @ 1030-1090nm
32	2	Ar / ar @ 1030-1090nm
38.1	1.5	Ar / ar @ 1030-1090nm
22.35	4	Ar / ar @ 1030-1090nm
25.4	4	Ar / ar @ 1030-1090nm
27.9	4	Ar / ar @ 1030-1090nm
30	5	Ar / ar @ 1030-1090nm
32	5	Ar / ar @ 1030-1090nm
37	sept	Ar / ar @ 1030-1090nm
38.1	6.35	Ar / ar @ 1030-1090nm

P / n	Substrat	Dia. (Mm)	ET (mm)	enrobage
W-9.5-1.5	K9 / fusionnéSilice	9.5	1.5	Ar / ar @ 1064nm
W-12.7-2	K9 / Silice fusionnée	12.7	2	Ar / ar @ 1064nm
W-20-3	K9 / Silice fusionnée	20	3/5	Ar / ar @ 1064nm
W-22.35-4	K9 / Silice fusionnée	22.35	4	Ar / ar @ 1064nm
W-30-5	K9 / Silice fusionnée	30	5	Ar / ar @ 1064nm
W-34-3	K9 / Silice fusionnée	34	3	Ar / ar @ 1064nm
W-37-2	K9 / Silice fusionnée	37	2/7	Ar / ar @ 1064nm
W-50-10	K9 / Silice fusionnée	50	dix	Ar / ar @ 1064nm
Les listes ci-dessus sont nos pièces standard et nous pouvons également rendre les pièces personnalisées pour vous.				

Cliquer sur **Lentille de focalisation pour la tête de coupe de fibres** pour plus d'informations

Installation Diagram

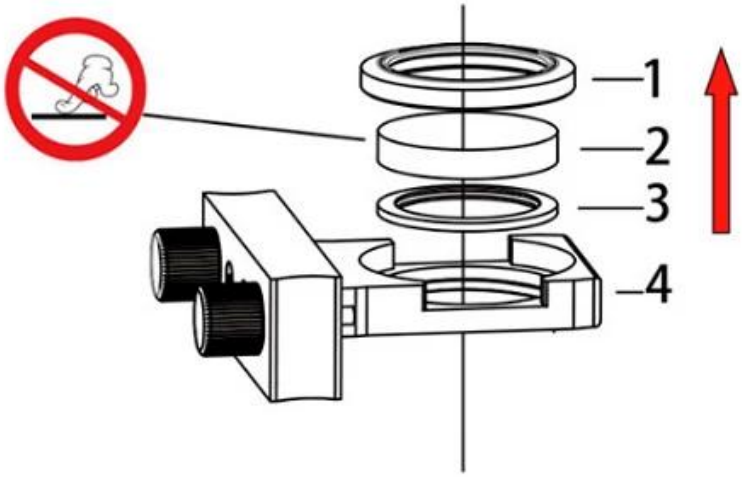

1. Fixed Ring
2. Protective Windows
3. Sealing Ring
4. Supported Base

NOTICE: 1—3 Parts Should be taken out in the direction of the arrow, otherwise these parts will be damaged.

Usine

CARMAN HAAS
企业愿景：致

verifire
zygo

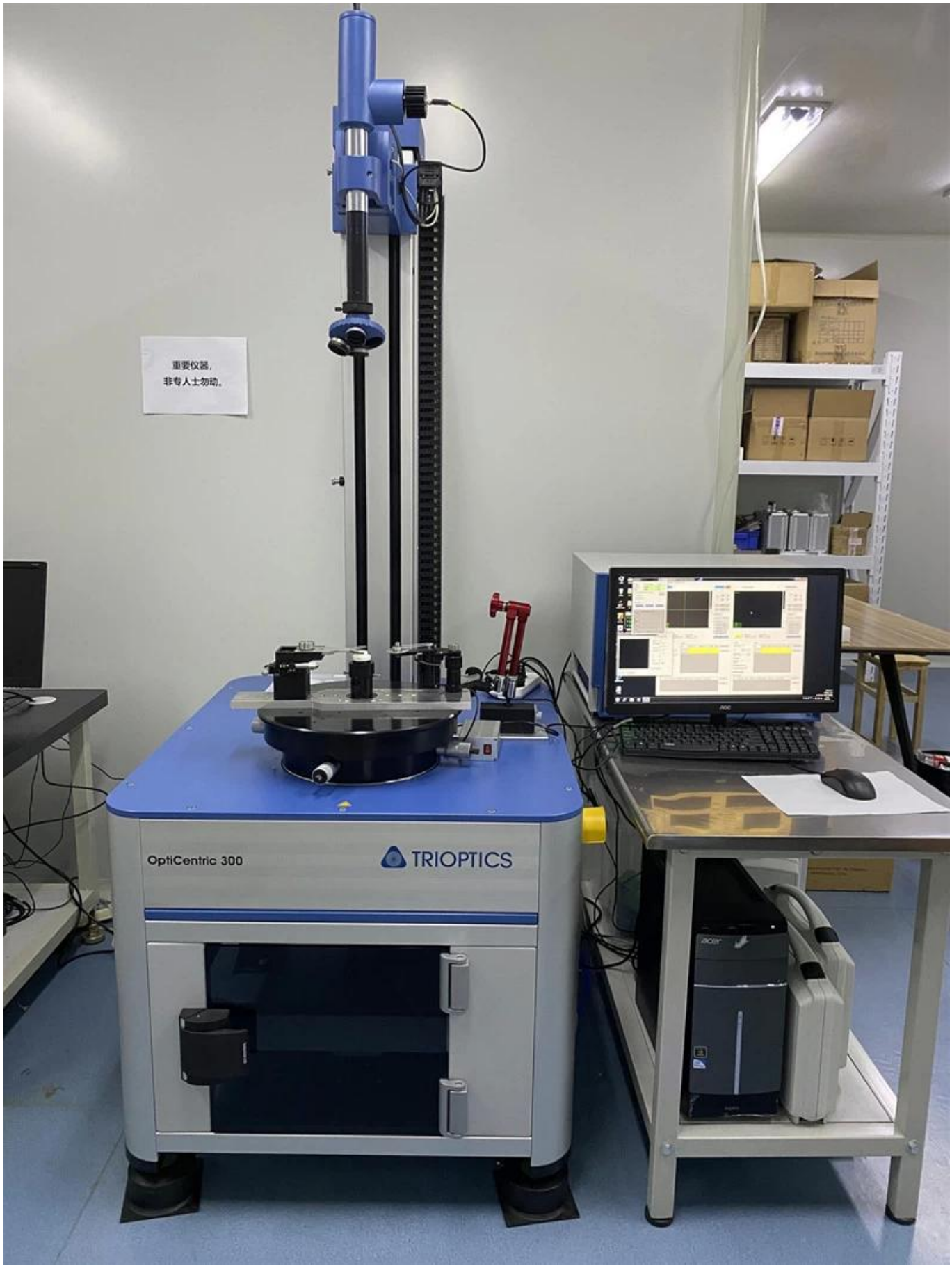
重要仪器，
非专人士勿动。
OptiCentric 300
TRIOPTICS

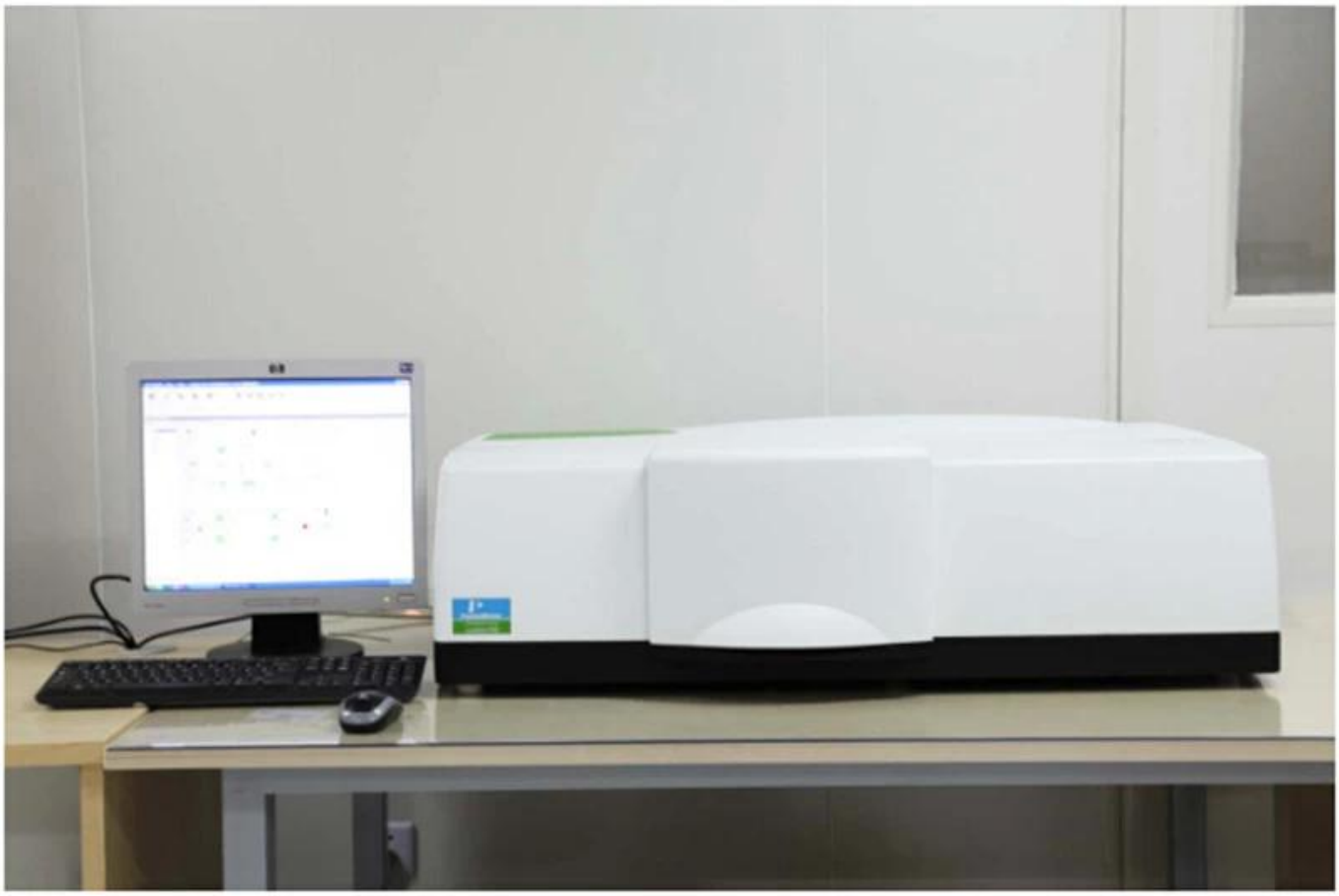

PerkinElmer Lambda 950---Testing Transmission and Reflectivity

CERTIFICATE

ATIESTATION
CERTIFICATE OF MACHINERY AND LOW VOLTAGE DIRECTIVES

Technical file of the company mentioned below has been observed and audit has been completed successfully. 2006/42/EC Machinery Directive and 2014/ 35/EU Low Voltage Directive have been taken as references for these processes

Company Name	: **Carman HAAS Laser Technology (Suzhou) Co., Ltd.**
Company Address	: No 155, West Road Suhong, Suzhou Industrial Park, Suzhou City, Jiangsu , P.R.China
Related Directives and Annex	: **Low Voltage Directive 2014/35/EU** **Machinery Directive 2006/42/EC**
Related Standards	: **EN ISO 12100:2010; EN 60204-1:2006+A1:2009+AC:2010**
Product Name	: **Laser Marking Machine**
Report No and Date	: SD-90049717;09.08.2018
Product Brand/Model/Type	: LMCH-3W,LMCH-5W,LMCH-10W,LMCH-15W,LMCH-20W,LMCH-25W, LMCH-30W,LMCH-50W,LMCH-60W,LMCH-70W,LMCH-100W, LMCH-120W,LMCH-150W,LMCH-200W,LMCH-300W,LMCH-500W
Certificate Number	: **M.2018.201.N6073**
Initial Assessment Date	: 10.08.2018
Registration Date	: 13.08.2018
Reissue Date/No	:
Expiry Date	: **12.08.2023**

UDEM International Certification Auditing Training Centre Industry and Trade Inc. Co.

The validity of the certificate can be checked through www.udem.com.tr. The CE mark shown on the right can only be used under the responsibility of the manufacturer with the completion of EC Declaration of Conformity for all the relevant Directives. This certificate remains the property of UDEM International Certification Auditing Training Centre Industry and Trade Inc. Co. to whom it must be returned upon request. The above named firm must keep a copy of this certificate for 15 years from the registration of certificate. This certificate only covers the product(s) stated above and UDEM must be noticed in case of any changes on the product(s)

Address: Mutlukent Mahallesi 2073 Sokak (Eski 93 Sokak) No:10 Çankaya – Ankara – TURKEY
Phone: +90 0312 443 03 90 **Fax:** +90 0312 443 03 76
E-mail: info@udemltd.com.tr www.udem.com.tr

ISO 9001

Certificate of Approval

Certificate No.: 10119Q12565ROM

Awarded to

Carman Haas Laser Technology(SuZhou) Co., Ltd.

Organization Code Certificate No. / Unified Social Credit Code:91320594MA1MF4EP56
Add.:No.155, West Road Suhong, Suzhou Industrial Park, Suzhou City, Jiangsu Province, P.R. China. 215000

Beijing ZhongLianTianRun Certification Center (ZLTR) certify that the Quality Management System of the above organization has been assessed and found to be in accordance with the requirements of the standard:

GB/T19001-2016 / ISO9001:2015

SCOPE OF CERTIFICATION/REGISTRATION

The Research and Development and Production of Optics Lenses (Except the limits of national laws and regulations.)

This certificate is made valid when used with certification scopes and the requirements of applicable laws and regulations. These requirements include, but are not limited to, administrative permits, scopes of qualifications, and CCC requirements.
Subject to operation conditions in requirements conformity with Quality Management System,
This Certificate is valid for a period of three years only,
Date from: Mar 13th,2019 To: Mar 12th,2022
The effectiveness of this Certificate shall be Validated by periodic surveillance audit of ZLTR for maintenance.
Information of this certificate can be found on the official website of Beijing Zhonglian Tianrun Certification center (http://www.zltr.com.cn)

SCC Accredited CB-MS
OCSM Accrédité CCN
Accredited CB-MS (Certification Body – Management Systems)

MEMBER OF MULTILATERAL RECOGNITION ARRANGEMENT IAF

Beijing Zhongliantianrun Certification Center ISSUED BY

Beijing Zhongliantianrun Certification Center
Room2603, 22nd Floor, 2nd Unit, Block 1, No.4 Yard, Qiyang Road, Chaoyang District, Beijing, P.R. China 100102
Information of this certificate can be found on the official website of Certification and Accreditation Administration of the People's Republic of China (http://www.cnca.gov.cn)

ISO 9001

Liste de colisage

Packaging & Shipping

Packaging 1

Packaging 2

Packaging 3

Shipping 4

DHL EXPRESS

TNT

EMS

FedEx Federal Express

SF EXPRESS 顺丰速运

ups

Politique de retour:

Devrait revenir être requis:
Étape 1) Contactez-nous avec ce site Web Email.
L'étape 2) fournit le plus de détails possible sur le problème que vous rencontrez.
Étape 3) L'autorisation de renvoyer l'article sera émise.
Étape 4) Remettez l'article pour le remplacement ou le remboursement convenus.

Logistique:

(1) Pour la livraison de la commande d'optique laser, peut être facultative avec DHL, UPS, FedEx, TNT, EMS, ETS

(2) Pour la livraison de commandes de la machine laser, peut être facultative avec des termes d'exemples de FOB, CNF, CIF par voie aérienne ou par mer sur la base des transitaires de l'acheteur ou de la nôtre.

FAQ

Q1.Atrez-vous un fabricant?
A1: Oui, nous sommes fabricants professionnels et expérimentés avec nos propres moules et lignes de production.

Q2.Comment la qualité des produits?
A2: Nos techniciens et équipes de QC testent les produits un par un à l'aide de la ligne de vieillissement, des appareils professionnels et des instruments pour assurer la qualité de tous les produits.

Q3.Comment le prix?
A3: Nous sommes un fabricant et nous offrons toujours à nos clients les prix les plus compétitifs.

Q4.Comment passer une commande?
A4: Contact avec le service en ligne ou envoyé par courrier électronique directement par courrier électronique, nous vous répondrons avec le prix du produit, les spécifications, l'emballage, etc. bientôt.

Merci.

Q5.May j'envoie du matériel pour tester les performances de marquage?
A5: Oui! Vous êtes invité à envoyer des documents pour tester notre qualité et notre service supérieur.

Q6.can je visite votre usine?
A6: Oui, bienvenue pour visiter notre usine à votre temps commode.

Q7.Comment-je faire des commandes OEM ou ODM?
A7: Nous avons un traitement d'impression différent pour différents ordres OEM / ODM. S'il vous plaît contactez-nous avec un service en ligne ou envoyez-nous un e-mail directement.

Q8. Comment devrais-je payer mes commandes?
A8: Vous pouvez payer par T / T serait disponible pour une banque qualifiée et un MOQ requis pour chaque commande.