Information produit

Description du produit:

Céramique laser pour tête de coupe de fibre
Type A:
28 mm (OEM Precitec P0571-1051-00001)
Diamètre extérieur: 28 / 24,5 mm Épaisseur: 12 mm
Type B:
28 mm (OEM Precitec P0571-260-00001)
Diamètre extérieur: 28 / 24,5 mm Épaisseur: 12 mm
Type C:
32 mm (OEM Raytools BT240 / BM109)
Diamètre extérieur: 32 / 28,5 mm Épaisseur: 12 mm

Caractéristiques du produit:

(1) Céramique importée, isolation efficace, longue durée de vie
(2) alliage spécial de haute qualité, bonne conductivité, haute sensibilité
(3) lignes lisses, isolation élevée

Fabricant de buses de découpe laser à fibre Chine

Product Details

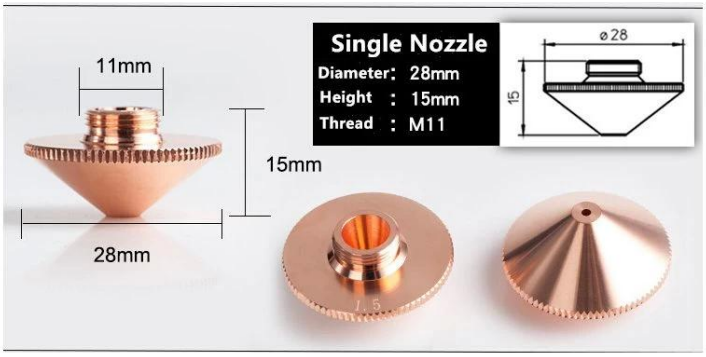

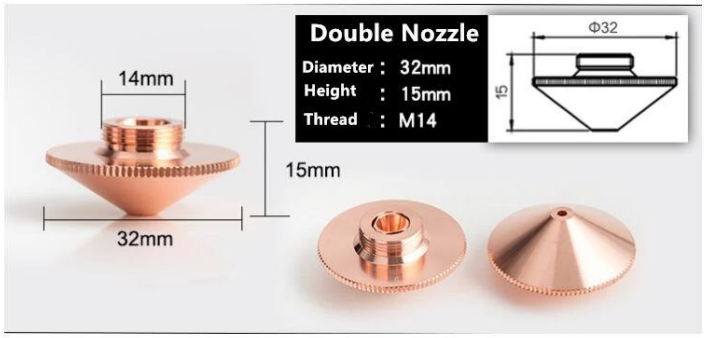

PRODUCT SPECIFICATIONS

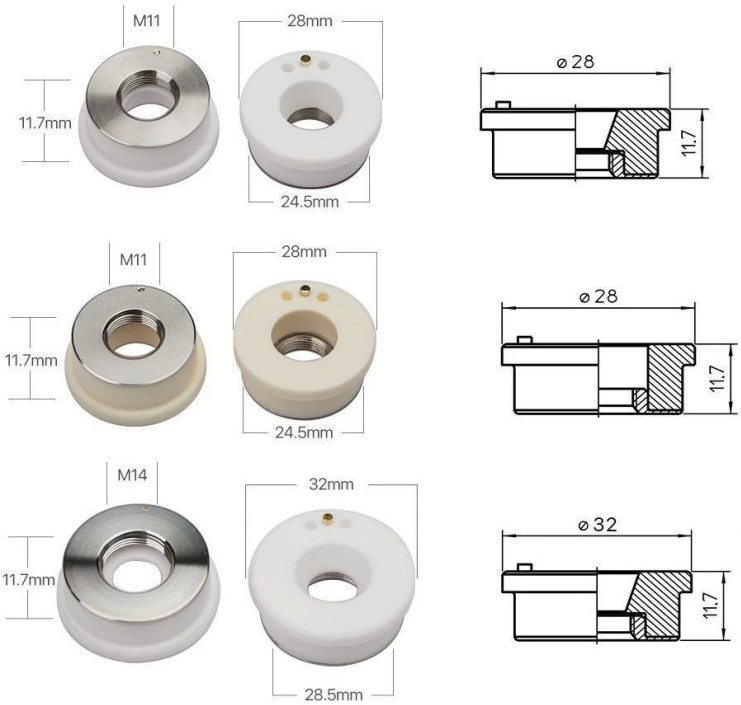

PACKAGING

Buse de tête de coupe laser à fibre:

Diamètre (mm)	Hauteur (mm)	Epaisseur (mm)	enrobage
28	15	Double	1,0 / 1,2 / 1,5 / 2,0 / 2,5 / 3,0 / 3,5 / 4,0 / 4,5 / 5,0
28	15	Célibataire	1,0 / 1,2 / 1,5 / 2,0 / 2,5 / 3,0 / 3,5 / 4,0 / 4,5 / 5,0
32	15	Double	1,0 / 1,2 / 1,5 / 2,0 / 2,5 / 3,0 / 3,5 / 4,0 / 4,5 / 5,0
32	15	Célibataire	1,0 / 1,2 / 1,5 / 2,0 / 2,5 / 3,0 / 3,5 / 4,0 / 4,5 / 5,0
10,7	22.2	Double	1,0 / 1,2 / 1,5 / 2,0 / 2,5 / 3,0 / 3,5 / 4,0
10,7	22.2	Célibataire	1,0 / 1,2 / 1,5 / 2,0 / 2,5 / 3,0 / 3,5 / 4,0
11,4	16	/	0,8 / 1,0 / 1,2 / 1,5 / 2,0 / 2,5
15	19	Double	1,0 / 1,2 / 1,5 / 2,0 / 2,5 / 3,0
15	19	Célibataire	0,8 / 1,0 / 1,2 / 1,5 / 1,8 / 2,0 / 2,5 / 3,0

Tête de découpe laser à fibre autofocus

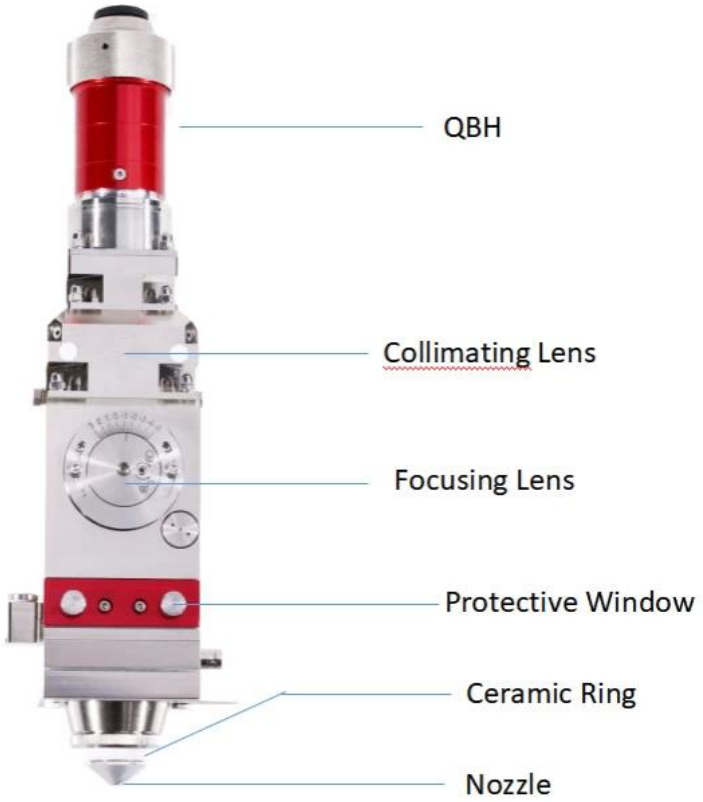

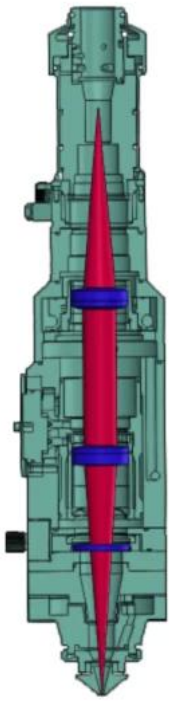

光纤切割头光路示意图
Figure of Fiber Cutting Head

Usine

TRIOPTICS OptiSpheric 2000 AF

---Testing EFL、R、Centering Error、Wedge Angle、BFL、MTF

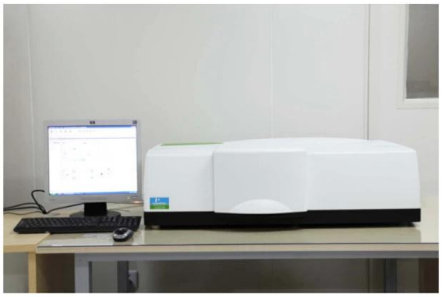

PerkinElmer Lambda 950---Testing Transmission and Reflectivity

Carmanhaas Coating Machine

Certificat et exposition

Liste de colisage

Packaging & Shipping

Packaging 1

Packaging 2

Packaging 3

Shipping 4

DHL EXPRESS

TNT

EMS

FedEx Federal Express

SF EXPRESS 顺丰速运

ups

Politique de retour:

Si des retours sont requis:

Étape 1) Contactez-nous avec ce courriel de site Web.
Étape 2) Fournissez autant de détails que possible sur le problème que vous rencontrez.
Étape 3) L'autorisation de retourner l'article sera émise.
Étape 4) Renvoyez l'article pour le remplacement ou le remboursement convenu.

Logistique:

(1) Pour la livraison de la commande Laser Optics, peut être facultatif avec DHL, UPS, FedEx, TNT, EMS, etc.

(2) pour la livraison de commande de machine Laser, peut être facultative avec les conditions EXWork, FOB, CNF, CIF par air ou par mer en fonction des forwar ders de l'acheteur ou des nôtres.

FAQ

Q1.Êtes-vous un fabricant?

A1: Oui, nous sommes un fabricant professionnel et expérimenté avec nos propres moules et lignes de production.

Q2.How la qualité des produits?

A2: Nos techniciens et nos équipes de contrôle qualité testent les produits un par un en utilisant une ligne vieillissante, des appareils et des instruments professionnels pour assurer la qualité de tous les produits.

Q3.How sur le prix?

A3: Nous sommes un fabricant et offrons toujours à nos clients les prix les plus compétitifs.

Q4.Comment passer une commande?

A4: Contactez le service en ligne ou envoyez-nous un e-mail directement, nous vous répondrons bientôt avec le prix du produit, les spécifications, l'emballage, etc. Je vous remercie.

Q5.Puis-je envoyer du matériel pour tester les performances de marquage?

A5: Oui! Vous êtes invités à envoyer du matériel pour tester notre qualité et notre service supérieurs.

Q6.Puis-je visiter votre usine?

A6: Oui, bienvenue pour visiter notre usine à votre moment opportun.

Q7.How puis-je passer des commandes OEM ou ODM?

A7: Nous avons différents traitements d'impression pour différents ordres OEM / ODMers. Veuillez nous contacter avec le service en ligne ou nous envoyer un e-mail directement.

Q8. Comment dois-je payer mes commandes?

A8: Vous pouvez payer par T / T serait disponible pour la banque qualifiée et MOQ requis pour chaque commande.