□□□□□□ □□ □□□□□□□

□□□□□□ □□□□□:

Galvo □□□ □□□□ □□□□□□□□ □□□□□□□ □□□, □□□□□□□□□ □□□□□□ □□□□□□ □□□ □□□□□ □□□□□ □□□□□□□□□□□, □□□ □□□□□□□□□ □□□□□□, □□□ □□□□□□□□ □□□□□, □□□□□ □□□□-□□□□□□□□□□□ □□□□□□ □□, □□ □□□□□□□ □□□ □□□□□□ □□□ □□ □□□□□ □□□□□□□□ □□□□□□□□□□□□□ □□□□□□ □□□□ □□ □□□□□ □□□ □□□ □□ □□□□ □□□ □□□□□□□□, □□□□□□ □□□□□□□□ □□ □□□□□□ □□□ □□□□□, □□□□ □□□ □□□ □□□□□, □□□□□□ □□□□□, □□□ □□ □□□□, □□□□ 3, MP4 □□□□, □□□□□□□ □□□□, □□□□, □□□□□□, □□□□□, □□□□ □□□□□□□□□ □□□□□□□□ □□ □□□□□□□□ □□ □□□ □□□□□□□□ □□ □□□□□□□□□ □□□ □□□□ □□□□ □□ □□□□ □□ □□□□, □□□□ □□□□□□, □□□□□, □□□□□□□, □□□□ □□□ □□□□□□□, □□□□□ □□□□□, □□□□ □□□ □□□□□□□, □□□□□□□□ □□ □□ □□□□ □□, □□ □□□□ □□□ □□ □□□□□□ □□ □□□ □□□□ □□□□□□□ □□□□□□□□□□, □□□□, □□□ □□ □□□□□□□□ □□ □□□ □□□□□□□ □□, □□□□□, □□□□□, □□□□□□□□□□□□, □□□□□, □□□□□□□□, □□□□, □□□□□ □□ □□□□ □□□□□ □□□□□ □□□□ □□□□□ □□ □□□□□, □□□□ □□□□□ □□□□, □□ □□□□□ - □□□□, □□□□ - □□□□□□□□□□, □□□□ - □□□□□, □□□□□ □□□□□□ □□□□□ - □□□□□ □□□□ □□□□□□□ □□□□□□□□□□□ □□ □□□□□□□□ □□ □□□ □□□□□□□ □□□

□□□□□□□□□□:

1. Highspeed □□□□□□□□ □□□□□□□□□□□□□ □□ □□□□□ 4000 □□□□ / □□□□□ □□ □□ □□□ □□ □□□ □□□□ □□□□□□□□□□ □□□□ □□ □□□ □□□□ □□□□ □□□ □□ □□□□□□□ □□□□□□ □□□ □□□□ □□□□□ □□□□ □□□

2. □□□□□ □□□□□□ □□□□□□□□ □□ □□□□□ □□□□□□□ □□ □□□ □□□□□□ □□□□□□□□□□□□□ □□□□□□□□□

3. □□□□□ □□□□□□□□ □□ □□□ □□□□□ □□□□□□□□ □□□□□□□□□ □□ □□□□□□□ □□□□ □□□□ □□ □□ □□□□□□□ □□ □□□□□□ □□ □□□□□□□ □□□□□□□□ □□ □□□ □□□□ □□□

4. □□□□□ □□□□□□□ □□ □□□□ □□□□□ □□□□□□ □□□□ □□□□□□ □□ □□□□□□□ □□□□□□□□□ □□□□ □□□[□□□□ □□□□□□□□□ □□□□□□□□□□□□□ □□□](#))

Product Details

What's Included

Galvo Scanner

Power Supply

DB25 Cables

□□□□□□ □□□□□□:

□□□□□	**20B**	**30B**
□□□□□□ (□□□□)	20	30
□□□□□□□ □□□□□ □□□	Rad 0.35 □□□	Rad 0.35 □□□
nonlinearity	<0.5 mrad	<0.5 mrad
□□□□ □□□□□	0.5ms	0.7ms
RepeatabiIity	<□□ □□□□	<□□ □□□□
□□□ □□□□	<50 □□□□□□ / □□	<50 □□□□□□ / □□
□□□□□ □□□□	<15 □□□□ / □□	<15 □□□□ / □□
8 □□□□ □□ □□□□ □□□□ □□□□ □□ □□□□ war 30 □□□□ □□ □□□ □□□□□□□	<0.05 mrad	<0.05 mrad
□□□ □□ □□□□□□□ □□□□	1 □□ / □□	0.5 □□ / □□
□□□□□□□□□ □□□□□	4m / s	2m / s
□□□□□ □□ □□□□□□□□□□	± 15VDC Max.5A	± 15VDC Max.5A
□□□□□□ □□□□□□	XY2-100 □□ □□□□□□	XY2-100 □□ □□□□□□
□□□□□□ □□□□□	± 5V	± 5 □□ □□ ± 10 □□
□□□□□□□□ □□□□□□□□□□□	1064nm	
□□□□□□□ □□□□□□	25 ℃ ± 10 ℃	25 ℃ ± 10 ℃

□□□□□□□□□ □□□□ (□□□□))

Model: 20B

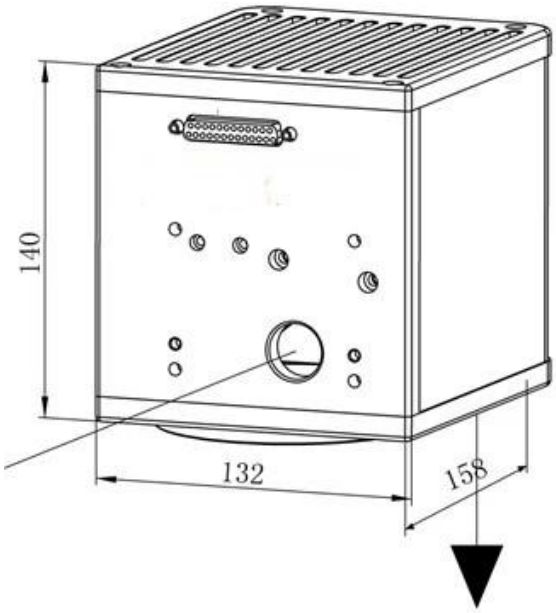

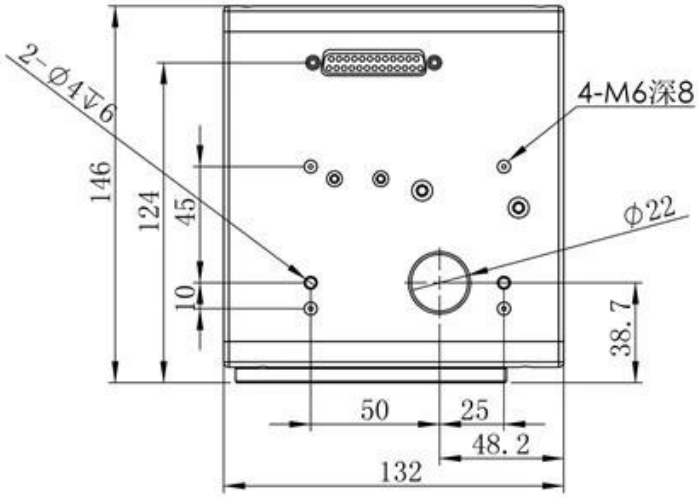

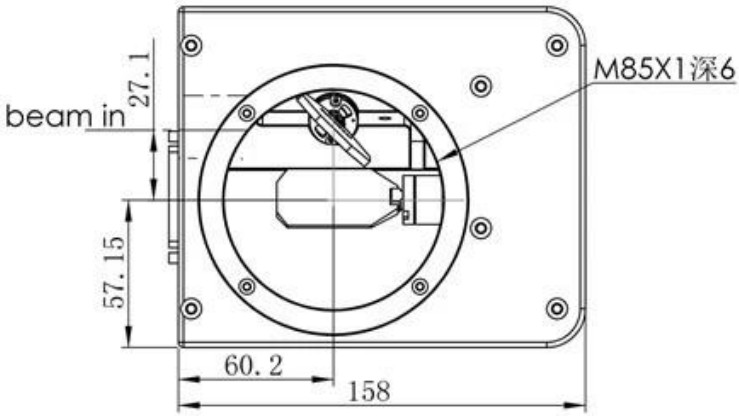

Model: 30B

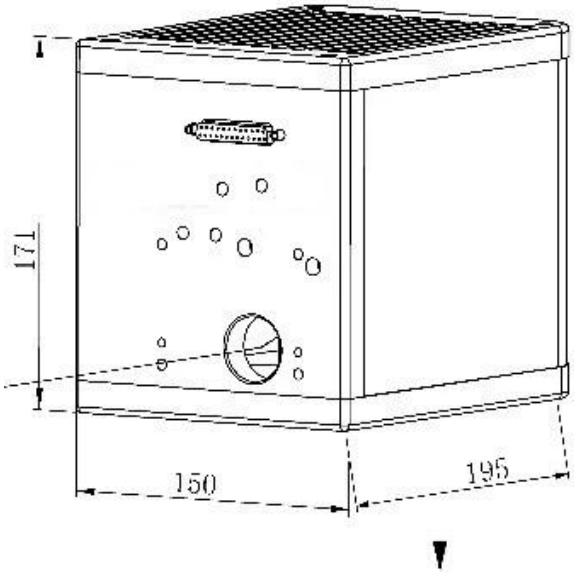

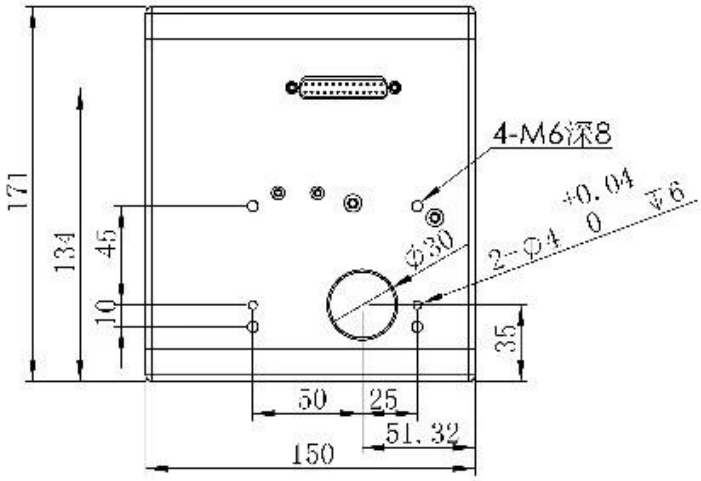

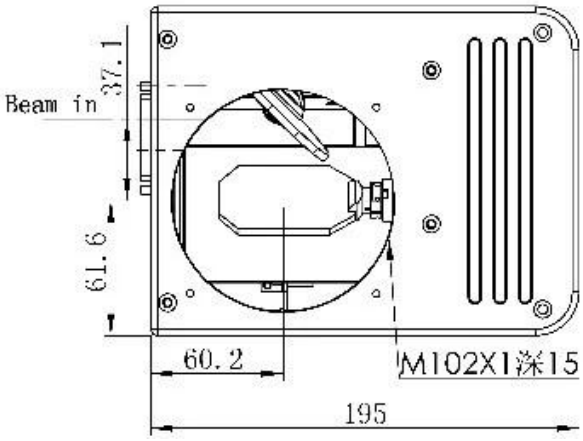

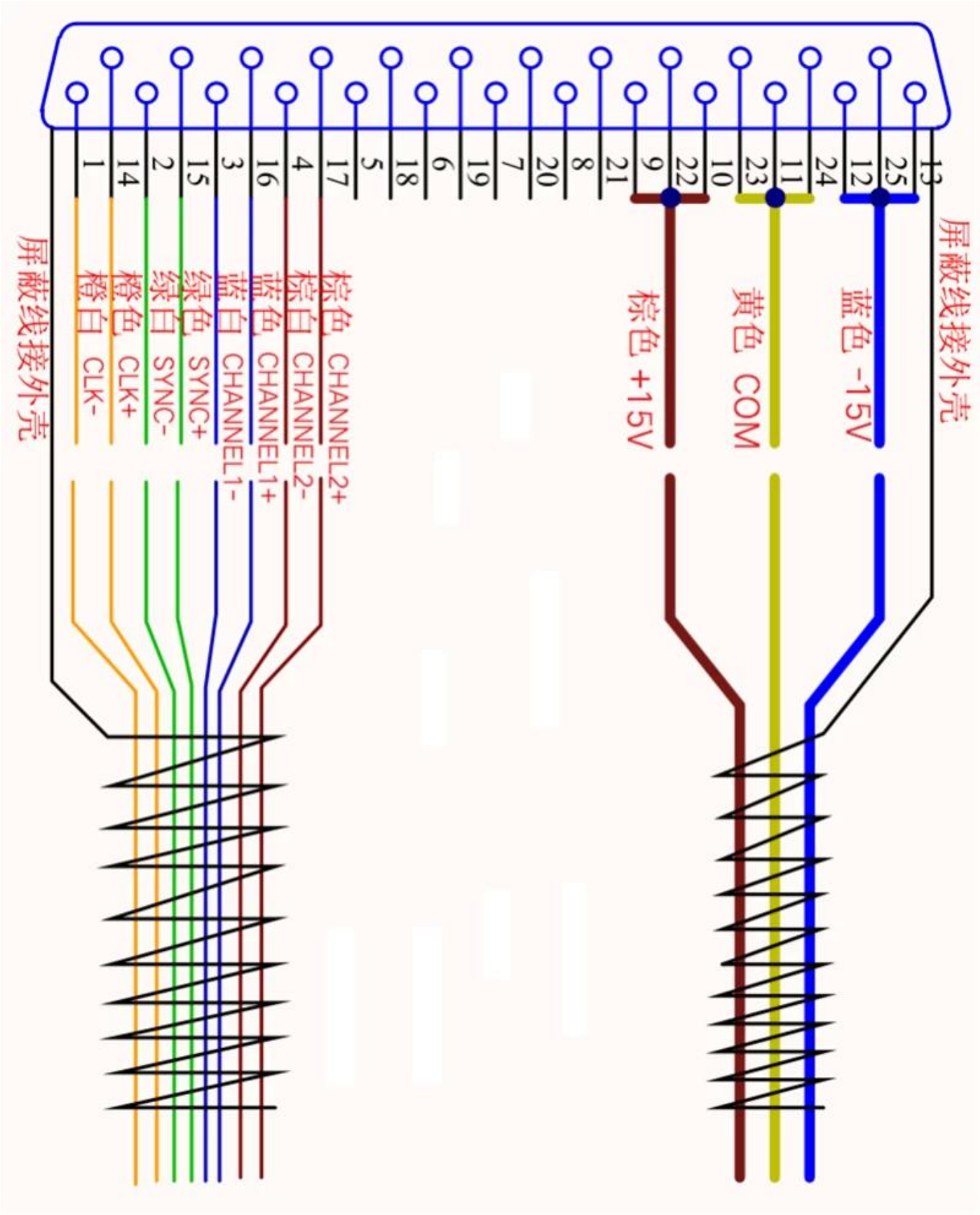

विद्युत इंटरफ़ेस परिभाषा :

1
14
2
15
3
16
4
17
5
18
6
19
7
20
8
21
9
22
10
23
11
24
12
25
13
屏蔽线接外壳
橙白 CLK-
橙色 CLK+
绿白 SYNC-
绿色 SYNC+
蓝白 CHANNEL1-
蓝色 CHANNEL1+
棕白 CHANNEL2-
棕色 CHANNEL2+
棕色 +15V
黄色 COM
蓝色 -15V
屏蔽线接外壳

Galvo Laser Welder

Galvo Laser Welding Samples:

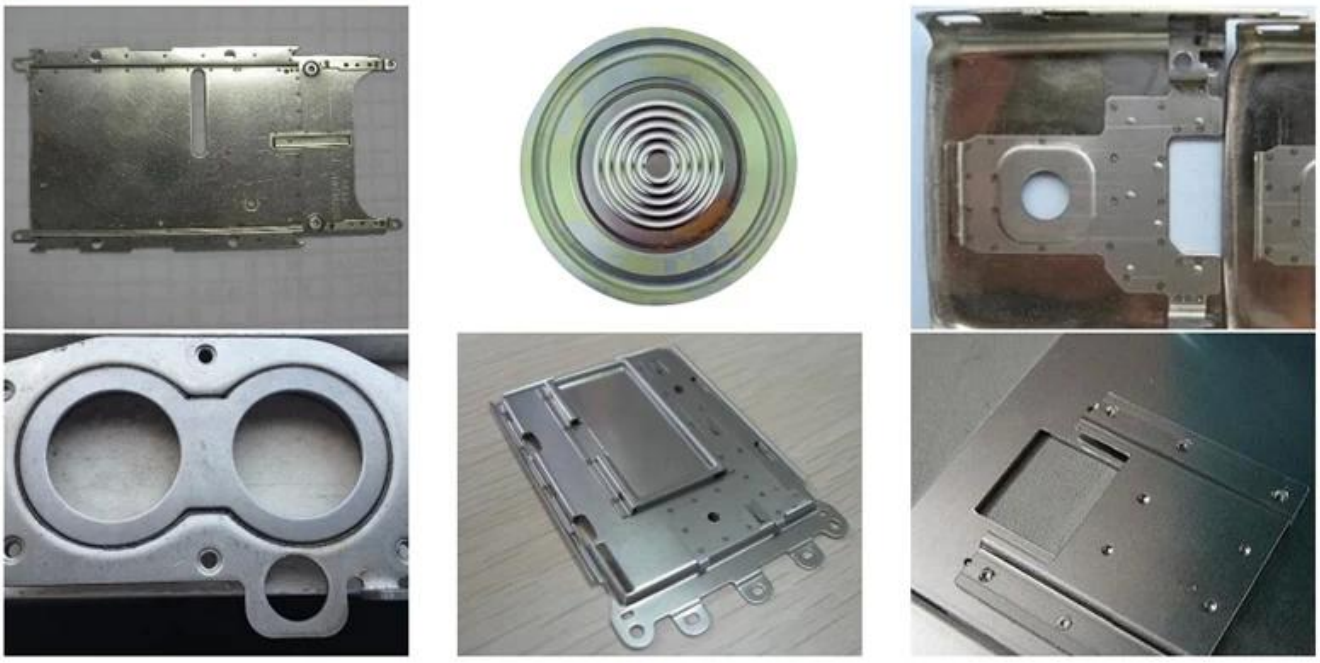

Aluminium Body Welding

Welding of Drive Parts

Welding of Power Battery

□□□□□□□□

TRIOPTICS OptiSpheric 2000 AF

---Testing EFL、R、Centering Error、Wedge Angle、BFL、MTF

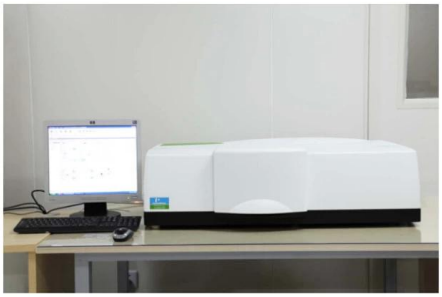

PerkinElmer Lambda 950---Testing Transmission and Reflectivity

Carmanhaas Coating Machine

□□□□□□□□□□□ □□ □□□□□□□□□□

慕尼黑上海光博会
LASER PHOTONICS CHINA
LASER PHOTONICS
Messe München
LASER PHOTONICS INDIA
卡门哈斯

SERIGRAFIA
SIGN
FUTURETEXTIL
Brazil
CARMAN HAAS LASER
1-121
CARMAN HAAS Laser
Technology (Suzhou) Co., Ltd.
4I16
Laser Korea 2019

MAKTEK
eurasia
Turkey
SIGNiSTANBUL
PEKLAMA
Russia
RAYLOGIC
YAROV
INTERNATIONAL PAVILION
CARMAN HAAS LASER
L-46
CARMAN HAAS LASER TECHNOLOGY CO., LTD.

□□□□□□ □□□□

Packaging & Shipping

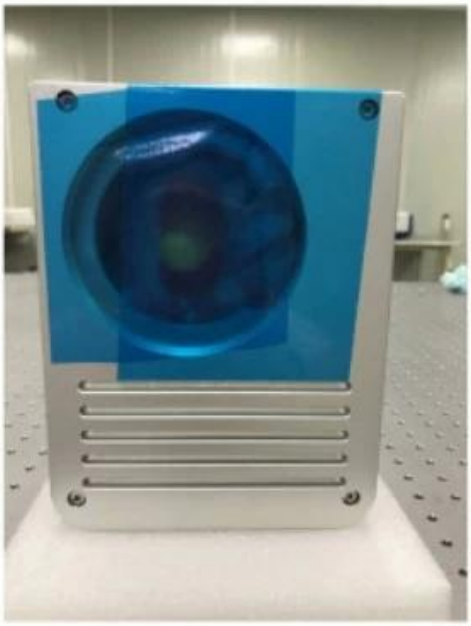

Inquiry
Contract
Testing and packing
Receiving
Reply
Receive payment & Product
Delivery

ups
DHL
WORLDWIDE EXPRESS
TNT
EMS
FedEx

□□□□□ □□□□:

□□□□□□ □□□□□:
□□□ 1) □□ □□□□□□□ □□□□ □□ □□□ □□□□ □□□□□□ □□□□□
□□□ 2) □□□□ □□ □□□□□□ □□ □□□ □□, □□□□ □□□□ □□□ □□□□ □□ □□□□ □□□□□ □□□□
□□□ 3) □□□□ □□□□ □□□□ □□ □□□ □□□□□□□□□ □□□□ □□□□ □□□□□□
□□□ 4) □□□□ □□□ □□□□□□□□□□□ □□ □□□□□□□ □□ □□□ □□□□ □□□□ □□□□□

□□□:

(1) □□□□ □□□□□□□□ □□□□□ □□□□□□□ □□ □□□, □□□□□□ □□ □□□ □□□□□□□□ □□ □□□□ □□, □□□□□□, FedEx, □□□□□□, □□□□□, ets

(2) □□ □□□ □□□□□ □□□□ □□ □□□□□, □□ □□□□ □□□ □□□□ □□□□□□ □□□ □□□ □□□□□ □□ □□□□□ □□□□□ □□□□□, CNF, □□□□□□ □□□□□□ □□□□ □□ □□□□□□ □□□□□□ □□□□□□ □□ □□□□□□ □□□□□ □□ □□ □□□□□□

□□□□□□□ □□□□□□

Q1□ □□ □□ □□□□□□□□ □□□?

A1: □□□, □□ □□□□ □□□ □□ □□ □□ □□□□□ □□ □□□□□□□ □□□□□□ □□ □□□ □□□□□□ □□ □□□□□□ □□□□□□□□ □□□□

□□□□□□□□ □□ □□□□□□□□ □□ □□□□ □□□ Q2.How

A2: □□□□□ □□□□□□□□□□□ □□ QC □□□□□ □□□ □□□□□□□□ □□ □□□ □□□□□□□□ □□□□□□□□□ □□□□ □□ □□□ □□□□ □□□□□ □□□□, □□□□□□ □□□□□□□ □□ □□□□□□□ □□ □□□□□ □□□□ □□-□□ □□□□ □□□□□□□□ □□ □□□□□□□ □□□□ □□□□

□□□□ □□ □□□□ □□□ Q3.How

A3: □□ □□ □□□□□□□□ □□□ □□ □□□□□ □□□□□ □□□□□□□□ □□ □□□□ □□□□ □□□□□□□□□□□□ □□□□□□ □□ □□□□□ □□□□ □□□□

Q4.How □□ □□□□ □□□ □□ □□□?

A4: □□□□□□ □□□□ □□ □□□ □□□□□□, □□ □□□□ □□□□ □□□□ □□□□, □□ □□□□ □□ □□ □□□□□□ □□ □□□□, □□□□□□□□□□□□, □□□□□□ □□□ □□ □□□ □□□□ □□□□□□ □□□□□□□□

Q5.May □□□ □□□□□□□□ □□□□□□□□ □□ □□□□□□□ □□□□ □□ □□□ □□□□□□□ □□□ □□□□ □□□?

A5: □□□! □□□□□ □□□□□ □□□□□□□□ □□ □□□□ □□ □□□□□□□ □□□□ □□ □□□ □□□□□□□ □□□□□ □□ □□□ □□□□ □□□□□□ □□□

Q6. □□□ □□□□ □□□□□□□ □□ □□□□ □□ □□□□ □□□?

A6: □□□, □□□□ □□□□□□□□□ □□□ □□ □□□□□ □□□□□□□ □□ □□□□ □□□□ □□ □□□ □□□□ □□□□□□ □□□

Q7.How □□□ OEM □□ ODM □□□□ □□ □□□□ □□□?

A7: □□ □□□ □□□ □□□□□□ □□□□□□□□□□ □□ □□□ □□□□□□□ OEM / ODM ord □□□□□□□□ □□□□□ □□□□□□ □□□□ □□ □□□ □□□□ □□□□□□ □□□□ □□ □□□□ □□□□ □□□□ □□□□□□

□□□□□□ 8□ □□□□ □□□□ □□□□□□ □□ □□□□□□ □□□□ □□□□ □□□□□?

A8: □□ □□ / □□ □□□□□□ □□□□□□ □□ □□□□ □□□ □□□□□□□□□ □□□□ □□ □□□ □□□□□□ □□□□□ □□□□ □□ MOQ □□ □□□ □□□□□□ □□□□□