[illegible]

[illegible]:

[illegible]

TELECENTRIC f-THETA SCANNER LENSES

[illegible]:
[illegible]1 [illegible], [illegible]: <0.05 [illegible]
[illegible]2 [illegible]:> / = 99.8%
[illegible]3 [illegible]: 10GW / cm2

[illegible]:
(1) [illegible]
(2) [illegible]
(3) [illegible]

Telecentric F-theta Scan Lenses

1030-1090nm Fiber Laser

532nm Green Laser

355nm UV Laser

□□□□□□ □□□□□□:

1064nm / 1030-1090nm □□□□□□□□□□□□ F- □□□□ □□□□□ □□□□

□□□ □□□□□	□□□□□□□□ (□□□□)	□□□□□□ □□□□□ □□□□ (□□□□)	□□□□□□ □□□□□□ □□□□□ (□□□□)	□□□□□ □□□□ (□□□□)	□□□□□ □□□□
TSL-1064-80-130- (14CA)	131.5	80 * 80	14	158.7	M85x1
TSL- (1030-1090) -45-100- (14CA)	100	45 * 45	14	137	M85x1
TSL- (1030-1090) -60-120- (15CA)	120	60 * 60	15	162	M85x1
TSL- (1030-1090) -85-170- (20CA)	170	85 * 85	20	215.5	M85x1

Optical System Layout

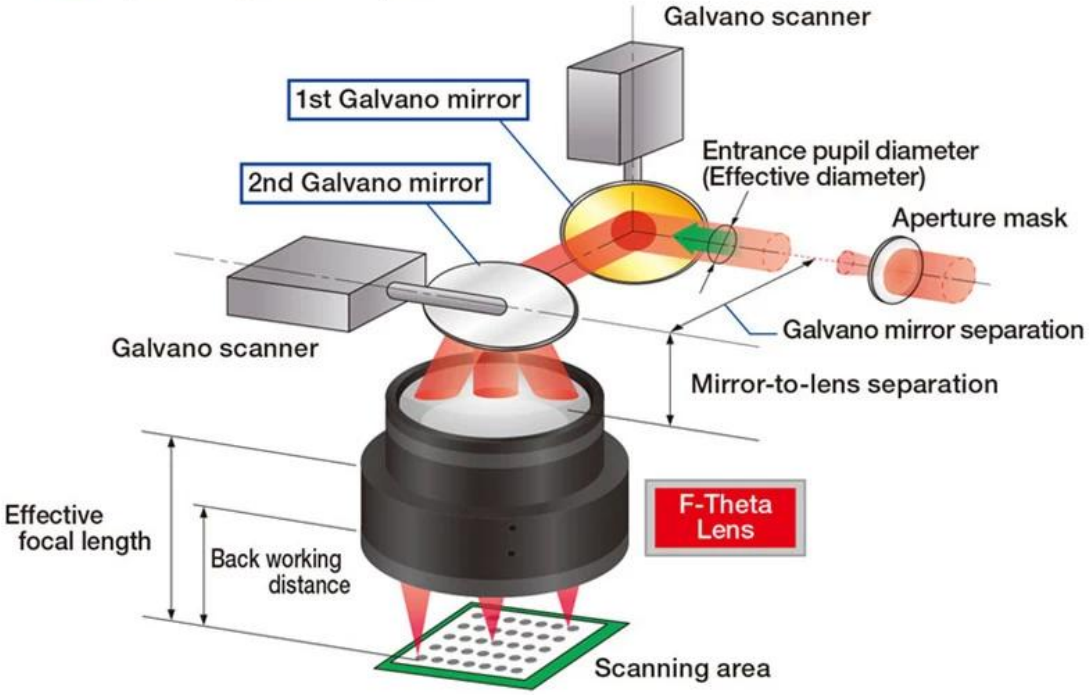

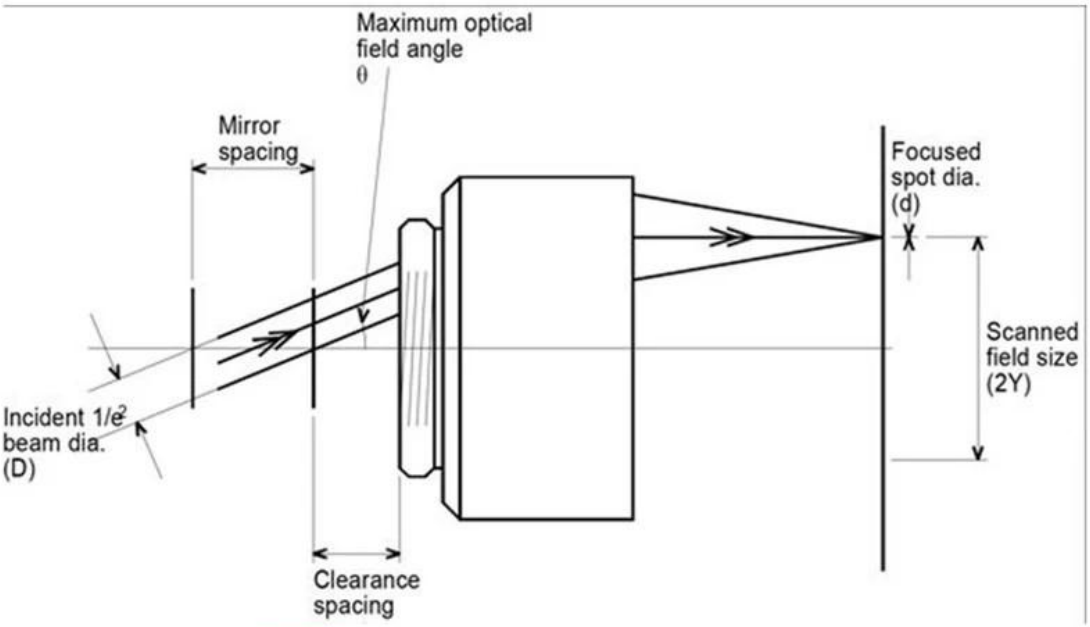

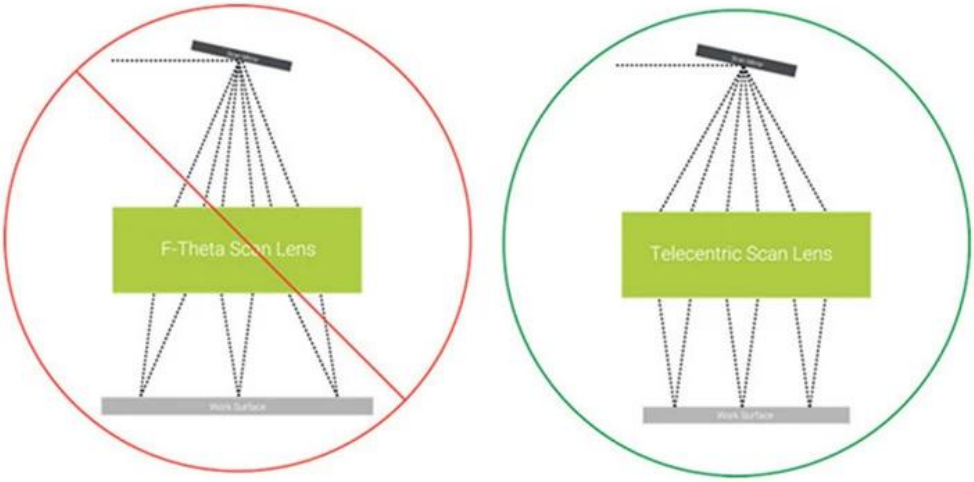

Figure 2: Non-telecentric vs. telecentric f-theta lenses.

[illegible]

TRIOPTICS OptiSpheric 2000 AF

---Testing EFL、R、Centering Error、Wedge Angle、BFL、MTF

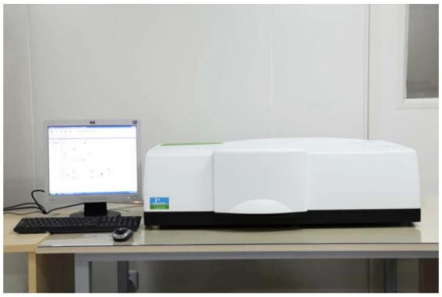

PerkinElmer Lambda 950---Testing Transmission and Reflectivity

Carmanhaas Coating Machine

□□□□□□□□□□□ □□ □□□□□□□□□□

慕尼黑上海光博会
LASER PHOTONICS CHINA
LASER PHOTONICS
Messe München
LASER PHOTONICS INDIA
卡门哈斯

SERIGRAFIA
SIGN
FUTURETEXTIL
Brazil
CARMAN HAAS LASER 1-121
CARMAN HAAS Laser
Technology (Suzhou) Co., Ltd.
4I16
Laser Korea 2019

MAKTEK
eurasia
Turkey
SIGNiSTANBUL
PEKLAMA
Russia
RAYLOGIC
YAROV
INTERNATIONAL PAVILION
CARMAN HAAS LASER
L-46
CARMAN HAAS LASER TECHNOLOGY CO., LTD.

□□□□□□ □□□□

Packaging & Shipping

Inquiry
Contract
Testing and packing
Receiving
Reply
Receive payment & Product
Delivery

ups
DHL
WORLDWIDE EXPRESS
TNT
EMS
FedEx

□□□□□ □□□□:

□□□□□□□ □□□□□:
□□□ 1) □□ □□□□□□□□ □□□□ □□ □□□ □□□□ □□□□□□ □□□□□
□□□ 2) □□□□ □□ □□□□□□ □□ □□□ □□, □□□□ □□□□ □□□ □□□□□ □□□□ □□ □□□□ □□□□□□□ □□□□□□ □□□□□
□□□ 3) □□□□ □□□□ □□□□ □□ □□□ □□□□□□□□□ □□□□ □□□□ □□□□□□
□□□ 4) □□□□ □□□ □□□□□□□□□□□ □□ □□□□□□□ □□ □□□ □□□□ □□□□ □□□□□

□□□:

(1) □□□□ □□□□□□□□ □□□□□ □□□□□□□ □□ □□□, □□□□□□, □□□□□□, □□□□□□□, □□□□□□, □□□□□ □□□ □□ □□□ □□□□□□□□ □□ □□□□ □□
(2) □□□□ □□□□ □□□□□ □□□□□□□ □□ □□□, EXWork, □□□□□, CNF, CIF □□□ □□□ □□ □□□□□□ □□ □□□□□□□□□□□ □□ □□□□□ □□□□ □□ □□ □□ □□□ □□□□□□□□ □□ □□□□ □□□

□□□□□□□ □□□□□□

Q1□ □□ □□ □□□□□□□□ □□□?

A1: □□□, □□ □□□□ □□□ □□ □□ □□ □□□□□ □□ □□□□□□□ □□□□□□ □□ □□□ □□□□□□ □□ □□□□□□ □□□□□□□□ □□□□

□□□□□□□□ □□ □□□□□□□□ □□ □□□□ □□□ Q2.How

A2: □□□□□ □□□□□□□□□□ □□ QC □□□□□ □□□ □□□□□□□□ □□ □□□ □□□□□□□□ □□□□□□□□□ □□□□ □□ □□□ □□□□ □□□□□ □□□□, □□□□□□ □□□□□□□ □□ □□□□□□□ □□ □□□□□ □□□□ □□-□□ □□□□ □□□□□□□□ □□ □□□□□□□ □□□□ □□□□

□□□□ □□ □□□□ □□□ Q3.How

A3: □□ □□ □□□□□□□□ □□□ □□ □□□□□ □□□□□ □□□□□□□□ □□ □□□□ □□□□ □□□□□□□□□□□□ □□□□□□ □□ □□□□□ □□□□ □□□□

Q4.How □□ □□□□ □□□ □□ □□□?

A4: □□□□□□ □□□□ □□ □□□ □□□□□□, □□ □□□□ □□□□ □□□□ □□□□, □□ □□□□ □□ □□ □□□□□□ □□ □□□□, □□□□□□□□□□□□, □□□□□□ □□□ □□ □□□ □□□□ □□□□□□ □□□□□□□□

Q5.May □□□ □□□□□□□□ □□□□□□□□ □□ □□□□□□□ □□□□ □□ □□□ □□□□□□□ □□□ □□□□ □□□?

A5: □□□! □□□□□ □□□□□ □□□□□□□□ □□ □□□□ □□ □□□□□□□ □□□□ □□ □□□ □□□□□□□ □□□□□ □□ □□□ □□□□ □□□□□□ □□□

Q6. □□□ □□□□ □□□□□□□ □□ □□□□ □□ □□□□ □□□?

A6: □□□, □□□□ □□□□□□□□□□ □□□ □□ □□□□□ □□□□□□□ □□ □□□□ □□□□ □□ □□□ □□□□ □□□□□□ □□□

Q7.How □□□ OEM □□ ODM □□□□ □□ □□□□ □□□?

A7: □□ □□□ □□□ □□□□□□ □□□□□□□□□□ □□ □□□ □□□□□□□ OEM / ODM ord □□□□□□□□ □□□□□ □□□□□□ □□□□ □□ □□□ □□□□ □□□□□□ □□□□ □□ □□□□ □□□□ □□□□ □□□□□□

□□□□□□ 8□ □□□□ □□□□ □□□□□□ □□ □□□□□□ □□□□ □□□□ □□□□□?

A8: □□ □□ / □□ □□□□□□ □□□□□□ □□ □□□□ □□□ □□□□□□□□ □□□□ □□ □□□ □□□□□□ □□□□□ □□□□ □□ MOQ □□ □□□ □□□□□□ □□□□□