□□□□□□ □□ □□□□□□□

□□□□□□ □□□□□:

□□□□□□□□□□ □□□□□ □□□□□ □□□□□□□ □□□□□ □□ □□□□□ □□□□□□□ □□□□□□ □□ □□□□□ □□□□ □□□□□ □□□ □□□ □□□□ □□□□ □□, □□□ □□ □□□□□ □□ □□□□□□□□ □□ □□□□□□□ □□□□ □□ □□□ □□□□□ □□ □□□ □□□□□□ □□ □□□□□□□ □□ □□□□□□□□ □□□□ □□□□ □□□]**Raytool □□□ □□□□□□ □□□□□□□□□□□□□ □□□**)

□□□□□□ □□ □□□□□□□□□:

(1) □□□□□□ □□□□□□□ □□ □□□□□□ □□□□□□□□□ □□□□□□□
(2) □□□□ □□□□□□: λ / 5
(3) □□□□□ □□ □□□□□: 15000W □□
(4) □□□□□□□-□□ □□□□□□ □□□□□□, □□□□□□ □□ <20ppm, long life time
(□) □□□□□□□ □□□ □.□μm □□ □□□□□□ □□ □□□□ □□□□ □□

CARMAN HAAS

QBH
Collimating Lens
Focusing Lens
Protective Window
Ceramic Ring
Nozzle

□□□□□ □□□□ □□□□□ □□□ □□□□□□□□□□□□ □□□□

□□□□□□□□□□ □□□□□□□□□:

□□□□□ □□□□□	
□□□□□□□□□□ □□□□□□□□	□□□□□□□□□ □□□□□□□
□□□□□ □□□□□□□□□□	0.000 "-0.005"
□□□□□ □□□□□□□□□□	± 0.01 "
□□□□ □□□□□□□□□	40-20
□□□□□□: (□□□□□□□)	Minutes 1 □□□ □□□□

□□□□□□□□□ □□□□□□:

□□□□□ □□□□□	
□□□□ □□□□□ □□□□□□ □□□ □□□□□□	
□□□ □□□□□□	< 100PPM
□□□□□	> 99.9%

□□□□□□□ □□□□□□ □□□□□□□□□□□□ □□□□□□:

□□□□□ (□□□□)	□□□□□ (□□□□)	□□□
21.5	2	□□□ / □ □□ @ 1030-1090nm

22.35	4	□□□ / □ □□ @ 1030-1090nm
24.9	1.5	□□□ / □ □□ @ 1030-1090nm
25.4	4	□□□ / □ □□ @ 1030-1090nm
27.9	4.1	□□□ / □ □□ @ 1030-1090nm
30	5	□□□ / □ □□ @ 1030-1090nm
32	2	□□□ / □ □□ @ 1030-1090nm
32	5	□□□ / □ □□ @ 1030-1090nm
34	5	□□□ / □ □□ @ 1030-1090nm
35	4	□□□ / □ □□ @ 1030-1090nm
36	5	□□□ / □ □□ @ 1030-1090nm
37	7	□□□ / □ □□ @ 1030-1090nm
38	5	□□□ / □ □□ @ 1030-1090nm
38.1	1.5	□□□ / □ □□ @ 1030-1090nm
38.1	6.35	□□□ / □ □□ @ 1030-1090nm
40	3	□□□ / □ □□ @ 1030-1090nm
40	5	□□□ / □ □□ @ 1030-1090nm
45	3	□□□ / □ □□ @ 1030-1090nm

Installation Diagram

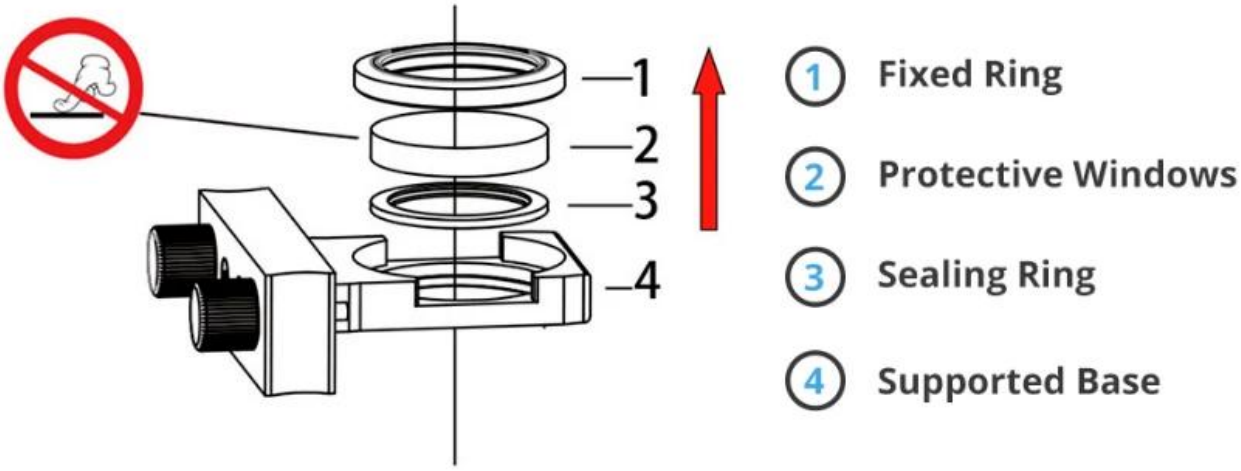

NOTICE: 1—3 Parts Should be taken out in the direction of the arrow, otherwise these parts will be damaged.

□□□□□□□□

TRIOPTICS OptiSpheric 2000 AF

---Testing EFL、R、Centering Error、Wedge Angle、BFL、MTF

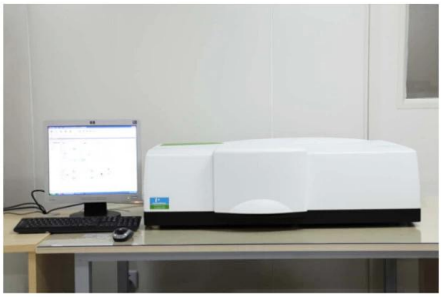

PerkinElmer Lambda 950---Testing Transmission and Reflectivity

Carmanhaas Coating Machine

□□□□□□□□□□□ □□ □□□□□□□□□□

慕尼黑上海光博会
LASER PHOTONICS CHINA
LASER PHOTONICS
Messe München
LASER PHOTONICS INDIA
卡门哈斯

SERIGRAFIA
SIGN
FUTURETEXTIL
Brazil
CARMAN HAAS LASER 1-121
CARMAN HAAS Laser
Technology (Suzhou) Co., Ltd.
4I16
Laser Korea 2019

MAKTEK
eurasia
Turkey
SIGNiSTANBUL
PEKLAMA
Russia
RAYLOGIC
YAROV
INTERNATIONAL PAVILION
CARMAN HAAS LASER
L-46
CARMAN HAAS LASER TECHNOLOGY CO., LTD.

□□□□□□ □□□□

Packaging & Shipping

Packaging 1

Packaging 2

Packaging 3

Shipping 4

DHL EXPRESS

TNT

EMS

FedEx Federal Express

SF EXPRESS 顺丰速运

ups

Inquiry
Reply
Contract
Receive payment & Product
Testing and packing
Delivery
Receiving

CONTAINER SHIP
ups
DHL
WORLDWIDE EXPRESS
TNT
EMS
FedEx

वापसी नीति **:**

रिटर्न चाहिए :

□□□ 1) □□ □□□□□□□ □□□□ □□ □□□ □□□□ □□□□□□ □□□□□
□□□ 2) □□□□ □□ □□□□□□ □□ □□□ □□, □□□□ □□□□ □□□ □□□□□ □□□□ □□ □□□□ □□□□□□□ □□□□□□ □□□□□
□□□ 3) □□□□ □□□□ □□□□ □□ □□□ □□□□□□□□□ □□□□ □□□□ □□□□□□
□□□ 4) □□□□ □□□ □□□□□□□□□□□ □□ □□□□□□□ □□ □□□ □□□□ □□□□ □□□□□

□□□:

(1) □□□□ □□□□□□□□ □□□□□ □□□□□□□□ □□ □□□, □□□□□□□□ □□□□□□, □□□□□□, FedEx, □□□□□□, □□□□□ □□□ □□ □□□ □□□□ □□ □□□□ □□

(2) □□□□ □□□□ □□□□□ □□□□□□□□ □□ □□□, EXWork, □□□□□, CNF, □□□□□□ □□□□ □□□□□ □□ □□ □□□□ □□□□□□ □□□□□□ □□□□□□ forwar ders □□ □□□□□ □□□□ □□ □□ □□□ □□□□□□□□ □□ □□□□ □□□

□□□□□□□ □□□□□□

Q1□ □□ □□ □□□□□□□□ □□□?

A1: □□□, □□ □□□□ □□□ □□ □□ □□ □□□□□ □□ □□□□□□□ □□□□□□ □□ □□□ □□□□□□ □□ □□□□□□ □□□□□□□□ □□□□

□□□□□□□□ □□ □□□□□□□□ □□ □□□□ □□□ Q2.How

A2: □□□□□ □□□□□□□□□□□ □□ QC □□□□□ □□□ □□□□□□□□ □□ □□□ □□□□□□□□ □□□□□□□□□ □□□□ □□ □□□ □□□□ □□□□□ □□□□, □□□□□□ □□□□□□□ □□ □□□□□□□ □□ □□□□□ □□□□ □□-□□ □□□□ □□□□□□□□ □□ □□□□□□□ □□□□ □□□□

□□□□ □□ □□□□ □□□ Q3.How

A3: □□ □□ □□□□□□□□ □□□ □□ □□□□□ □□□□□ □□□□□□□□ □□ □□□□ □□□□ □□□□□□□□□□□□ □□□□□□ □□ □□□□□ □□□□ □□□□

Q4.How □□ □□□□ □□□ □□ □□□?

A4: □□□□□□ □□□□ □□ □□□ □□□□□□, □□ □□□□ □□□□ □□□□ □□□□, □□ □□□□ □□ □□ □□□□□□ □□ □□□□, □□□□□□□□□□□, □□□□□□ □□□ □□ □□□ □□□□ □□□□□□ □□□□□□□□

Q5.May □□□ □□□□□□□□ □□□□□□□□ □□ □□□□□□□ □□□□ □□ □□□ □□□□□□□ □□□ □□□□ □□□?

A5: □□□! □□□□□ □□□□□ □□□□□□□□ □□ □□□□ □□ □□□□□□□ □□□□ □□ □□□ □□□□□□□ □□□□□ □□ □□□ □□□□ □□□□□□ □□□

Q6. □□□ □□□□ □□□□□□□ □□ □□□□ □□ □□□□ □□□?

A6: □□□, □□□□ □□□□□□□□□ □□□ □□ □□□□□ □□□□□□□ □□ □□□□ □□□□ □□ □□□ □□□□ □□□□□□ □□□

Q7.How □□□ OEM □□ ODM □□□□ □□ □□□□ □□□?

A7: □□ □□□ □□□ □□□□□□ □□□□□□□□□□ □□ □□□ □□□□□□□ OEM / ODM ord □□□□□□□□ □□□□□ □□□□□□ □□□□ □□ □□□ □□□□ □□□□□□ □□□□ □□ □□□□ □□□□ □□□□ □□□□□□

□□□□□□ 8□ □□□□ □□□□ □□□□□□ □□ □□□□□□ □□□□ □□□□ □□□□□?

A8: □□ □□ / □□ □□□□□□ □□□□□□ □□ □□□□ □□□ □□□□□□□□ □□□□ □□ □□□ □□□□□□ □□□□□ □□□□ □□ MOQ □□ □□□ □□□□□□ □□□□□