Informazioni sul prodotto

Descrizione del prodotto:

scanner gavlo all'ingrosso Cina, Carmanhaas ha galvanometro a scansione laser 2D di fascia alta, galvanometro a scansione laser 3D, galvanometro per saldatura laser ad alta potenza, galvanometro di bellezza e soluzione di pulizia laser.
La testa dello scanner per galvanometro a 2 assi Carmanhaas, tra cui l'alta velocità (serie A) e la serie standard, sono progettate per una vasta gamma di applicazioni, tra cui marcatura di precisione laser, taglio laser, saldatura laser, prototipazione rapida, stampa 3D, posizione di foratura, pulizia laser, medica bellezza e così via.

Caratteristiche:

1.Aperture: 7mm, 10mm, 12mm, 14mm, 16mm, 20mm, 30mm
2.Buono grado di linearità, piccola deriva ad alta risoluzione, posizionamento ripetitivo preciso
3. Massime velocità di elaborazione nel settore per massimizzare la produttività produttiva
4. Modelli ad alta precisione e alta stabilità disponibili per applicazioni di scansione precise
5. Ampia gamma di opzioni economiche e ad alte prestazioni per applicazioni specifiche.

Product Details

Parametri tecnici:

Model	ZB2D-16B	ZB2D-20B	ZB2D-30B
Aperture (mm)	16	20	30
Typical scan angle	±0.35 rad	±0.35 rad	±0.35 rad
Nonlinearity	<0.5 mrad	<0.5 mrad	<0.5 mrad
Tracking error	0.3ms	0.5ms	0.7ms
Step Response Time	<0.65ms	-	-
Repeatability	<15 urad	<15 urad	<15 urad
Gain drift	<50 ppm/K	<30 ppm/K	<30 ppm/K
Zero drift	<30 urad/K	<15 urad/K	<15 urad/K
Long-term drift over 8hours (After 30 min warn-up)	<0.1 mrad	<0.05 mrad	<0.05 mrad
Marking speed	1.0m/s	1.0m/s	0.5m/s
Positioning speed	7m/s	4m/s	2m/s
Power requirements	±15VDC Max.5A	±15VDC Max.5A	±15VDC Max.5A
Digital Signal	XY2-100 or SPI	XY2-100 or SPI	XY2-100 or SPI
Analog Signal	±5V	±5V	±5V
Reflection wavelength	10600nm(10.6um) 9300nm(9.3um) 1064nm	10600nm(10.6um) 9300nm(9.3um) 1064nm	10600nm(10.6um) 9300nm(9.3um) 1064nm
Operating temperature	25℃±10℃	25℃±10℃	25℃±10℃

Dimensioni meccaniche (mm)

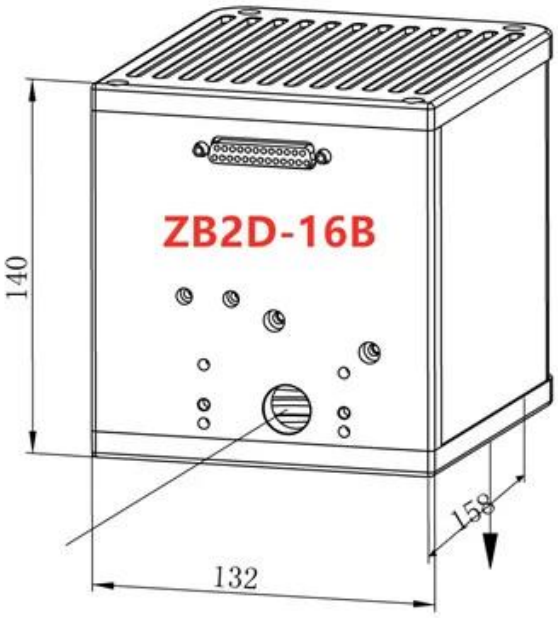
ZB2D-16B
140
132
158

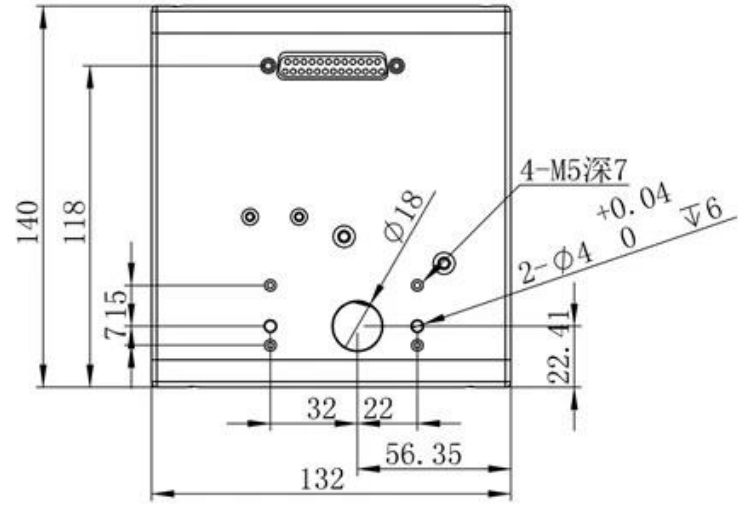
140
118
7.15
Ø18
4-M5深7
2-Φ4 +0.04 0 ↧6
22.41
32
22
56.35
132

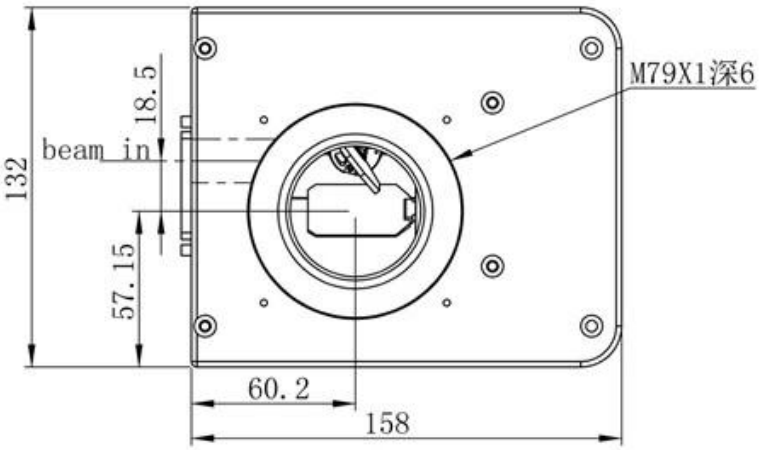
M79X1深6
18.5
beam in
132
57.15
60.2
158

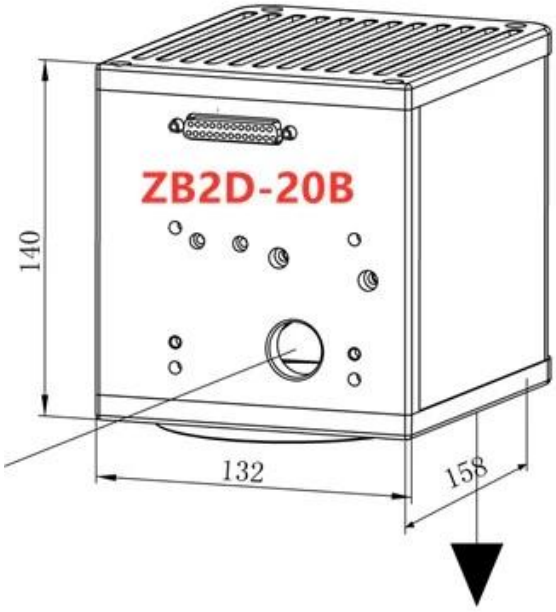
ZB2D-20B
140
132
158

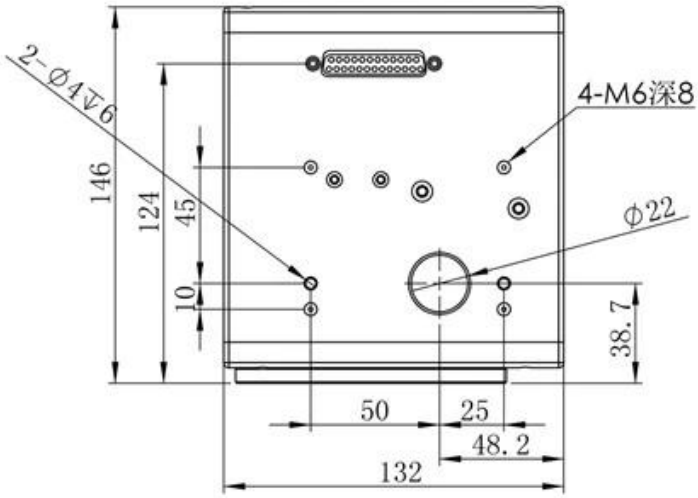
2-Φ4↧6
4-M6深8
146
124
45
10
Φ22
38.7
50
25
48.2
132

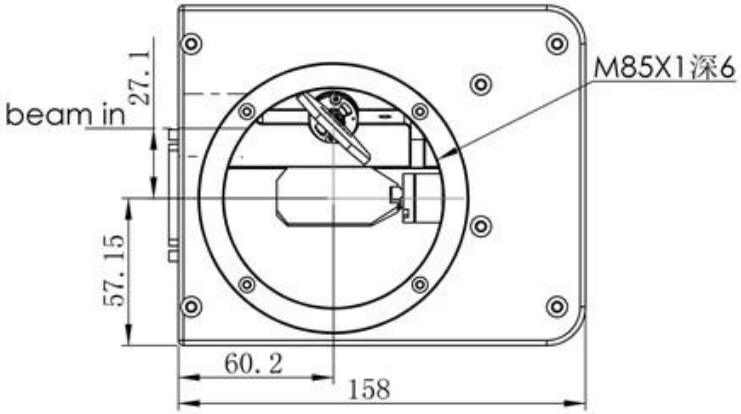
M85X1深6
beam in
27.1
57.15
60.2
158

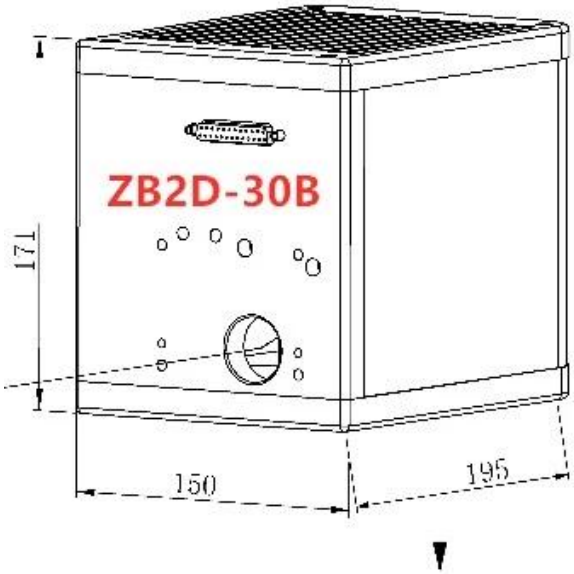

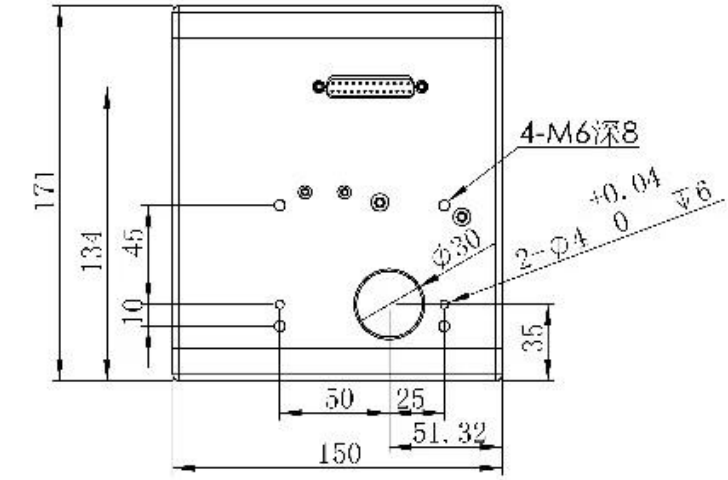

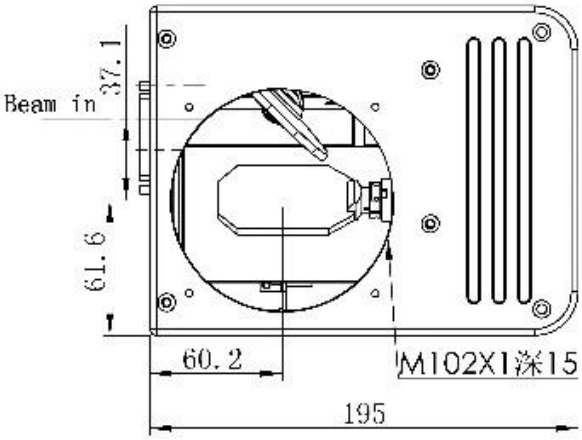

Definizione dell'interfaccia elettrica:

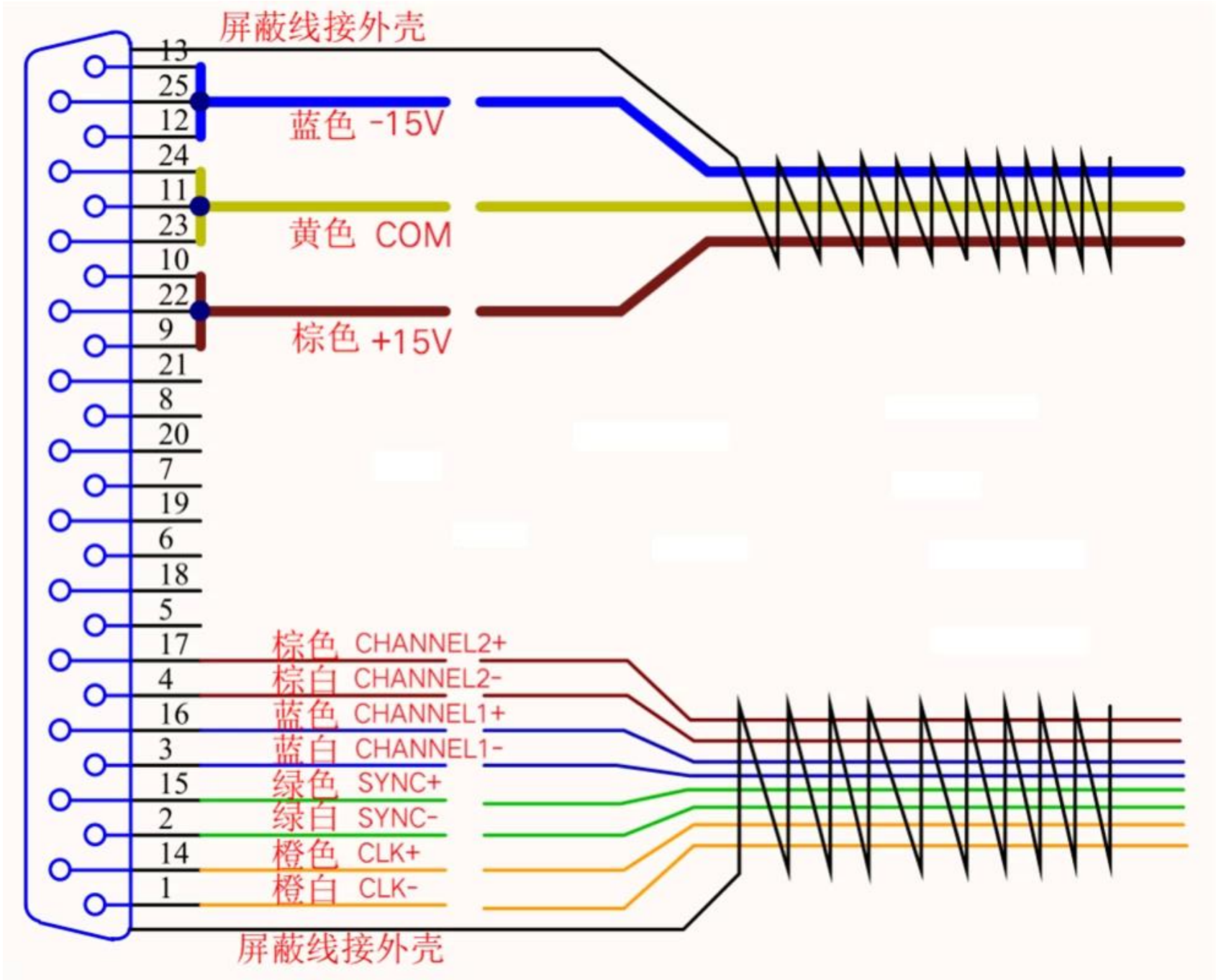
屏蔽线接外壳
13
25
12
24
11
23
10
22
9
21
8
20
7
19
6
18
5
17
4
16
3
15
2
14
1
蓝色 -15V
黄色 COM
棕色 +15V
棕色 CHANNEL2+
棕白 CHANNEL2-
蓝色 CHANNEL1+
蓝白 CHANNEL1-
绿色 SYNC+
绿白 SYNC-
橙色 CLK+
橙白 CLK-
屏蔽线接外壳

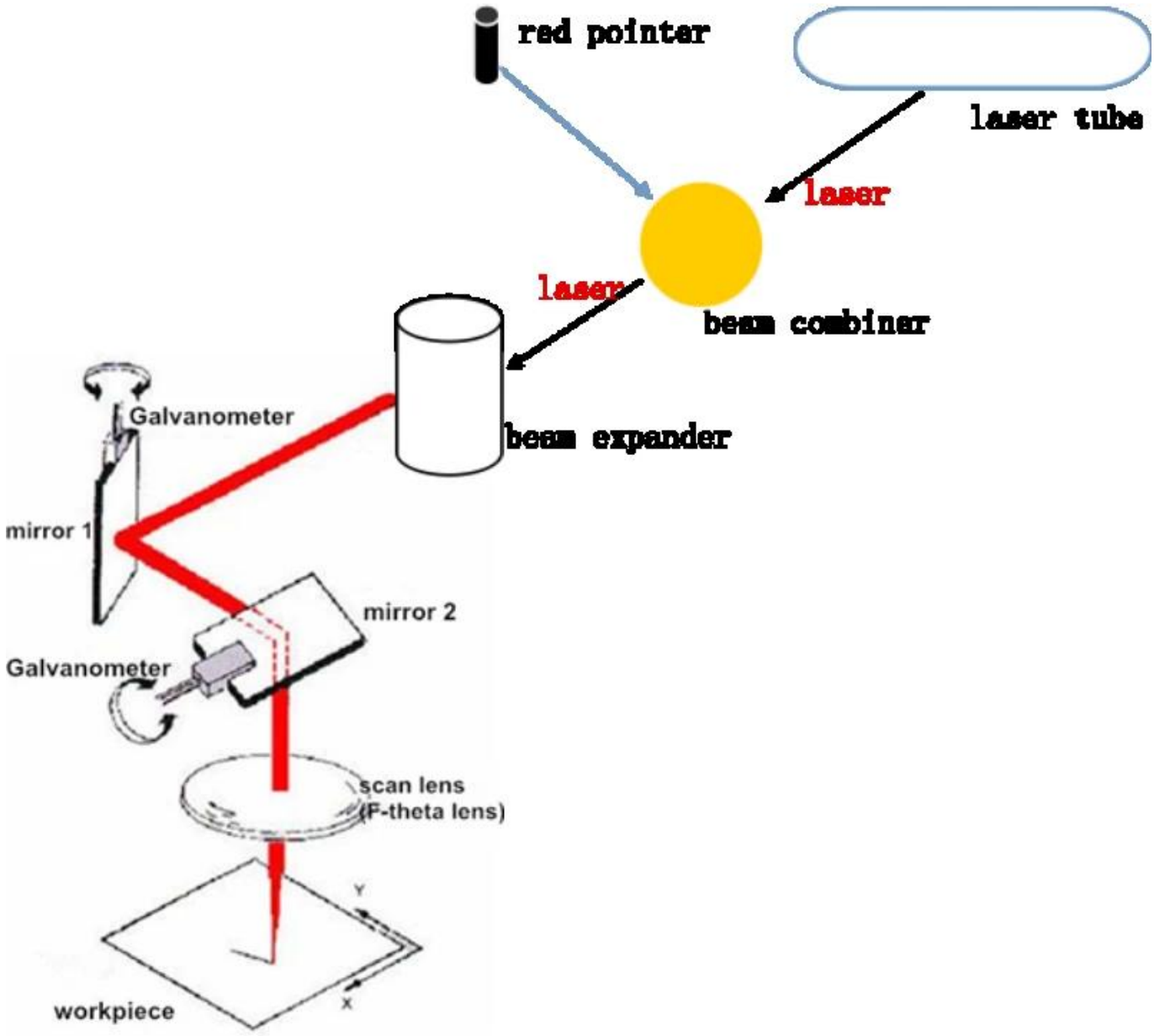
red pointer
laser tube
laser
laser
beam combiner
beam expander
Galvanometer
mirror 1
mirror 2
Galvanometer
scan lens
(F-theta lens)
Y
X
workpiece

ZnSe F-theta Scan Lens

ZnSe Beam Expander
2X, 3X, 106um

CO2 Glass Tube
Reci, Yongli, EFR, SPT
60W-180W

Fabbrica

TRIOPTICS OptiSpheric 2000 AF

---Testing EFL、R、Centering Error、Wedge Angle、BFL、MTF

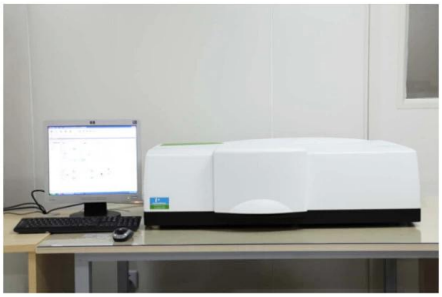

PerkinElmer Lambda 950---Testing Transmission and Reflectivity

Carmanhaas Coating Machine

Certificato & Exhibition

Lista imballaggio

Packaging & Shipping

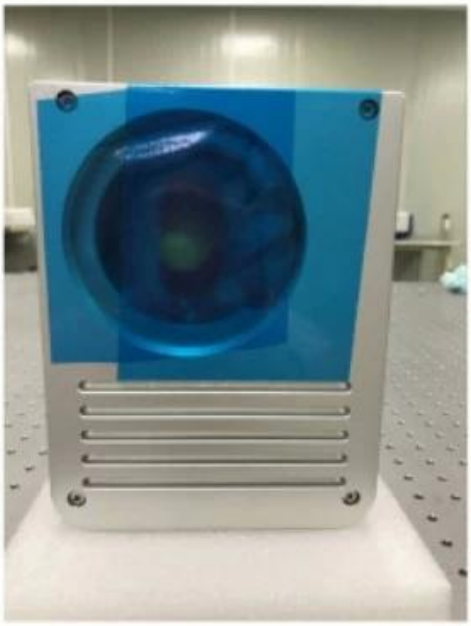

Politica di ritorno:

Dovrebbero essere richiesti resi:
Passaggio 1) Contattateci con questa e-mail del sito Web.
Passaggio 2) Fornisci quanti più dettagli possibili sul problema che stai riscontrando.
Passaggio 3) Verrà rilasciata l'autorizzazione a restituire l'articolo.
Passaggio 4) Restituire l'articolo per la sostituzione o il rimborso concordati.

La logistica:

(1) Per la consegna degli ordini di ottica laser, può essere opzionale con DHL, UPS, FedEx, TNT, EMS ecc

(2) Per la consegna degli ordini di macchine laser, può essere facoltativo in termini di EXWork, FOB, CNF, CIF per via aerea o via mare in base ai forwarer dell'acquirente o nostri.

FAQ

Q1.Sei un produttore?

A1: Sì, siamo produttori professionali ed esperti con i nostri stampi e linee di produzione.

Q2.Qual è la qualità dei prodotti?

A2: I nostri tecnici e team di controllo qualità testano i prodotti uno per uno utilizzando la linea di invecchiamento, dispositivi e strumenti professionali per garantire la qualità di tutti i prodotti.

Q3. Quanto circa il prezzo?

A3: Siamo un produttore e offriamo sempre ai nostri clienti i prezzi più competitivi.

Q4.Come effettuare un ordine?

A4: contatta il servizio online o inviaci un'e-mail direttamente, ti risponderemo presto con il prezzo del prodotto, le specifiche, l'imballaggio ecc. Grazie.

Q5. Posso inviare materiale per testare le prestazioni di marcatura?

A5: Sì! Siete invitati a inviare materiale per testare la nostra qualità e servizio superiori.

Q6. Posso visitare la vostra fabbrica?

A6: Sì, benvenuto per visitare la nostra fabbrica nel momento opportuno.

Q7.Come posso effettuare ordini OEM o ODM?

A7: Abbiamo diverse elaborazioni di stampa per diversi ordini OEM / ODMERS. Vi preghiamo di contattarci con il servizio online o di inviarci direttamente un'e-mail.

Q8. Come devo pagare i miei ordini?

A8: è possibile pagare tramite T / T sarebbe disponibile per banca qualificata e MOQ richiesti per ciascun ordine.