Informazioni sul prodotto

Lenti di scansione F-Theta sul produttore di vendita Offrire sistema di scansione 3D include più pezzi di obiettivi, almeno un obiettivo mobile si sposterà durante il processo e l'obiettivo di riposo viene utilizzato per la messa a fuoco. L'obiettivo mobile consente di cambiare la messa a fuoco per abbinare la lunghezza effettiva di messa a fuoco con diverse posizione di messa a fuoco laser sul posto di lavoro. Può garantire che il laser funzioni sempre con il vero punto di messa a fuoco sul posto di lavoro. Quindi può rendere l'allineamento e l'uniformità della dimensione del punto di messa a fuoco.

Caratteristiche:

1.Design compatibile con un numero di galvanometro di marca;
La modalità 2.2D e 3D può essere commutata per ridurre il calore, aumentare la durata della durata;
3. Interfaccia flessibile. Interfaccia eccellente, connessione rapida con tutte le macchine in fibra ottica 2D, l'ordinario dispositivo 2D aggiornamento dei dispositivi 3D;
4. Lente di campo delle dimensioni della dimensione, la luce è più uniforme. Con il design dell'obiettivo del campo, compatibile con la modalità di lavoro 2D, intervallo opzionale da 80mm ~ 300mm per lenti a campo, punto più piccolo;
Funzione 5.3D, la serie include un'unità di messa a fuoco dinamica dell'asse Z, la lente F-theta e il sistema di galvanometro 2D e il software di controllo speciale auto-sviluppato e del controllo di controllo;
6.internal integrato di luce rossa, utilizzando il sistema di anteprima a luce rossa interna, segnando un posizionamento più conveniente e più efficiente;

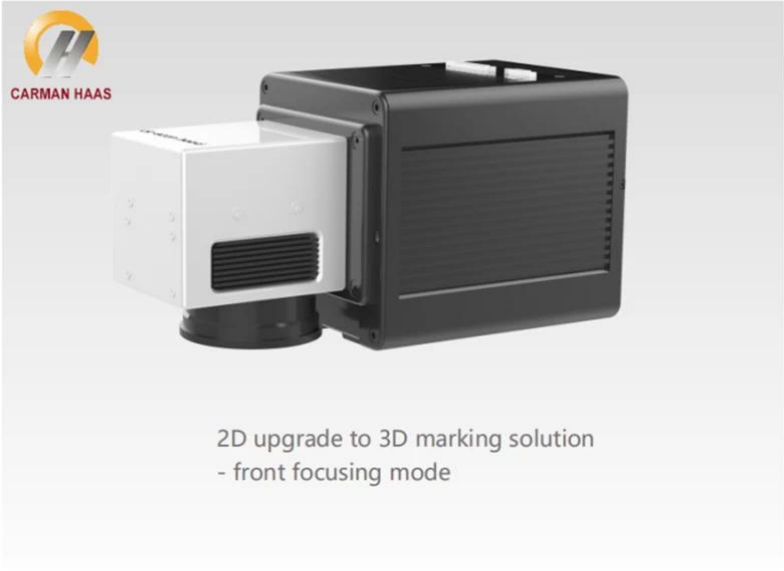
CARMAN HAAS
2D upgrade to 3D marking solution
- front focusing mode

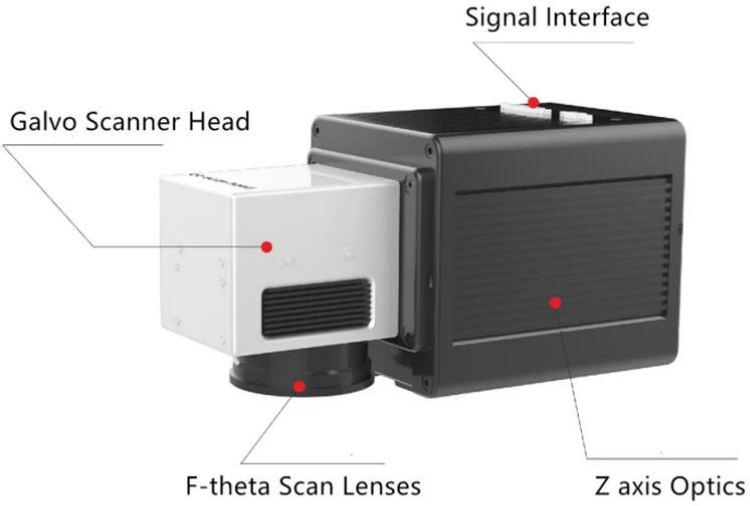
Signal Interface
Galvo Scanner Head
F-theta Scan Lenses
Z axis Optics

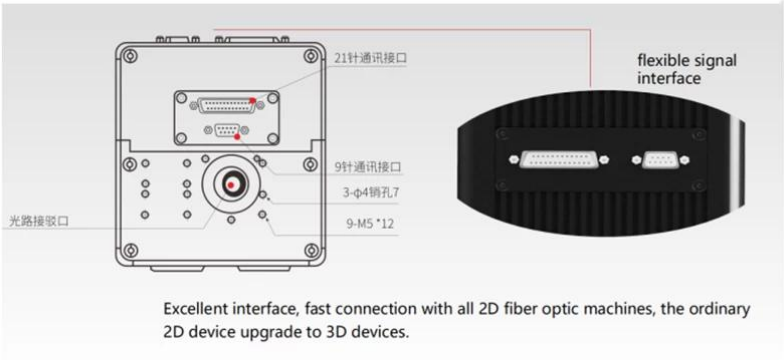
21针通讯接口
9针通讯接口
3-φ4销孔7
9-M5 *12
光路接驳口
flexible signal interface
Excellent interface, fast connection with all 2D fiber optic machines, the ordinary 2D device upgrade to 3D devices.

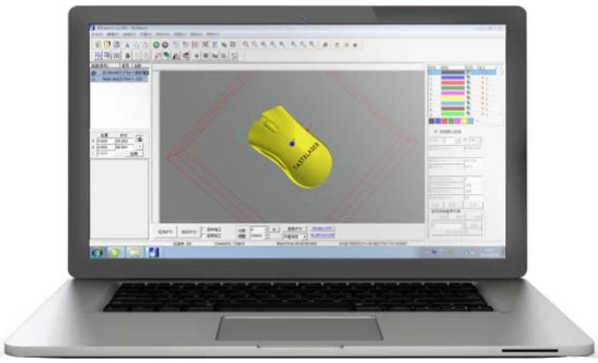

Clic Porcellana Prezzo di fabbrica dell scanner di Galvo 3D per saperne di più

Parametri tecnici:

Dati tecnici		CH-10mm.
Galvo.	Alimentazione elettrica	± 15 V.
	Corrente nominale	5A.
	Angolo di scansione	± 12 °
	Piccolo angolo	≤0.35 Stati Uniti
	Ripetere la precisione	8urad.
	La deriva del guadagno massimo	25ppm / K.
	Deriva della temperatura.	5U rad / ° C
	Apertura del raggio massimo	10mm.
	Lunghezza d'onda	1064mm.
	Rivestimento	Ad alta riflessione
	Media del laser	Fibra
Scheda di controllo	Interfaccia di uscita	XY2-100.
	Interfaccia di input	USB / PCI.
	Tensione di alimentazione	5 V.
	Corrente nominale	2a.
Altri	Energia	±.24 V.
	Attuale	6a.
	Temperatura di lavoro	+ 5 ℃ ~ + 40 ℃
	Temperatura di conservazione	-5 ℃ ~ + 65 ℃
F theta lente	**Area di marcatura e lunghezza focale**	70x70mm, F100.
		110x110mm, F160.
		150x150mm, F210.
		175x175mm, F254.
		200x200mm, F290.
		220x220mm, F330.
		300x300mm, F420.

Dimensioni meccaniche (mm):

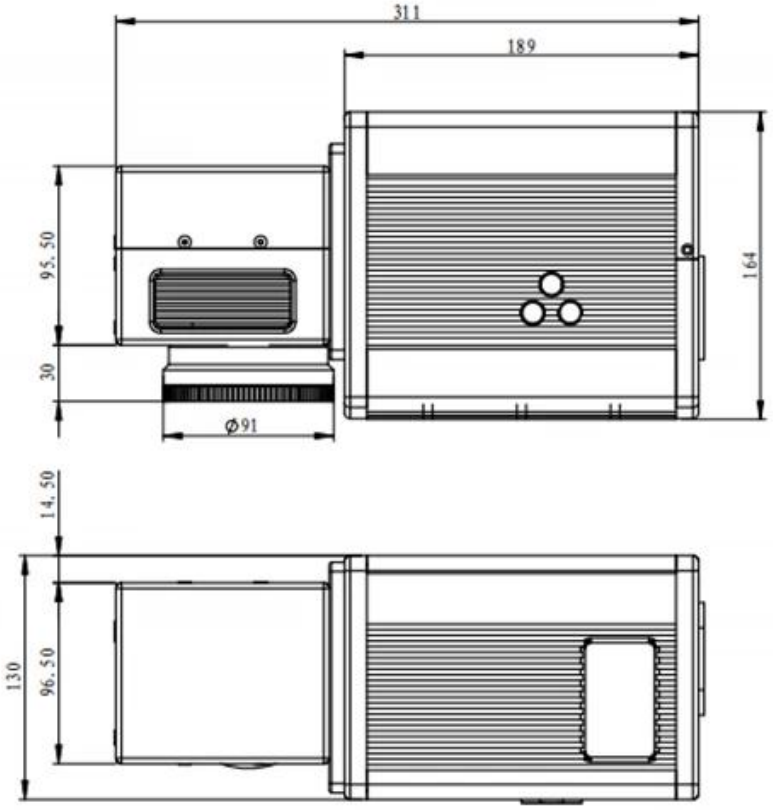
311
189
95.50
164
30
Ø91
14.50
130
96.50

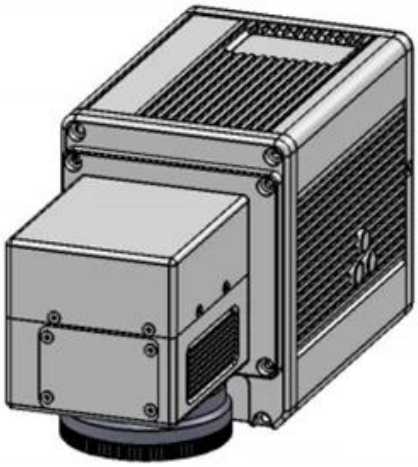

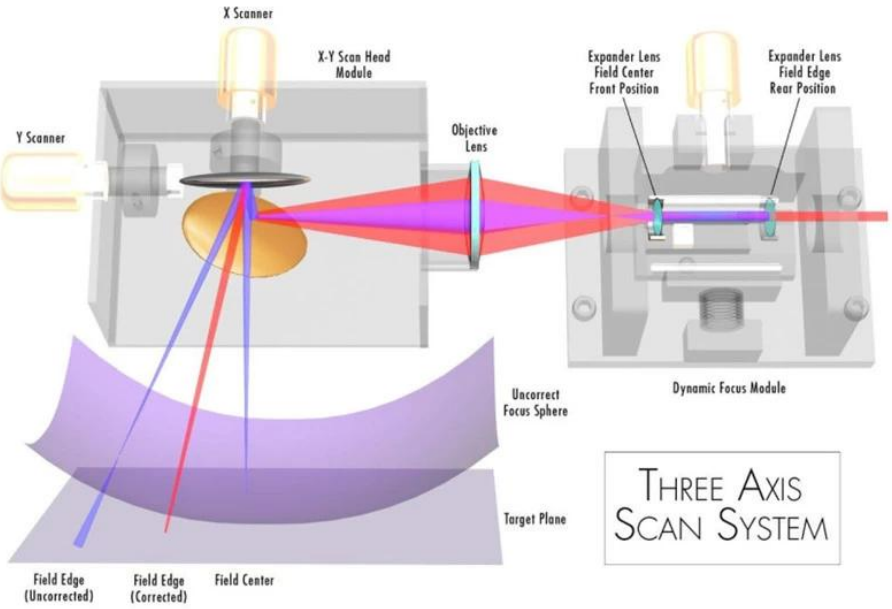
X Scanner
X-Y Scan Head Module
Y Scanner
Objective Lens
Expander Lens Field Center Front Position
Expander Lens Field Edge Rear Position
Dynamic Focus Module
Uncorrect Focus Sphere
Target Plane
Field Edge (Uncorrected)
Field Edge (Corrected)
Field Center
THREE AXIS SCAN SYSTEM

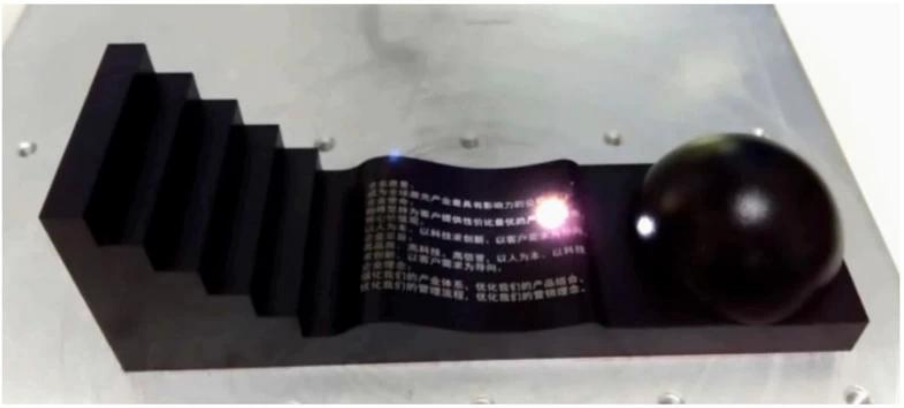

100 JAHRE
OESTERR.
ALPENFAHRT
12.-18.JUNI
2010

Fabbrica

CARMAN HAAS
企业愿景：致

verifire
zygo

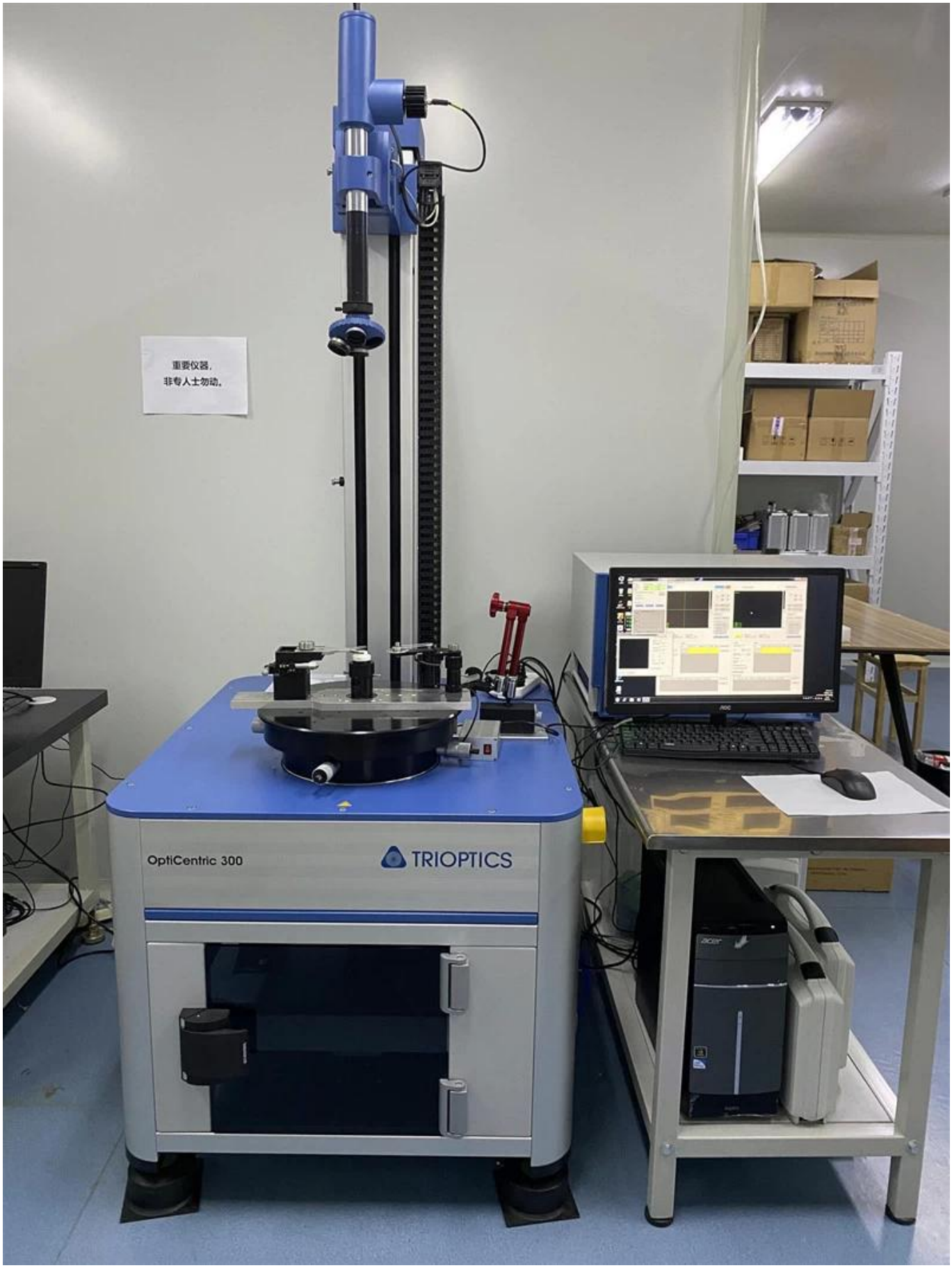
重要仪器，
非专人士勿动。
OptiCentric 300
TRIOPTICS

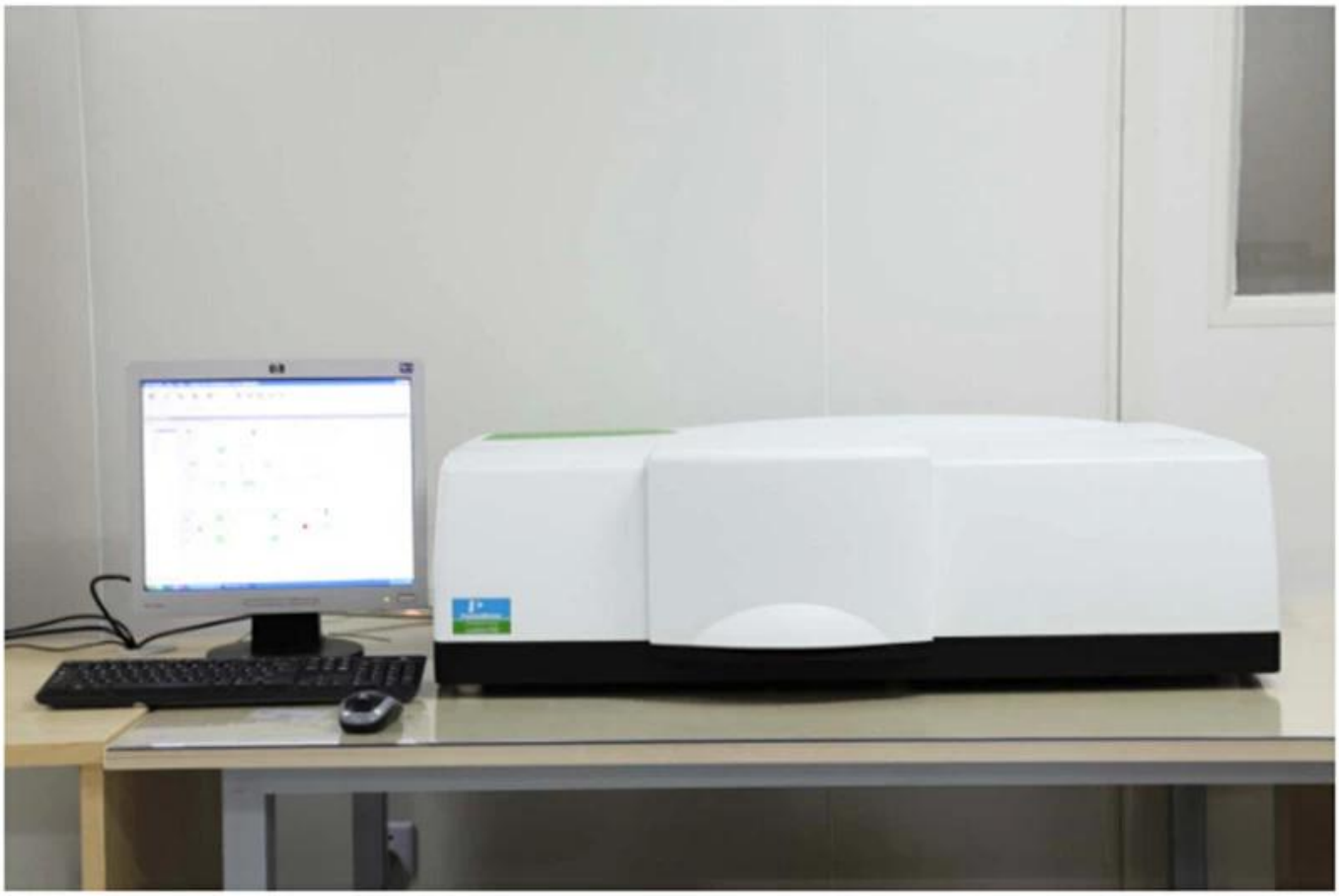

PerkinElmer Lambda 950---Testing Transmission and Reflectivity

Certificato e mostra

CERTIFICATE

ATTESTATION
CERTIFICATE OF MACHINERY AND LOW VOLTAGE DIRECTIVES

Technical file of the company mentioned below has been observed and audit has been completed successfully. 2006/42/EC Machinery Directive and 2014/ 35/EU Low Voltage Directive have been taken as references for these processes

Company Name	: **Carman HAAS Laser Technology (Suzhou) Co., Ltd.**
Company Address	: No 155, West Road Suhong, Suzhou Industrial Park, Suzhou City, Jiangsu , P.R.China
Related Directives and Annex	: **Low Voltage Directive 2014/35/EU** **Machinery Directive 2006/42/EC**
Related Standards	: **EN ISO 12100:2010; EN 60204-1:2006+A1:2009+AC:2010**
Product Name	: **Laser Marking Machine**
Report No and Date	: SD-90049717;09.08.2018
Product Brand/Model/Type	: LMCH-3W,LMCH-5W,LMCH-10W,LMCH-15W,LMCH-20W,LMCH-25W, LMCH-30W,LMCH-50W,LMCH-60W,LMCH-70W,LMCH-100W, LMCH-120W,LMCH-150W,LMCH-200W,LMCH-300W,LMCH-500W

Certificate Number	: **M.2018.201.N6073**
Initial Assessment Date	: 10.08.2018
Registration Date	: 13.08.2018
Reissue Date/No	:
Expiry Date	: **12.08.2023**

UDEM International Certification Auditing Training Centre Industry and Trade Inc. Co.

The validity of the certificate can be checked through www.udem.com.tr. The CE mark shown on the right can only be used under the responsibility of the manufacturer with the completion of EC Declaration of Conformity for all the relevant Directives. This certificate remains the property of UDEM International Certification Auditing Training Centre Industry and Trade Inc. Co. to whom it must be returned upon request. The above named firm must keep a copy of this certificate for 15 years from the registration of certificate. This certificate only covers the product(s) stated above and UDEM must be noticed in case of any changes on the product(s)

Address: Mutlukent Mahallesi 2073 Sokak (Eski 93 Sokak) No:10 Çankaya – Ankara – TURKEY
Phone: +90 0312 443 03 90 **Fax:** +90 0312 443 03 76
E-mail: info@udemltd.com.tr www.udem.com.tr

ISO 9001

Certificate of Approval

Certificate No.: 10119Q12565R0M

Awarded to

Carman Haas Laser Technology(SuZhou) Co., Ltd.

Organization Code Certificate No. / Unified Social Credit Code:91320594MA1MF4EP56
Add.:No.155, West Road Suhong, Suzhou Industrial Park, Suzhou City, Jiangsu Province, P.R. China. 215000

Beijing ZhongLianTianRun Certification Center (ZLTR) certify that the Quality Management System of the above organization has been assessed and found to be in accordance with the requirements of the standard:

GB/T19001-2016 / ISO9001:2015

SCOPE OF CERTIFICATION/REGISTRATION

The Research and Development and Production of Optics Lenses (Except the limits of national laws and regulations.)

This certificate is made valid when used with certification scopes and the requirements of applicable laws and regulations. These requirements include, but are not limited to, administrative permits, scopes of qualifications, and CCC requirements.
Subject to operation conditions in requirements conformity with Quality Management System, This Certificate is valid for a period of three years only,
Date from: Mar 13th,2019 To: Mar 12th,2022
The effectiveness of this Certificate shall be Validated by periodic surveillance audit of ZLTR for maintenance.
Information of this certificate can be found on the official website of Beijing Zhonglian Tianrun Certification center (http://www.zltr.com.cn)

SCC Accredited CB-MS OCSM Accrédité CCN Accredited CB-MS (Certification Body - Management Systems)

MEMBER OF MULTILATERAL RECOGNITION ARRANGEMENT IAF

Beijing Zhongliantianrun Certification Center ISSUED BY

Beijing Zhongliantianrun Certification Center
Room2603, 22nd Floor, 2nd Unit, Block 1, No.4 Yard, Qiyang Road, Chaoyang District, Beijing, P.R. China 100102

Information of this certificate can be found on the official website of Certification and Accreditation Administration of the People's Republic of China (http://www.cnca.gov.cn)

ISO 9001

Lista imballaggio

Politica di ritorno:

I rendimenti dovrebbero essere richiesti:
Passaggio 1) Contattaci con questa email del sito web.
Passaggio 2) Fornisci più dettagli possibili sul problema che stai avendo.
Passaggio 3) Autorizzazione per restituire l'articolo verrà emesso.
Passaggio 4) Restituire la voce per la sostituzione o il rimborso concordato.

La logistica:

(1) Per la consegna dell'ottica laser, può essere opzionale con DHL, UPS, FedEx, TNT, EMS ecc
(2) Per la consegna dell'ordine della macchina laser, può essere facoltativa con termini di exwork, fob, cnf, cIF in aereo o via mare basato sugli spedizionieri del compratore o il nostro.

FAQ

Q1. Un produttore?

A1: Sì, siamo professionali ed esperti Cproduttore di hina con i nostri stampi e linee di produzione.

Q2.Come sulla qualità dei prodotti?

A2: I nostri technici e i nostri team di controllo qualità testino i prodotti uno per uno utilizzando la linea di invecchiamento, dispositivi professionali e strumenti per garantire la qualità per tutti i prodotti.

Q3.Come sul prezzo?

A3: Siamo un produttore e offriamo sempre ai nostri clienti i prezzi più competitivi.

Q4.Come effettuare un ordine?

A4: contatto con il servizio online, o inviato un'e-mail direttamente a noi, ti risponderemo con il prezzo del prodotto, le specifiche, l'imballaggio ecc. Presto. Grazie.

Q5.Bay I Invio materiale per testare le prestazioni di marcatura?

A5: Sì! Siete invitati a inviare materiale per testare la nostra qualità e servizio di qualità superiore.

Q6.Can Io visito la tua fabbrica?

A6: Sì, benvenuto a visitare la nostra fabbrica al tuo tempo conveniente.

Q7.Come posso fare ordini OEM o ODM?

A7: abbiamo diverse elaborazioni di stampa per diversi OEM / ODM ORDers. Vi preghiamo di contattarci con il servizio online o invia direttamente email direttamente.

Q8. Come dovrei pagare per i miei ordini?

A8: è possibile pagare con T / T sarebbe disponibile per Bank qualificato e MOQ richiesto per ogni ordine.