Informazioni sul prodotto

Descrizione del prodotto:

Ceramica laser per testina di taglio fibra
Digitare un:
28mm (OEM Precitec P0571-1051-00001)
Diametro esterno: 28 / 24,5 mm Spessore: 12 mm
Tipo B:
28mm (OEM Precitec P0571-260-00001)
Diametro esterno: 28 / 24,5 mm Spessore: 12 mm
Tipo C:
32mm (OEM Raytools BT240 / BM109)
Diametro esterno: 32 / 28,5 mm Spessore: 12 mm

Caratteristiche del prodotto:

(1) Ceramica importata, isolamento efficace, lunga durata
(2) Lega speciale di alta qualità, buona conducibilità, alta sensibilità
(3) Linee morbide, alto isolamento

Cina produttore di ugelli per taglio laser in fibra

Product Details

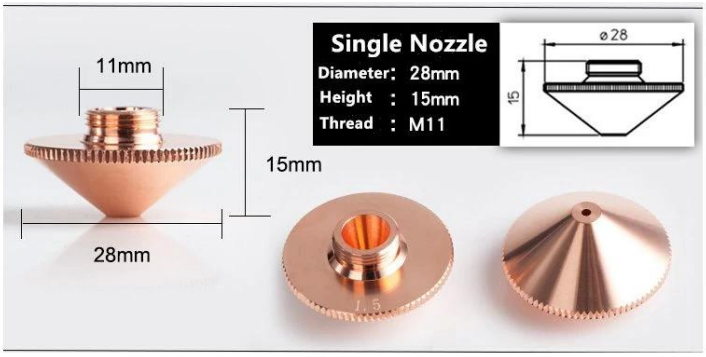

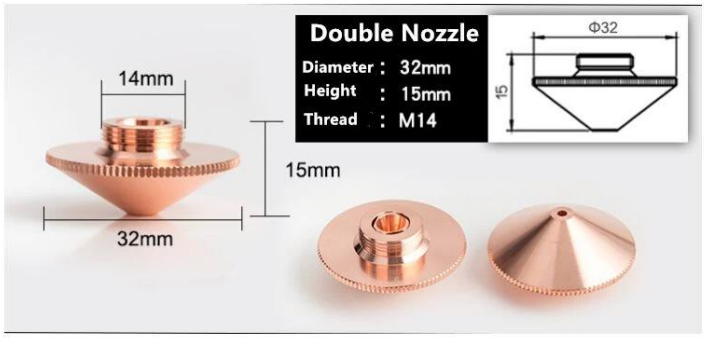

PRODUCT SPECIFICATIONS

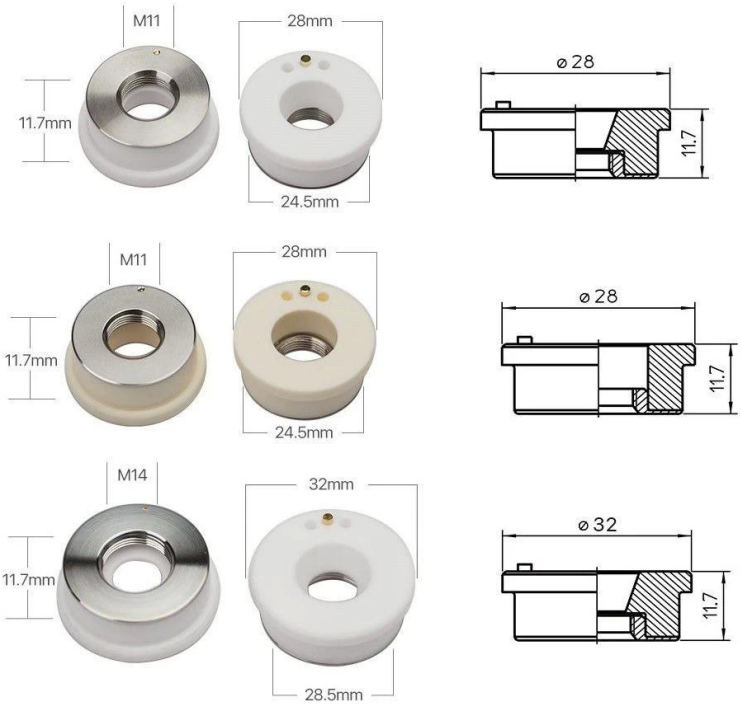

PACKAGING

Fibra laser Testa di taglio ugello:

Diametro (mm)	Altezza (mm)	Spessore (mm)	Rivestimento
28	15	Doppio	1.0 / 1.2 / 1.5 / 2.0 / 2.5 / 3.0 / 3.5 / 4.0 / 4.5 / 5.0
28	15	singolo	1.0 / 1.2 / 1.5 / 2.0 / 2.5 / 3.0 / 3.5 / 4.0 / 4.5 / 5.0
32	15	Doppio	1.0 / 1.2 / 1.5 / 2.0 / 2.5 / 3.0 / 3.5 / 4.0 / 4.5 / 5.0
32	15	singolo	1.0 / 1.2 / 1.5 / 2.0 / 2.5 / 3.0 / 3.5 / 4.0 / 4.5 / 5.0
10.7	22.2	Doppio	1.0 / 1.2 / 1.5 / 2.0 / 2.5 / 3.0 / 3.5 / 4.0
10.7	22.2	singolo	1.0 / 1.2 / 1.5 / 2.0 / 2.5 / 3.0 / 3.5 / 4.0
11.4	16	/	0.8 / 1.0 / 1.2 / 1.5 / 2.0 / 2.5
15	19	Doppio	1.0 / 1.2 / 1.5 / 2.0 / 2.5 / 3.0
15	19	singolo	0.8 / 1.0 / 1.2 / 1.5 / 1.8 / 2.0 / 2.5 / 3.0

Testa di taglio laser a fibra autofocusy

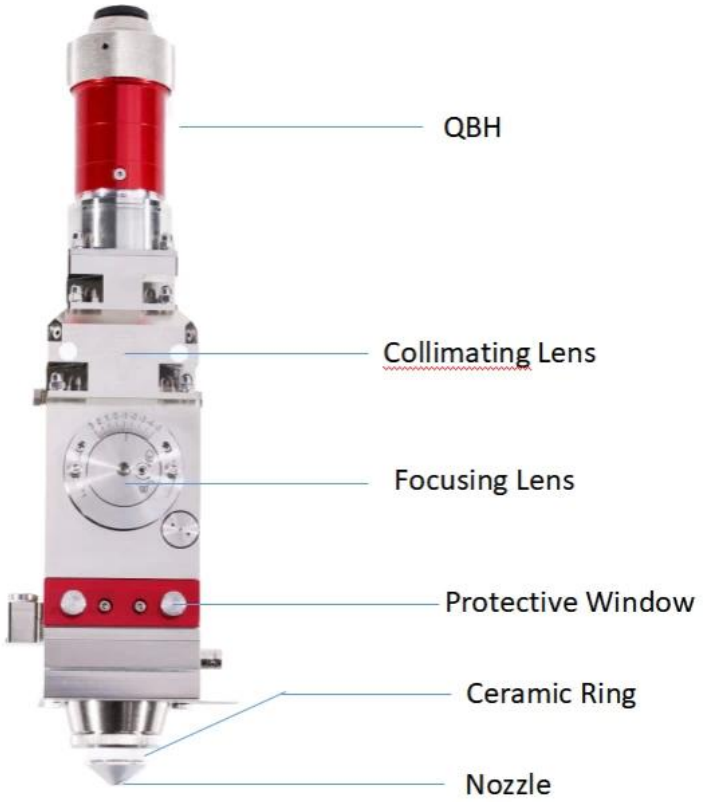

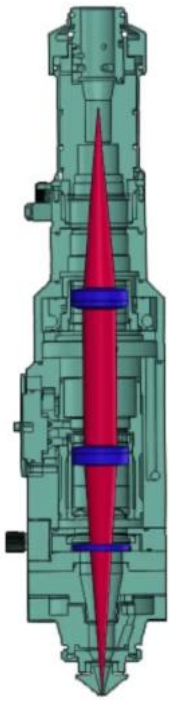

光纤切割头光路示意图
Figure of Fiber Cutting Head

Fabbrica

TRIOPTICS OptiSpheric 2000 AF

---Testing EFL、R、Centering Error、Wedge Angle、BFL、MTF

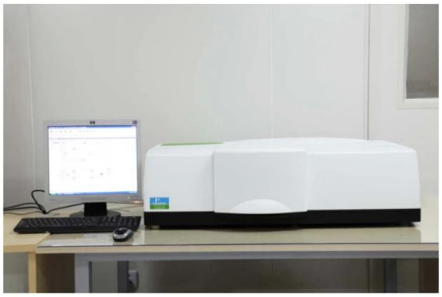

PerkinElmer Lambda 950---Testing Transmission and Reflectivity

Carmanhaas Coating Machine

Certificato & Exhibition

Lista imballaggio

Packaging & Shipping

Packaging 1

Packaging 2

Packaging 3

Shipping 4

DHL EXPRESS

TNT

EMS

FedEx Federal Express

SF EXPRESS 顺丰速运

ups

Politica di ritorno:

Dovrebbero essere richiesti resi:

Passaggio 1) Contattateci con questa e-mail del sito Web.
Passaggio 2) Fornisci quanti più dettagli possibili sul problema che stai riscontrando.
Passaggio 3) Verrà rilasciata l'autorizzazione a restituire l'articolo.
Passaggio 4) Restituire l'articolo per la sostituzione o il rimborso concordati.

La logistica:

(1) Per i Laser Ottica di consegna di ordine, può essere facoltativo con DHL, UPS, Fedex, TNT, lo SME ecc

(2) per il laser di consegna di ordine della macchina, può essere facoltativo con termini di Exwork, FOB, CNF, CIF da Air o da Sea sulla base di ders forwar dell'acquirente o la nostra.

FAQ

Q1.Sei un produttore?

A1: Sì, siamo produttori professionali ed esperti con i nostri stampi e linee di produzione.

Q2.Qual è la qualità dei prodotti?

A2: I nostri tecnici e team di controllo qualità testano i prodotti uno ad uno utilizzando la linea di invecchiamento, dispositivi e strumenti professionali per garantire la qualità di tutti i prodotti.

Q3. Quanto circa il prezzo?

A3: Siamo un produttore e offriamo sempre ai nostri clienti i prezzi più competitivi.

Q4.Come effettuare un ordine?

A4: contatta il servizio online o inviaci un'e-mail direttamente, ti risponderemo presto con il prezzo del prodotto, le specifiche, l'imballaggio ecc. Grazie.

Q5. Posso inviare materiale per testare le prestazioni di marcatura?

A5: Sì! Siete invitati a inviare materiale per testare la nostra qualità e servizio superiori.

Q6. Posso visitare la vostra fabbrica?

A6: Sì, benvenuto per visitare la nostra fabbrica nel momento opportuno.

Q7.Come posso effettuare ordini OEM o ODM?

A7: Abbiamo diverse elaborazioni di stampa per diversi ordini OEM / ODMERS. Vi preghiamo di contattarci con il servizio online o di inviarci direttamente un'e-mail.

Q8. Come devo pagare i miei ordini?

A8: è possibile pagare tramite T / T sarebbe disponibile per banca qualificata e MOQ richiesti per ciascun ordine.