Product Information

Descrizione del prodotto:

Lo specchio del riflettore Carmanhaas è utilizzato nella macchina da taglio per incisione laser CO2.
(**Fornitore a specchio riflettore di CO2 Cina**)
Il silicio è il substrato specchio più comunemente usato; Il suo vantaggio è a basso costo, buona durata e stabilità termica. Lo specchio Mornybdenum La superficie estremamente dura lo rende ideale per gli ambienti fisici più esigenti. Mo specchio è normalmente offerto non rivestito.

CARMAN HAAS

Si Reflector Mirror

Gold coating,silicon material

Gold coating,silicon material

Detail Image

Clic Porcellana La lente del taglio del laser fabbrica per saperne di più

Parametri tecnici:

Specifiche	Standard
Tolleranza dimensionale	+0.000 "/ -0.005"
Tolleranza di spessore	± 0,010 "
Parallelismo: (Plano)	≤ 3 minuti di arco
Cancella apertura (lucidata)	90% del diametro
Figura superficie @ 0.63um	Potenza: 2 frange, irregolarità: 1 frangia
Scratch-Dig.	10-5.

Riflettore di silicio:

Diametro (mm)	Et (mm)
19/20.	3.
25/25.4.	3.
28.	8.
30.	3/4.
38.1.	3/4/8.
44.45.	9.525.
50.8.	5 / 5.1.
50.8.	9.525.
76.2.	6.35.

Nota: altra dimensione se necessario, contatta il PLS alle nostre vendite.

Produttore del riflettore Cina.

Advantage

- High purity, low absorption material (body absorption less than 0.0005/cm-1)
- High damage threshold coating (>8000W/cm2)。
- Lens focusing reaches diffraction limit

Laser light path schematic

① Laser tube ② First mirror ③ Second mirror ④ Third mirror ⑤ Focus lens

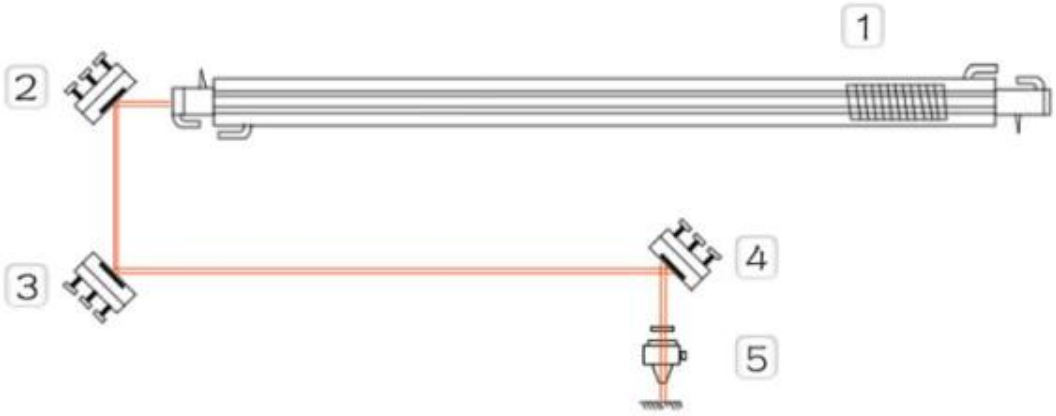

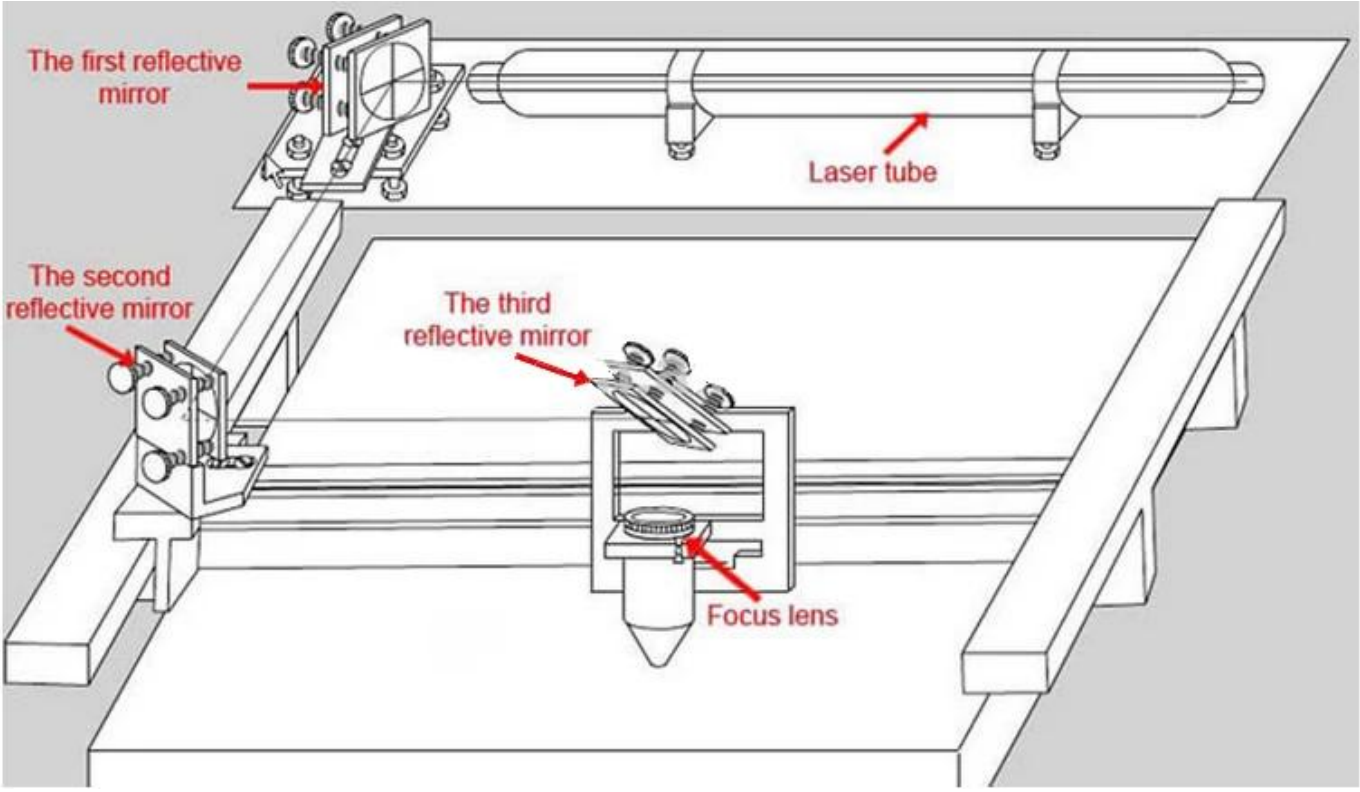
The first reflective mirror
Laser tube
The second reflective mirror
The third reflective mirror
Focus lens

Factory

卡门哈斯(苏州)
CARMAN HAAS

CARMAN HAAS
企业愿景：致

verifire
zygo

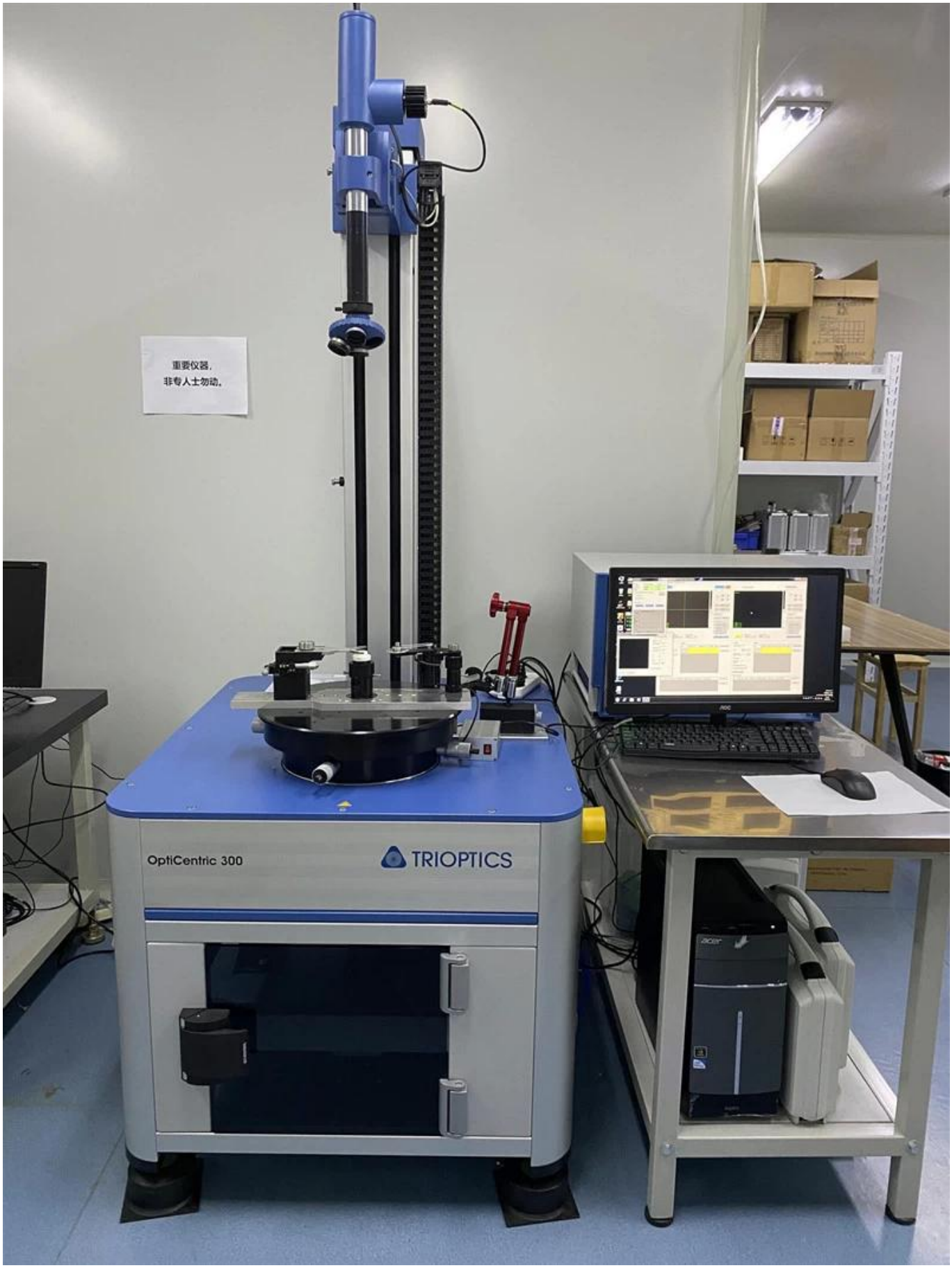
重要仪器，
非专人士勿动。
OptiCentric 300
TRIOPTICS

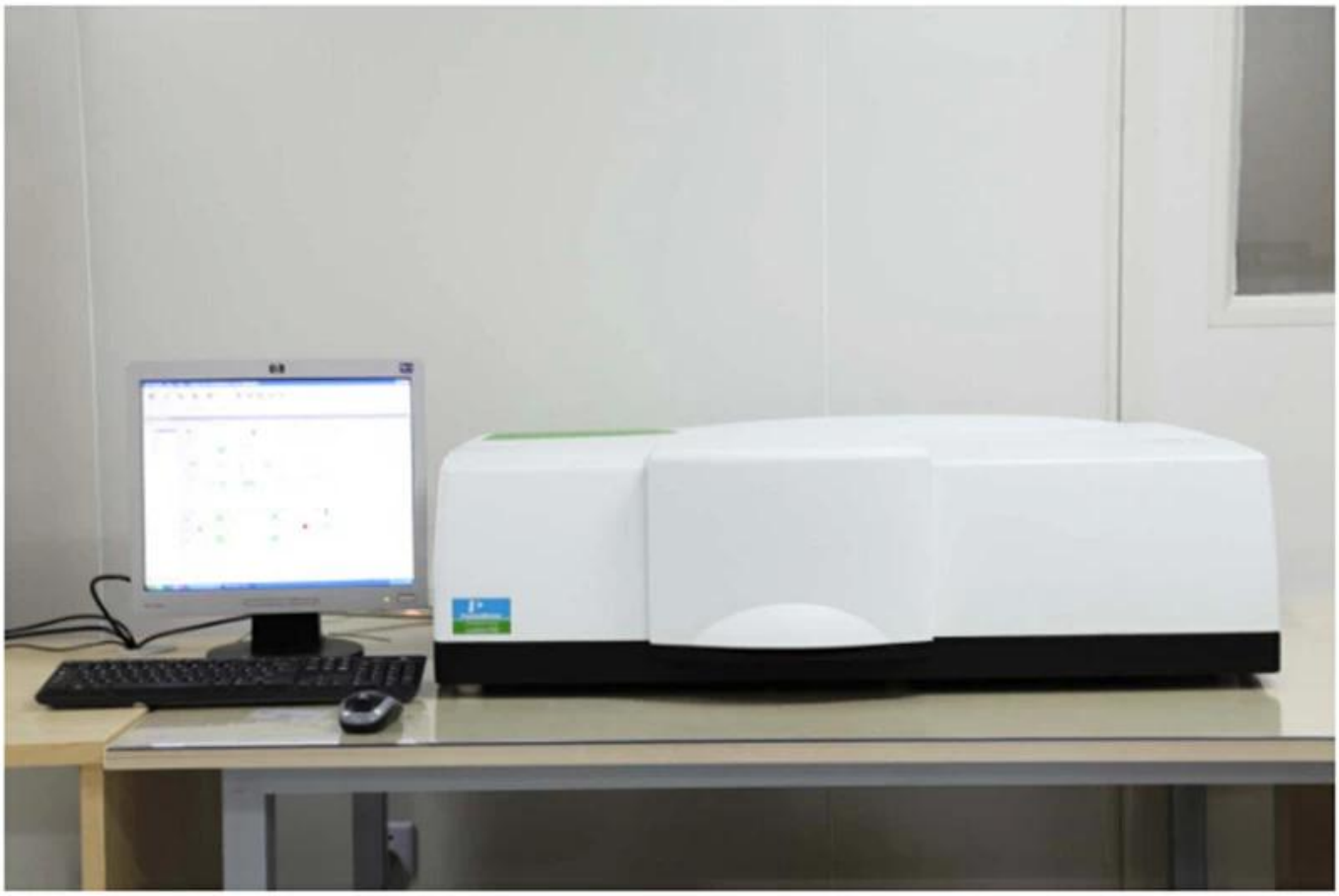

PerkinElmer Lambda 950---Testing Transmission and Reflectivity

CERTIFICATE

ATIESTATION
CERTIFICATE OF MACHINERY AND LOW VOLTAGE DIRECTIVES

Technical file of the company mentioned below has been observed and audit has been completed successfully. 2006/42/EC Machinery Directive and 2014/ 35/EU Low Voltage Directive have been taken as references for these processes

Company Name	: **Carman HAAS Laser Technology (Suzhou) Co., Ltd.**
Company Address	: No 155, West Road Suhong, Suzhou Industrial Park, Suzhou City, Jiangsu , P.R.China
Related Directives and Annex	: **Low Voltage Directive 2014/35/EU** **Machinery Directive 2006/42/EC**
Related Standards	: **EN ISO 12100:2010; EN 60204-1:2006+A1:2009+AC:2010**
Product Name	: **Laser Marking Machine**
Report No and Date	: SD-90049717;09.08.2018
Product Brand/Model/Type	: LMCH-3W,LMCH-5W,LMCH-10W,LMCH-15W,LMCH-20W,LMCH-25W, LMCH-30W,LMCH-50W,LMCH-60W,LMCH-70W,LMCH-100W, LMCH-120W,LMCH-150W,LMCH-200W,LMCH-300W,LMCH-500W
Certificate Number	: **M.2018.201.N6073**
Initial Assessment Date	: 10.08.2018
Registration Date	: 13.08.2018
Reissue Date/No	:
Expiry Date	: **12.08.2023**

UDEM International Certification Auditing Training Centre Industry and Trade Inc. Co.

The validity of the certificate can be checked through www.udem.com.tr. The CE mark shown on the right can only be used under the responsibility of the manufacturer with the completion of EC Declaration of Conformity for all the relevant Directives. This certificate remains the property of UDEM International Certification Auditing Training Centre Industry and Trade Inc. Co. to whom it must be returned upon request. The above named firm must keep a copy of this certificate for 15 years from the registration of certificate. This certificate only covers the product(s) stated above and UDEM must be noticed in case of any changes on the product(s)

Address: Mutlukent Mahallesi 2073 Sokak (Eski 93 Sokak) No:10 Çankaya – Ankara – TURKEY
Phone: +90 0312 443 03 90 **Fax:** +90 0312 443 03 76
E-mail: info@udemltd.com.tr www.udem.com.tr

ISO 9001

Certificate of Approval

Certificate No.: 10119Q12565ROM

Awarded to

Carman Haas Laser Technology(SuZhou) Co., Ltd.

Organization Code Certificate No. / Unified Social Credit Code:91320594MA1MF4EP56
Add.:No.155, West Road Suhong, Suzhou Industrial Park, Suzhou City, Jiangsu Province, P.R. China. 215000

Beijing ZhongLianTianRun Certification Center (ZLTR) certify that the Quality Management System of the above organization has been assessed and found to be in accordance with the requirements of the standard:

GB/T19001-2016 / ISO9001:2015

SCOPE OF CERTIFICATION/REGISTRATION

The Research and Development and Production of Optics Lenses (Except the limits of national laws and regulations.)

This certificate is made valid when used with certification scopes and the requirements of applicable laws and regulations. These requirements include, but are not limited to, administrative permits, scopes of qualifications, and CCC requirements.
Subject to operation conditions in requirements conformity with Quality Management System,
This Certificate is valid for a period of three years only,
Date from: Mar 13th,2019 To: Mar 12th,2022
The effectiveness of this Certificate shall be Validated by periodic surveillance audit of ZLTR for maintenance.
Information of this certificate can be found on the official website of Beijing Zhonglian Tianrun Certification center (http://www.zltr.com.cn)

SCC Accredited CB-MS
OCSM Accrédité CCN
Accredited CB-MS (Certification Body – Management Systems)

MEMBER OF MULTILATERAL RECOGNITION ARRANGEMENT IAF

Beijing Zhongliantianrun Certification Center ISSUED BY

Beijing Zhongliantianrun Certification Center
Room2603, 22nd Floor, 2nd Unit, Block 1, No.4 Yard, Qiyang Road, Chaoyang District, Beijing, P.R. China 100102
Information of this certificate can be found on the official website of Certification and Accreditation Administration of the People's Republic of China (http://www.cnca.gov.cn)

ISO 9001

Packing List

Packaging & Shipping

Packaging 1

Packaging 2

Packaging 3

Shipping 4

DHL EXPRESS

TNT

EMS

FedEx Federal Express

SF EXPRESS 顺丰速运

ups

Ritorno po.Clicina:
I rendimenti dovrebbero essere richiesti:
Passaggio 1) Contattaci con questa email del sito web.
Passaggio 2) Fornisci più dettagli possibili sul problema che stai avendo.

Passaggio 3) Autorizzazione per restituire l'articolo verrà emesso.
Passaggio 4) Restituire la voce per la sostituzione o il rimborso concordato.

La logistica:
(1) Per ordine ottico laser, consegna da DHL, UPS, FEDEX, TNT, EMS ecc.
(2) Per l'ordine della macchina laser, la consegna potrebbe essere facoltativa con termini di EXW, FOB, CNF, CIF in aereo o via mare basato sullo spedizioniere del compratore o del nostro.

FAQ

Q1. Un produttore?
A1: Sì, siamo Professio produttore nale ed esperto con i nostri stampi e linee di produzione.

Q2.Come sulla qualità dei prodotti?
A2: I nostri technici e i nostri team di controllo qualità testino i prodotti uno per uno utilizzando la linea di invecchiamento, dispositivi professionali e strumenti per garantire la qualità per tutti i prodotti.

Q3.Come sul prezzo?
A3: Siamo un produttore e offriamo sempre ai nostri clienti i prezzi più competitivi.

Q4.Come effettuare un ordine?
A4: contatto con il servizio online, o inviato un'e-mail direttamente a noi, ti risponderemo con il prezzo del prodotto, le specifiche, l'imballaggio ecc. Presto. Grazie.

Q5.Bay I Invio materiale per testare le prestazioni di marcatura?
A5: Sì! Siete invitati a inviare materiale per testare la nostra qualità e servizio di qualità superiore.

Q6.Can Io visito la tua fabbrica?
A6: Sì, benvenuto a visitare la nostra fabbrica al tuo tempo conveniente.

Q7.Come posso fare ordini OEM o ODM?
A7: abbiamo diverse elaborazioni di stampa per diversi ordini OEM / ODM. Vi preghiamo di contattarci con il servizio online o invia direttamente email direttamente.

Q8. Come dovrei pagare per i miei ordini?
A8: è possibile pagare con T / T sarebbe disponibile per Bank qualificato e MOQ richiesto per ogni ordine.