제품 정보

제품 설명 :

중국 맞춤형 갈보 레이저 헤드 공급 업체, Carmanhaas에는 고급 2D 레이저 스캐닝 검류계, 3D 레이저 스캐닝 검류계, 고성능 레이저 용접 검류계, 아름다움 검류계 및 레이저 청소 솔루션이 있습니다.
고속 (A 시리즈) 및 표준 시리즈를 포함하는 Carmanhaas 2 축 검류계 스캐너 헤드는 레이저 정밀 마킹, 레이저 절단, 레이저 용접, 빠른 프로토 타이핑, 3D 인쇄, 드릴링 위치, 레이저 청소, 의료 등 보드 응용 분야에 맞게 설계되었습니다. 아름다움 등등.

풍모:

1. 조리개 : 7mm, 10mm, 12mm, 14mm, 16mm, 20mm, 30mm;
선형성의 2.Good 정도, 고해상 작은 편류, 정확한 반복적 인 포지셔닝;
생산 처리량을 최대화하는 기업에있는 3.Highest 처리 속도;
정확한 스캐닝 신청을 위해 유효한 4.High 정확도 & 높은 안정성 모형;
특정 응용 분야를위한 비용 효율적인 고성능 옵션의 5.Wide 범위.

CARMAN HAAS

CO2 Galvo Scanner Set

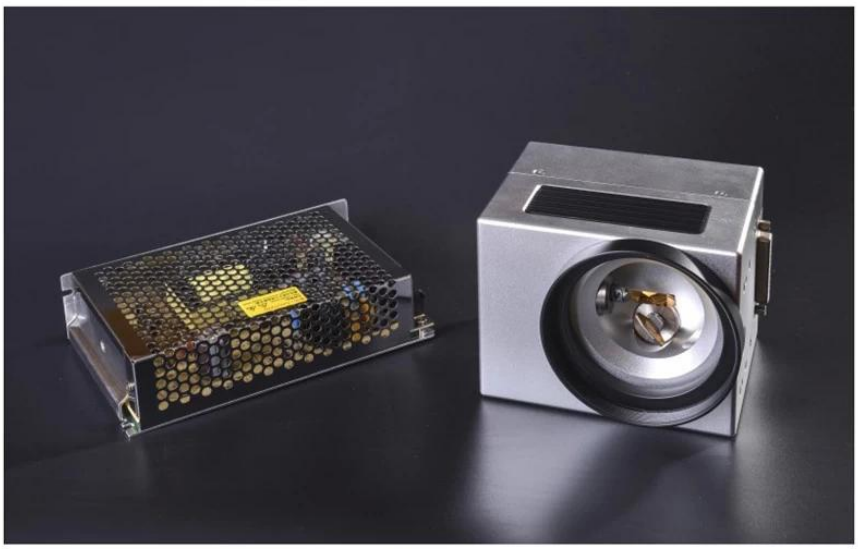

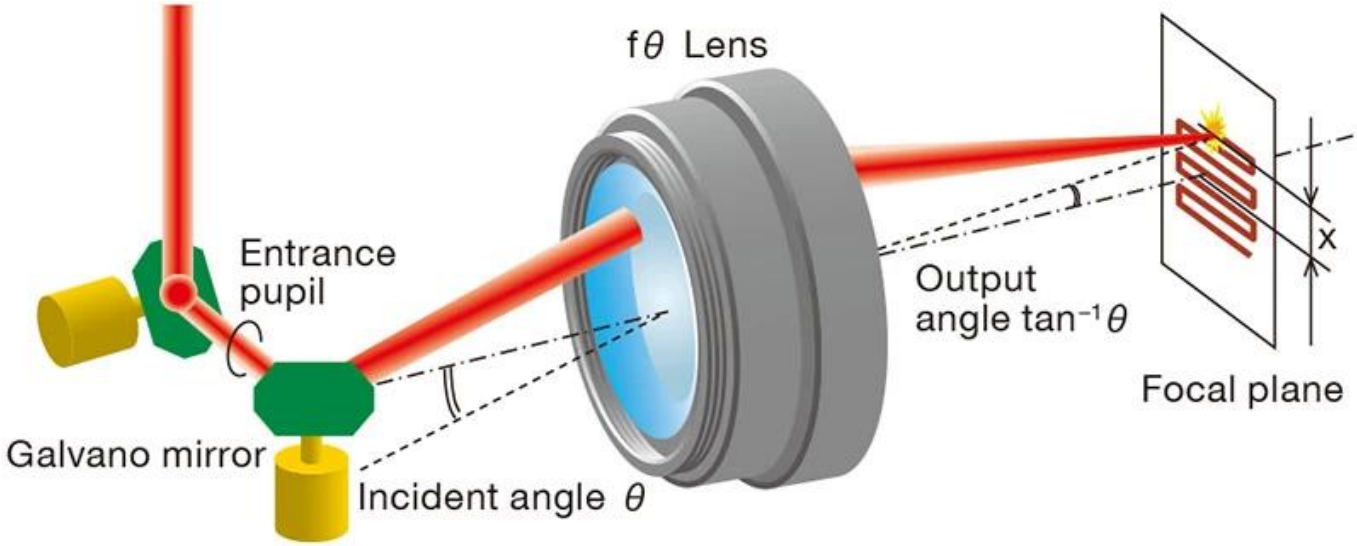
fθ Lens
Entrance
pupil
Output
angle tan⁻¹θ
Focal plane
x
Galvano mirror
Incident angle θ

□□□ □ □□ □□ :

Model	ZB2D-10A	ZB2D-10C	ZB2D-12A
Aperture (mm)	10	10	12
Typical scan angle	±0.35 rad	±0.35 rad	±0.35 rad
Nonlinearity	<0.5 mrad	<2 mrad	<0.5 mrad
Tracking error	0.15ms	<0.2ms	0.2ms
Step Response Time	<0.3ms	<0.4ms	<0.4ms
Repeatability	<15 urad	<20 urad	<15 urad
Gain drift	<50 ppm/K	<50 ppm/K	<50 ppm/K
Zero drift	<30 urad/K	<30 urad/K	<30 urad/K
Long-term drift over 8hours (After 30 min warn-up)	<0.1 mrad	<0.1 mrad	<0.1 mrad
Marking speed	2.5m/s	2m/s	2m/s
Positioning speed	15m/s	10m/s	10m/s
Power requirements	±15VDC Max.5A	±15VDC Max.3A	±15VDC Max.5A
Digital Signal	XY2-100	XY2-100 or SPI	XY2-100 or SPI
Analog Signal	±5V	±5V or ±10V	±5V
Reflection wavelength	10600nm (10.6um) 9300nm (9.3um)	10600nm (10.6um) 9300nm (9.3um)	10600nm (10.6um) 9300nm (9.3um)
Operating temperature	25℃±10℃	25℃±10℃	25℃±10℃

□□□ □□ (mm) □

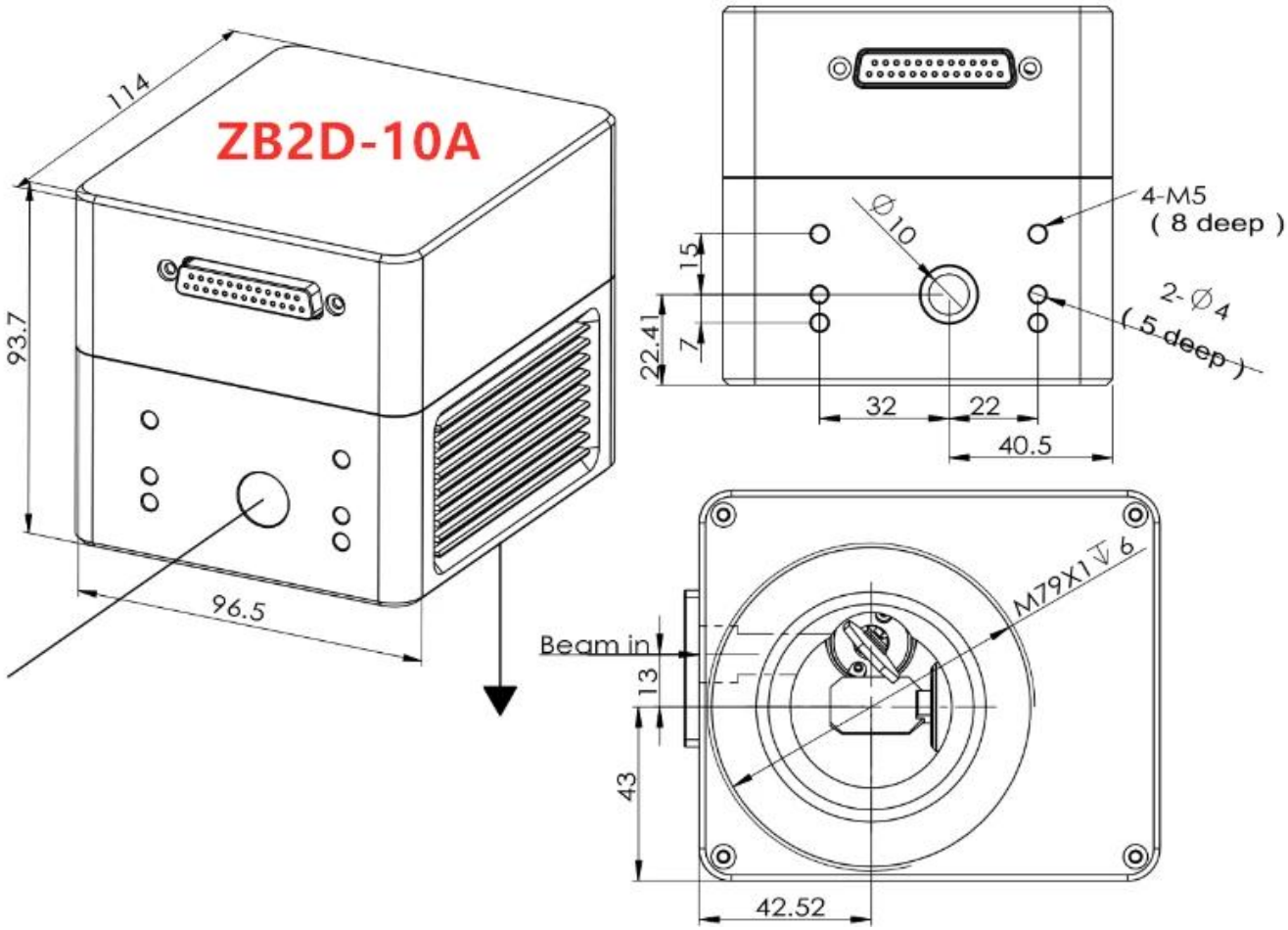
ZB2D-10A
114
93.7
96.5
Ø10
4-M5
(8 deep)
2-Ø4
(5 deep)
15
7
22.41
32
22
40.5
M79X1 ↧ 6
Beam in
13
43
42.52

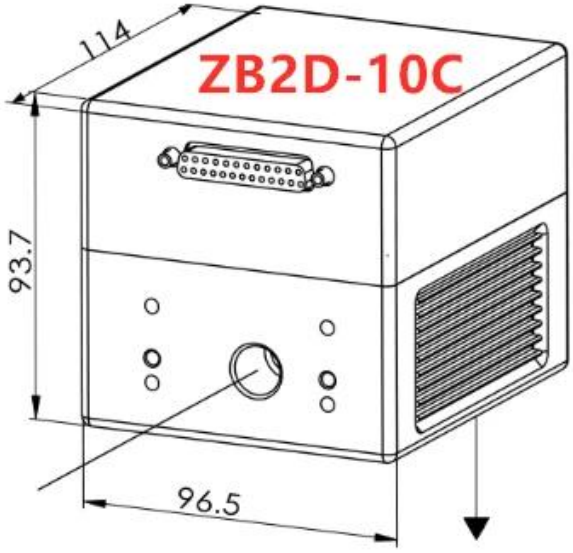
ZB2D-10C
114
93.7
96.5

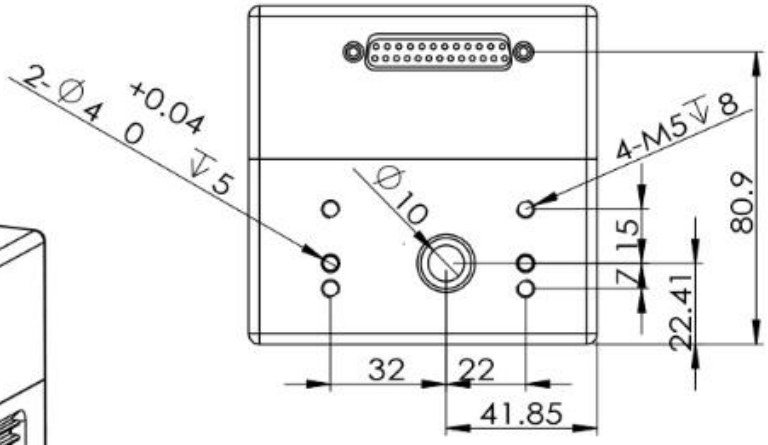
2-Ø4 +0.04 0 ↧5
Ø10
4-M5↧8
80.9
15
7
22.41
32
22
41.85

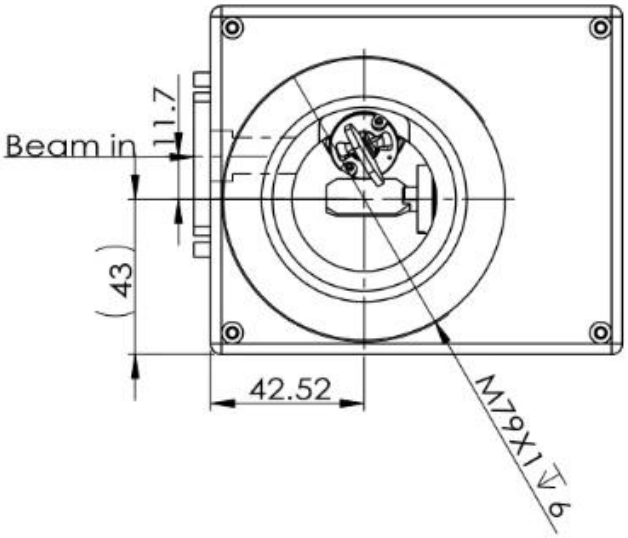
Beam in
1.7
(43)
42.52
M79X1↧9

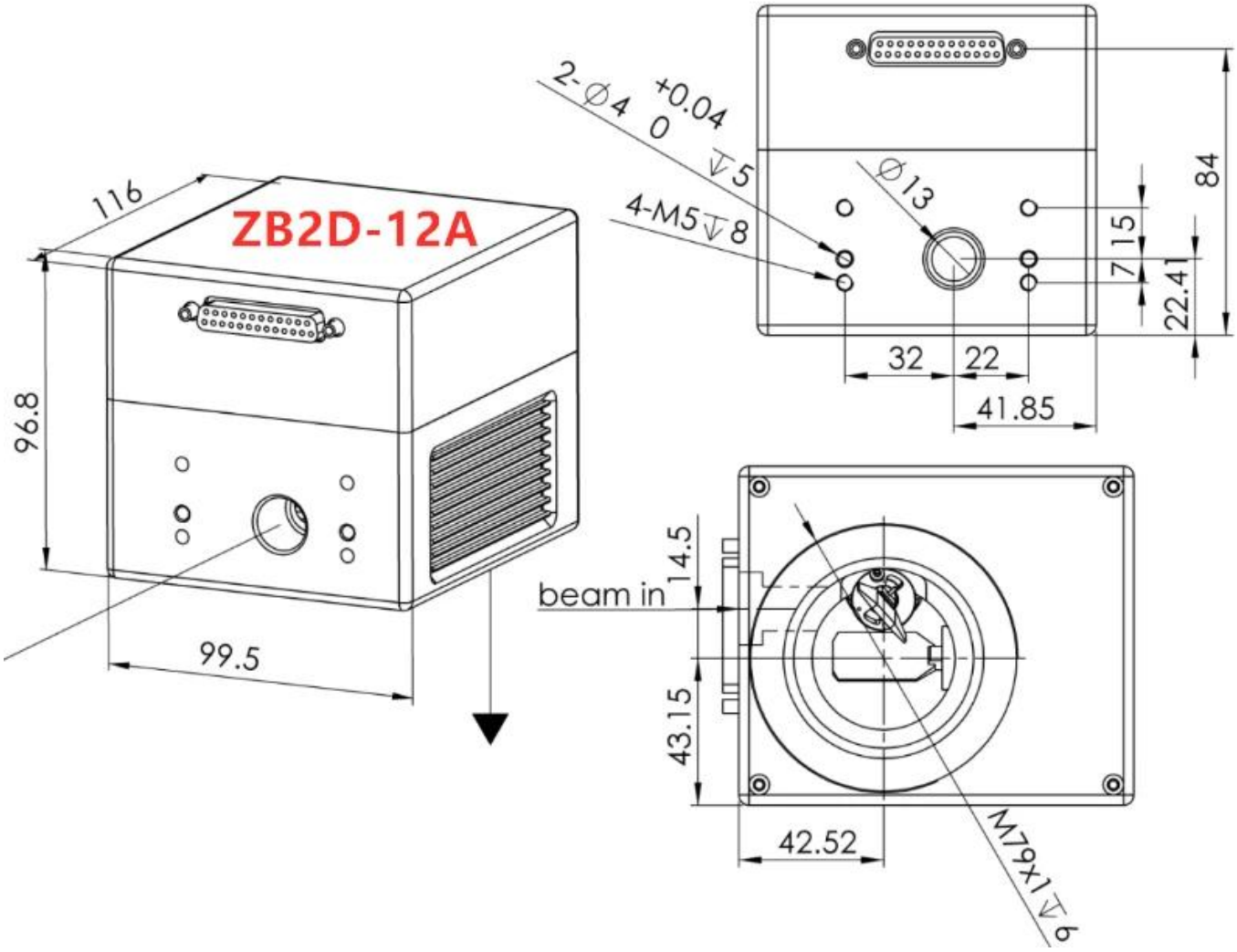
ZB2D-12A
116
96.8
99.5
2-Ø4 +0.04 0 ↧5
4-M5↧8
Ø13
84
15
7
22.41
32
22
41.85
beam in
14.5
43.15
42.52
M79x1↧6

□□ □□□□□ □□ :

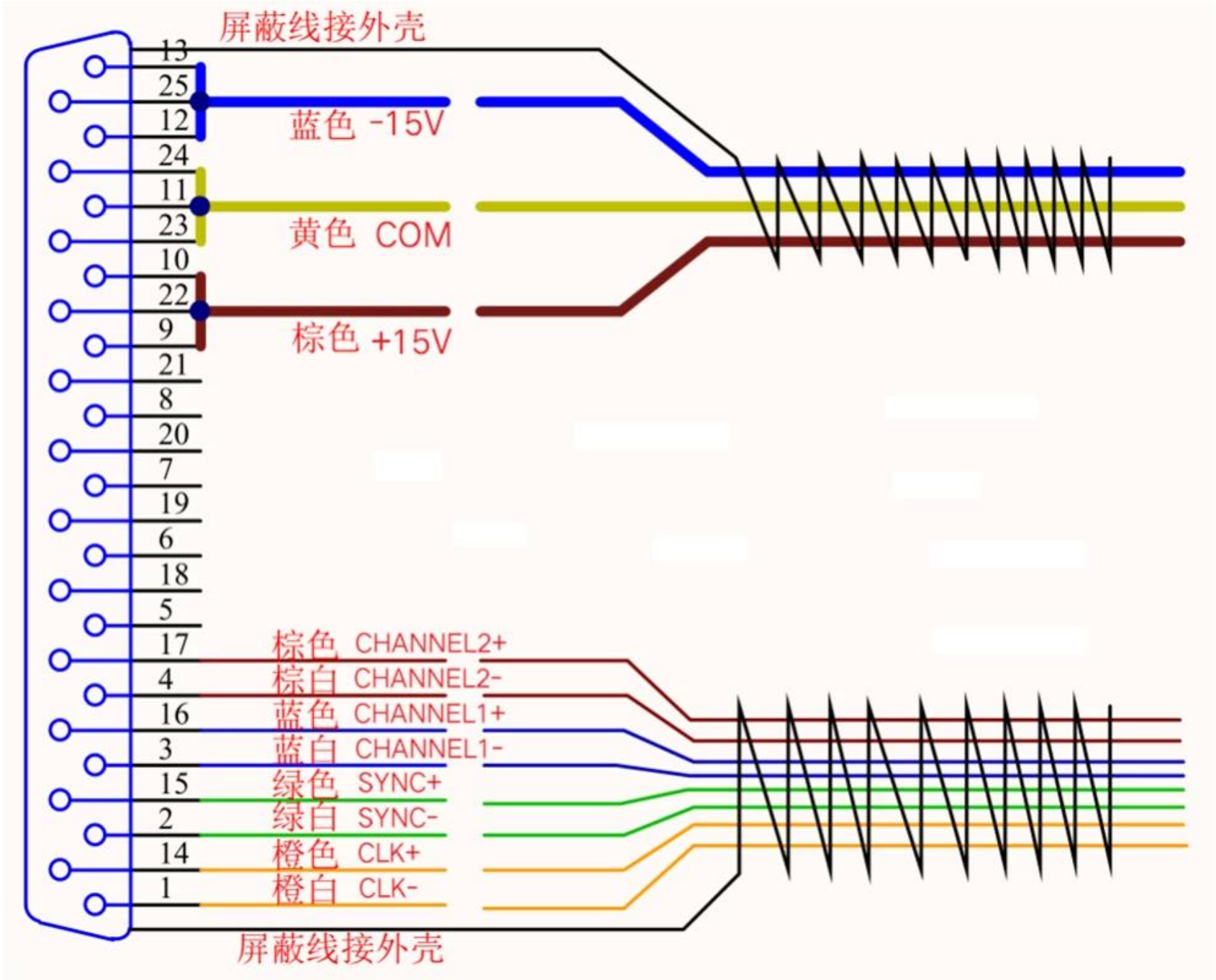
屏蔽线接外壳
13
25
12
24
11
23
10
22
9
21
8
20
7
19
6
18
5
17
4
16
3
15
2
14
1
蓝色 -15V
黄色 COM
棕色 +15V
棕色 CHANNEL2+
棕白 CHANNEL2-
蓝色 CHANNEL1+
蓝白 CHANNEL1-
绿色 SYNC+
绿白 SYNC-
橙色 CLK+
橙白 CLK-
屏蔽线接外壳

CARMAN HAAS

ZnSe Scan Lens

ZnSe Beam Expander

CO2 Laser Source: 20W 30W 40W 60W

□□

TRIOPTICS OptiSpheric 2000 AF

---Testing EFL、R、Centering Error、Wedge Angle、BFL、MTF

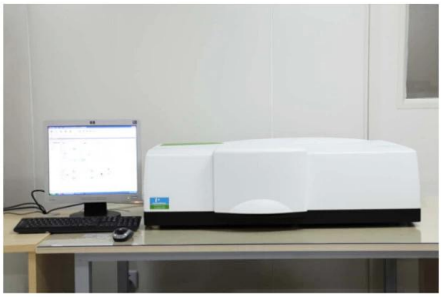

PerkinElmer Lambda 950---Testing Transmission and Reflectivity

Carmanhaas Coating Machine

□□ □ □□

慕尼黑上海光博会
LASER PHOTONICS CHINA
LASER PHOTONICS
Messe München
LASER PHOTONICS INDIA
卡门哈斯

SERIGRAFIA
SIGN
FUTURETEXTIL
Brazil
CARMAN HAAS LASER
1-121
CARMAN HAAS Laser
Technology (Suzhou) Co., Ltd.
4I16
Laser Korea 2019

MAKTEK
eurasia
Turkey
SIGNiSTANBUL
PEKLAMA
Russia
RAYLOGIC
YAROV
INTERNATIONAL PAVILION
CARMAN HAAS LASER
L-46
CARMAN HAAS LASER TECHNOLOGY CO., LTD.

□□ □□

Product Packaging

Inquiry
Contract
Testing and packing
Receiving
Reply
Receive payment & Product
Delivery

ups
DHL
WORLDWIDE EXPRESS
TNT
EMS
FedEx

□□ □□ :

반품이 필요한 경우 :
1 단계)이 웹 사이트 이메일로 문의하십시오.
2 단계) 겪고있는 문제에 대해 가능한 한 자세히 설명하십시오.
3 단계) 상품 반품 승인이 발행됩니다.
4 단계) 합의 된 교체 또는 환불을 위해 품목을 반품하십시오.

물류 센터:

(1) 레이저 광학 주문 배달, 옵션 DHL, UPS, 페덱스, TNT, EMS 등

(2) 레이저 기계 주문 배달, 옵션 EXEX, FOB, CNF, CIF 공기 또는 바다 구매자의 forwar ders 또는 우리의.

자주하는 질문

Q1. 제조업체입니까?

A1 : 그렇습니다, 우리는 우리의 자신의 형 및 생산 라인을 가진 직업적이고 경험있는 제조자입니다.

Q2. 어떻게 제품의 품질?

A2 : 우리의 기술자와 QC 팀은 모든 제품의 품질을 보장하기 위해 노화 라인, 전문 장치 및 계측기를 사용하여 제품을 하나씩 테스트합니다.

Q3. 어떻게 가격?

A3 : 우리는 제조자이고 항상 우리의 고객에게 가장 경쟁 가격을 제안합니다.

Q4. 주문하는 방법?

A4 : 온라인 서비스, 또는 우리에게 직접 이메일을 보내, 우리는 곧 제품 가격, 사양, 포장 등. 감사합니다.

Q5. 마킹 성능을 테스트하기 위해 재료를 보낼 수 있습니까?

A5 : 그렇습니다! 우수한 품질과 서비스를 테스트하기 위해 자료를 보내실 수 있습니다.

Q6. 공장을 방문 할 수 있습니까?

A6 : 그렇습니다, 당신의 편리한 시간에 우리 공장을 방문하는 환영.

Q7. 어떻게 OEM 또는 ODM 주문?

A7 : 우리는 다른 인쇄 처리 다른 OEM / ODM orders. 온라인 서비스로 문의하거나 직접 이메일을 보내주십시오.

Q8. 주문 비용은 어떻게 지불합니까?

A8 : 당신은 지불 T / T 사용할 자격이 은행 및 MOQ 각 주문.