## 제품 설명

섬유에 의해 제공된 절단 광학계 (**Raytool** 헤드_창_공급_업체_중국) Carmanhaas는 송신하도록 섬유 레이저 가공 헤드의 다양한 형태에 사용 시트를 절단의 목적을 달성하기 위해 섬유에서 광 출력을 집중 될 수있다.

제품 특징:

(1)이 매우 낮은 흡수 석영 재료 수입
(2) 표면 정밀도 : λ / 5
(3) 전원 사용 : 15000W까지
(4) 초저 흡수 코팅, 흡수율 <20ppm, long life time
0.2㎛의 행 (5)는 비구면 표면 마무리 정밀도까지

기능을 제조 :

| 명세서 | |
|---|---|
| 기판 재료 | 용융 실리카 |
| 차원 공차 | 0.000 "-0.005" |
| 두께 공차 | ± 0.01 " |
| 표면 품질 | 40-20 |
| 병렬 : (주 플라 노) | ≤ 1 아크 분 |

기능을 코팅 :

| 명세서 |
|---|

| 표준 양면 AR 코팅 @ 1070nm | |
|---|---|
| 총 흡수 | < 100PPM |
| 투과율 | > 99.9 % |

용융 실리카 보호 창 **:**

| 직경 **(mm)** | 초점 거리 **(mm)** | 코팅 |
|---|---|---|
| 18. | 2 | AR / AR @ 1030-1090nm |
| 20. | 2/3/4 | AR / AR @ 1030-1090nm |
| 21.5 | 2 | AR / AR @ 1030-1090nm |
| 22.35 | 4. | AR / AR @ 1030-1090nm |
| 24.9 | 1.5 | AR / AR @ 1030-1090nm |
| 25.4 | 4. | AR / AR @ 1030-1090nm |
| 27.9 | 4.1 | AR / AR @ 1030-1090nm |
| 30. | 1.5 / 5 | AR / AR @ 1030-1090nm |
| (32) | 2/5 | AR / AR @ 1030-1090nm |
| (34) | 5 | AR / AR @ 1030-1090nm |
| (35) | 4. | AR / AR @ 1030-1090nm |
| (37) | 1.5 / 1.6 / 7 | AR / AR @ 1030-1090nm |
| (38) | 1.5 / 2 / 6.35 | AR / AR @ 1030-1090nm |
| 40. | 2 / 2.5 / 5분의 3 | AR / AR @ 1030-1090nm |
| 45. | 삼 | AR / AR @ 1030-1090nm |
| 50. | 2/4. | AR / AR @ 1030-1090nm |
| (80) | 4. | AR / AR @ 1030-1090nm |

딸깍 하는 소리 판매 **1064nm** 절단 헤드 초점 렌즈 자세한 내용은

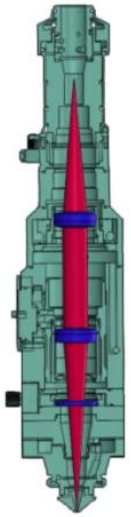

光纤切割头光路示意图
Figure of Fiber Cutting Head

# Installation Diagram

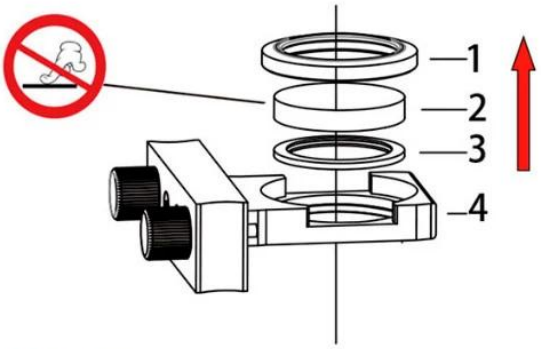


1. Fixed Ring
2. Protective Windows
3. Sealing Ring
4. Supported Base

**NOTICE:** 1—3 Parts Should be taken out in the direction of the arrow, otherwise these parts will be damaged.

卡门哈斯(苏州)
CARMAN HAAS

CARMAN HAAS
企业愿景：致

verifire
zygo

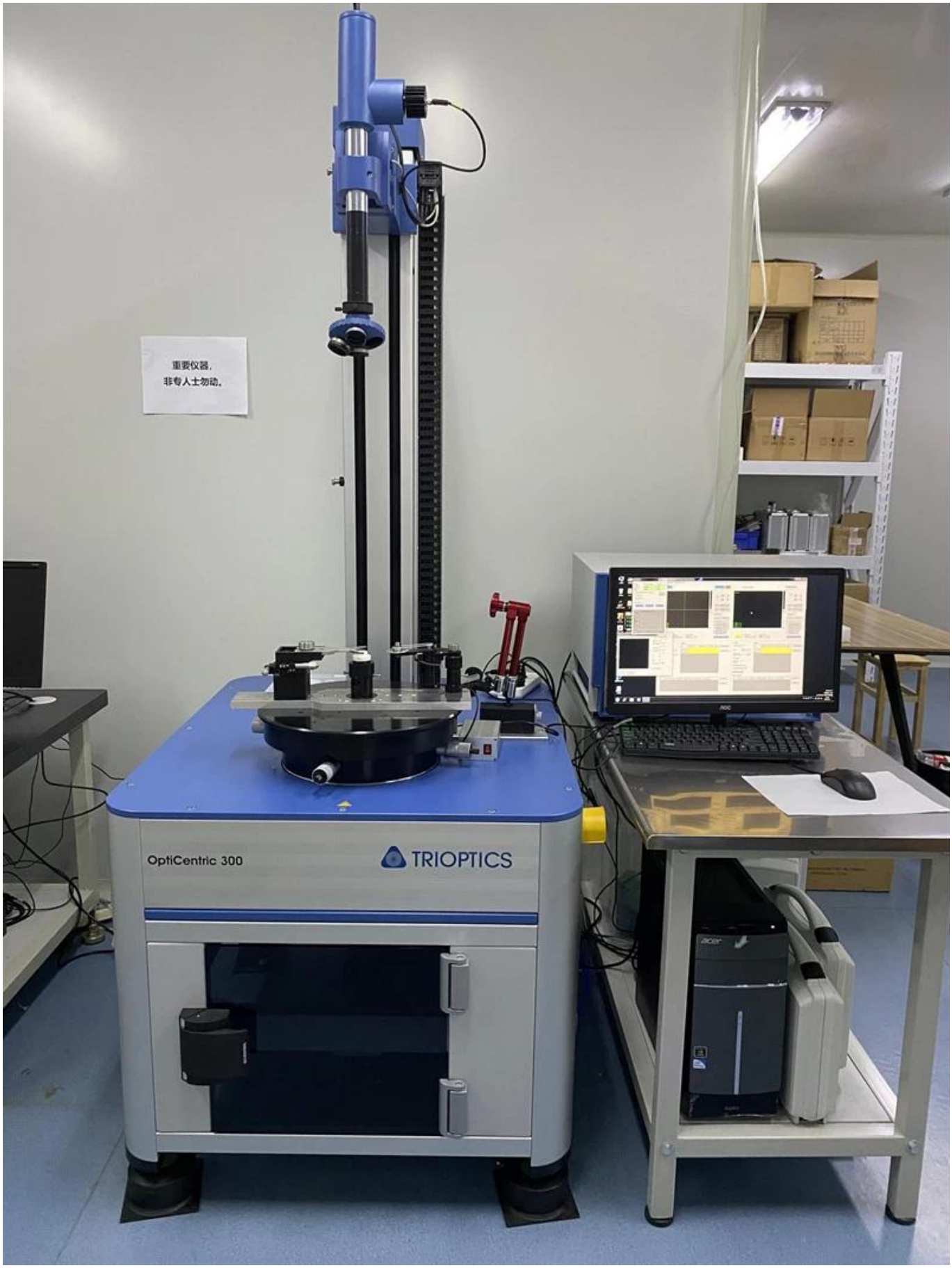
重要仪器，
非专人士勿动。
OptiCentric 300
TRIOPTICS

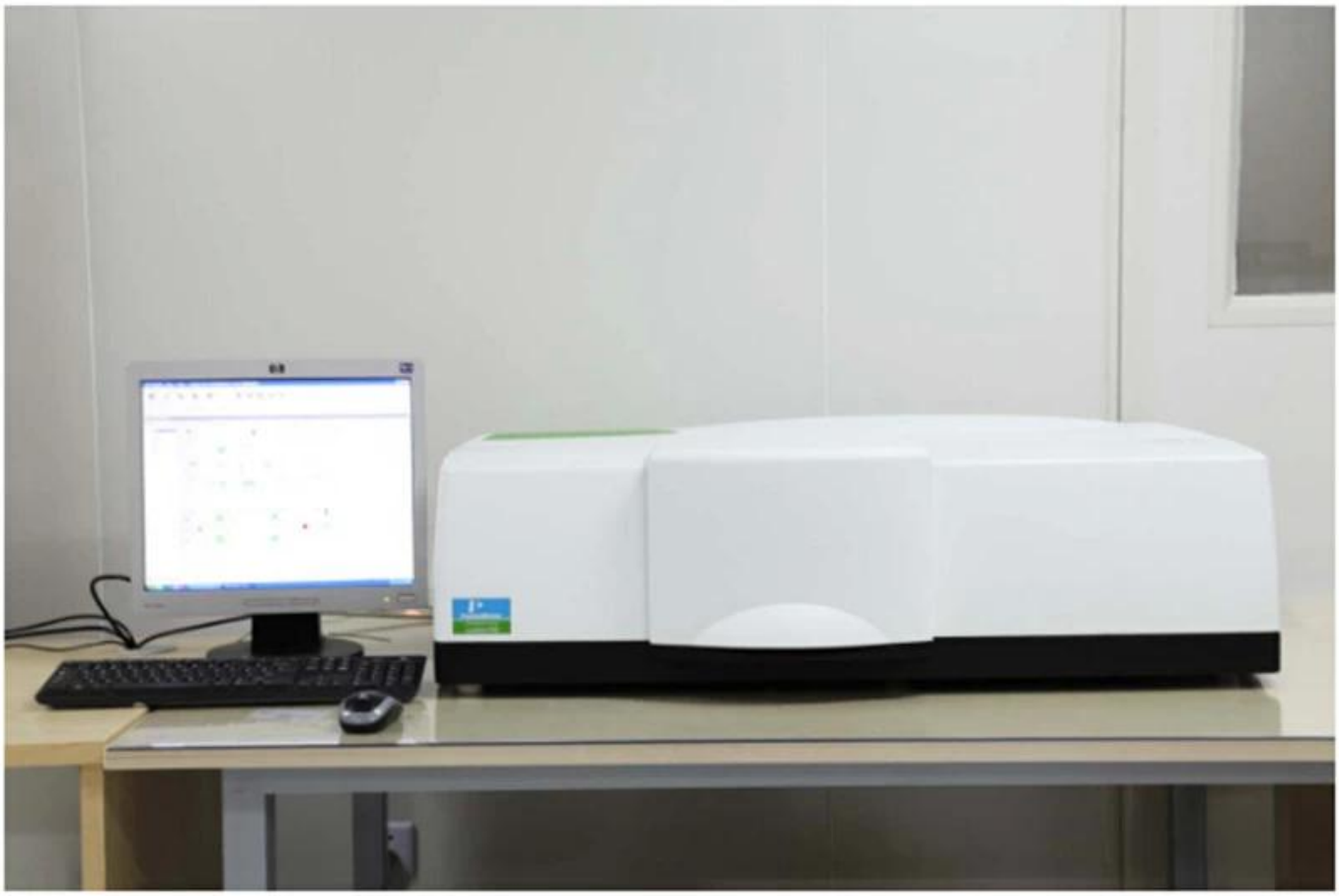

PerkinElmer Lambda 950---Testing Transmission and Reflectivity

# CERTIFICATE

## ATIESTATION
## CERTIFICATE OF MACHINERY AND LOW VOLTAGE DIRECTIVES

Technical file of the company mentioned below has been observed and audit has been completed successfully. 2006/42/EC Machinery Directive and 2014/ 35/EU Low Voltage Directive have been taken as references for these processes

| | |
|---|---|
| Company Name | : **Carman HAAS Laser Technology (Suzhou) Co., Ltd.** |
| Company Address | : No 155, West Road Suhong, Suzhou Industrial Park, Suzhou City, Jiangsu , P.R.China |
| Related Directives and Annex | : **Low Voltage Directive 2014/35/EU**<br>**Machinery Directive 2006/42/EC** |
| Related Standards | : **EN ISO 12100:2010; EN 60204-1:2006+A1:2009+AC:2010** |
| Product Name | : **Laser Marking Machine** |
| Report No and Date | : SD-90049717;09.08.2018 |
| Product Brand/Model/Type | : LMCH-3W,LMCH-5W,LMCH-10W,LMCH-15W,LMCH-20W,LMCH-25W, LMCH-30W,LMCH-50W,LMCH-60W,LMCH-70W,LMCH-100W, LMCH-120W,LMCH-150W,LMCH-200W,LMCH-300W,LMCH-500W |

| | |
|---|---|
| Certificate Number | : **M.2018.201.N6073** |
| Initial Assessment Date | : 10.08.2018 |
| Registration Date | : 13.08.2018 |
| Reissue Date/No | : |
| **Expiry Date** | : **12.08.2023** |

UDEM International Certification Auditing Training Centre Industry and Trade Inc. Co.

The validity of the certificate can be checked through www.udem.com.tr. The CE mark shown on the right can only be used under the responsibility of the manufacturer with the completion of EC Declaration of Conformity for all the relevant Directives. This certificate remains the property of UDEM International Certification Auditing Training Centre Industry and Trade Inc. Co. to whom it must be returned upon request. The above named firm must keep a copy of this certificate for 15 years from the registration of certificate. This certificate only covers the product(s) stated above and UDEM must be notified in case of any changes on the product(s)

**Address:** Mutlukent Mahallesi 2073 Sokak (Eski 93 Sokak) No:10 Çankaya – Ankara – TURKEY
**Phone:** +90 0312 443 03 90 **Fax:** +90 0312 443 03 76
**E-mail:** info@udemltd.com.tr www.udem.com.tr

ISO 9001

# *Certificate of Approval*

Certificate No.: 10119Q12565R0M

*Awarded to*

## Carman Haas Laser Technology(SuZhou) Co., Ltd.

Organization Code Certificate No. / Unified Social Credit Code:91320594MA1MF4EP56
Add.:No.155, West Road Suhong, Suzhou Industrial Park, Suzhou City, Jiangsu Province, P.R. China. 215000

*Beijing ZhongLianTianRun Certification Center (ZLTR) certify that the Quality Management System of the above organization has been assessed and found to be in accordance with the requirements of the standard:*

**GB/T19001-2016 / ISO9001:2015**

SCOPE OF CERTIFICATION/REGISTRATION

**The Research and Development and Production of Optics Lenses (Except the limits of national laws and regulations. )**

*This certificate is made valid when used with certification scopes and the requirements of applicable laws and regulations. These requirements include, but are not limited to, administrative permits, scopes of qualifications, and CCC requirements.*
*Subject to operation conditions in requirements conformity with Quality Management System,*
*This Certificate is valid for a period of three years only,*
***Date from: Mar 13th,2019 To: Mar 12th,2022***
*The effectiveness of this Certificate shall be Validated by periodic surveillance audit of ZLTR for maintenance.*
Information of this certificate can be found on the official website of Beijing Zhonglian Tianrun Certification center (http://www.zltr.com.cn)

SCC Accredited CB-MS OCSM Accredited CCN

ISSUED BY

Beijing Zhongliantianrun Certification Center
Room2603, 22nd Floor, 2nd Unit, Block 1, No.4 Yard, Qiyang Road, Chaoyang District, Beijing, P.R. China 100102

Information of this certificate can be found on the official website of Certification and Accreditation Administration of the People's Republic of China (http://www.cnca.gov.cn)

ISO 9001

慕尼黑上海光博会
LASER PHOTONICS CHINA
LASER PHOTONICS
Messe München
LASER PHOTONICS INDIA

SERIGRAFIA
SIGN
FUTURETEXTIL
Brazil
CARMAN HAAS Laser
Technology (Suzhou) Co., Ltd.
Laser Korea 2019

MAKTEK
eurasia
Turkey
SIGNISTANBUL
Russia
RAYLOGIC
YAROV
INTERNATIONAL PAVILION
CARMAN HAAS LASER

□□□□

# Packaging & Shipping

## Packaging 1

## Packaging 2

## Packaging 3

## Shipping 4

DHL EXPRESS

TNT

EMS

FedEx Federal Express

SF EXPRESS 顺丰速运

ups

Inquiry
Contract
Testing and packing
Receiving
Reply
Receive payment & Product
Delivery

ups
DHL
WORLDWIDE EXPRESS
TNT
EMS
FedEx

□□ □□ :

반품해야합니다.
1 단계)이 웹 사이트 이메일로 문의하십시오.
2 단계) 가능한 문제에 대해 가능한 한 많은 세부 사항을 제공하십시오.
3 단계) 항목을 반환하는 권한 부여가 발행됩니다.
4 단계) 합의 된 교체 또는 환불을 위해 항목을 반환합니다.

물류 센터:

(1) 레이저 광학 주문 배달의 경우와 선택이 될 수 DHL, UPS, 페덱스, TNT, EMS, ETS

(2)레이저기계주문하다배달, 할 수 있습니다~이다선택 과목~와 함께자귀의전 작업FOB, CNF, CIF에 의해공기또는~에 의해바다기반을 둔켜짐그만큼구매자전달자또는우리 것.

## 자주하는 질문

**Q1.** 제조업체인가요?

A1 : 예, 우리는 우리 자신의 금형 및 생산 라인을 가진 전문적이고 숙련 된 제조업체입니다.

**Q2.** 제품의 품질은 어떻습니까?

A2 : 당사의 기술자와 QC 팀은 모든 제품의 품질을 보장하기 위해 노화 선, 전문 기기 및 악기를 사용하여 제품을 하나씩 테스트합니다.

**Q3.** 가격은 얼마나됩니까?

A3 : 우리는 제조 업체이며 항상 고객에게 가장 경쟁력있는 가격을 제공합니다.

**Q4.** 주문을 해보는 방법은 무엇입니까?

A4 : 온라인 서비스와의 접촉 또는 직접 이메일을 보내 주시면 제품 가격, 사양, 포장 등을 곧 회신 해드립니다. 감사합니다.

**Q5. May MARKING** 성능을 테스트하기 위해 소재를 보냅니 까?

A5 : 예! 우리의 우수한 품질과 서비스를 테스트하기 위해 소재를 보내 주실 수 있습니다.

**Q6.** 공장을 방문 할 수 있습니까?

A6 : 예, 당신의 편리한 시간에 우리의 공장을 방문하는 것을 환영합니다.

**Q7. OEM** 또는 **ODM** 주문을 어떻게 할 수 있습니까?

A7 : 다른 OEM / ODM ORD에 대한 인쇄 처리가 다른ers. 온라인 서비스로 문의하거나 이메일을 보내 직접 보내주십시오.

**Q8.** 주문을 어떻게 지불해야합니까?

A8 : 각 주문에 필요한 자격을 갖춘 은행 및 MOQ에 사용할 수있는 T / T가 지불 할 수 있습니다.