# □□ □□

□□ □□ :

Carmanhaas Telecentric □□□ □□□ □□ □□ □□□ □□ □□□ □□□ □□□□□□ □□ □□□ □□□□ □□□ □□ □□□□□. □□ □□ □□ □□□ □□ □ □□□□ □□ □□□ □□ □□□□ □□ □□□□, □□□ □ □□ □□ □□□ □□□□ □□□ □□□ □□□□□□□□□. □□ □ □□ □□ □□□ □□□ □□□□□ □□□ □□ □ □□□ □□ □□ □□□ □□ □ □□ □□□ □□□□ □□□ □□ □ □□□□.
□□ □ □□ □□□ □□□ □□ □□ □□ □□□ □□□□ □□□□□. □□ □□□ □□ □□□ □□ □ □□ □□□□ □□□. □□□, □□ □□ □ □□□ □□□ □□ □□ □□ □ □□□□, □□□ □□ □□ □□□ □□□□□. □ □□ □□ □□□□□ □□□ □□ □□□ □□ □□□ □□□□ □□□□□. □□ □□□ □□ □□□ □□□ □□□□ □□□ □□□□ □□.

## [TELECENTRIC f-THETA □□□ □□](#)

□□:
(1) □□□, □□ □□ □□ : <0.05mm
(2) □□ □□□ :> / = 99.8 %
(3) □□ □□□ □□ □ : 10GW / cm2

□□ □□ □□ :
(1) □□□ □□ □□ □□□ □□.
(2) □□□□ □□□□ □□□ □□□□ □ □□ □□ □□□
(3) □□□ □□□□□□□□□ □□ □

## Telecentric F-theta Scan Lenses

## 1030-1090nm Fiber Laser

## 532nm Green Laser

## 355nm UV Laser

**□□□ □ □□ □□ :**

**1064nm / 1030-1090nm □□ □ □□ F □□ □□ □□**

| □□ □□ | **FL (mm)** | □□ □□ **(mm)** | □□ □□ □□ **(mm)** | □□ □□ **(mm)** | □□ □ |
|---|---|---|---|---|---|
| TSL-1064-80-130- (14CA) | 131.5 | 80 * 80 | 14 | 158.7 | M85x1 |
| TSL- (1030-1090) -45-100- (14CA) | 100 | 45 * 45 | 14 | 137 | M85x1 |
| TSL- (1030-1090) -60-120- (15CA) | 120 | 60 * 60 | 15 | 162 | M85x1 |
| TSL- (1030-1090) -85-170- (20CA) | 170 | 85 * 85 | 20 | 215.5 | M85x1 |

## Optical System Layout

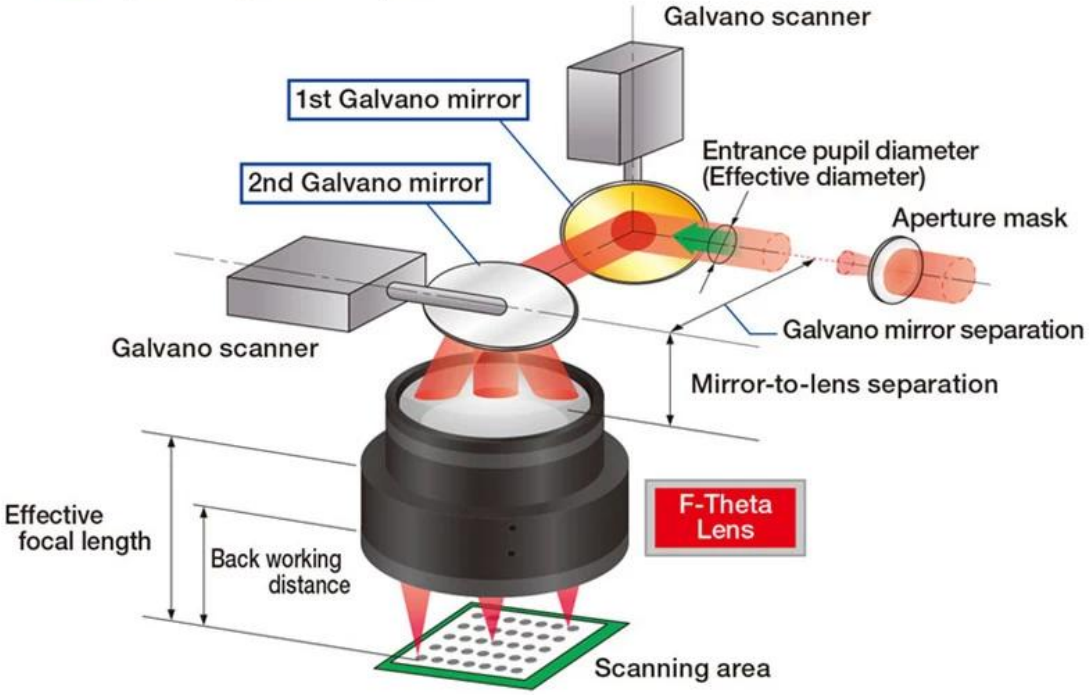


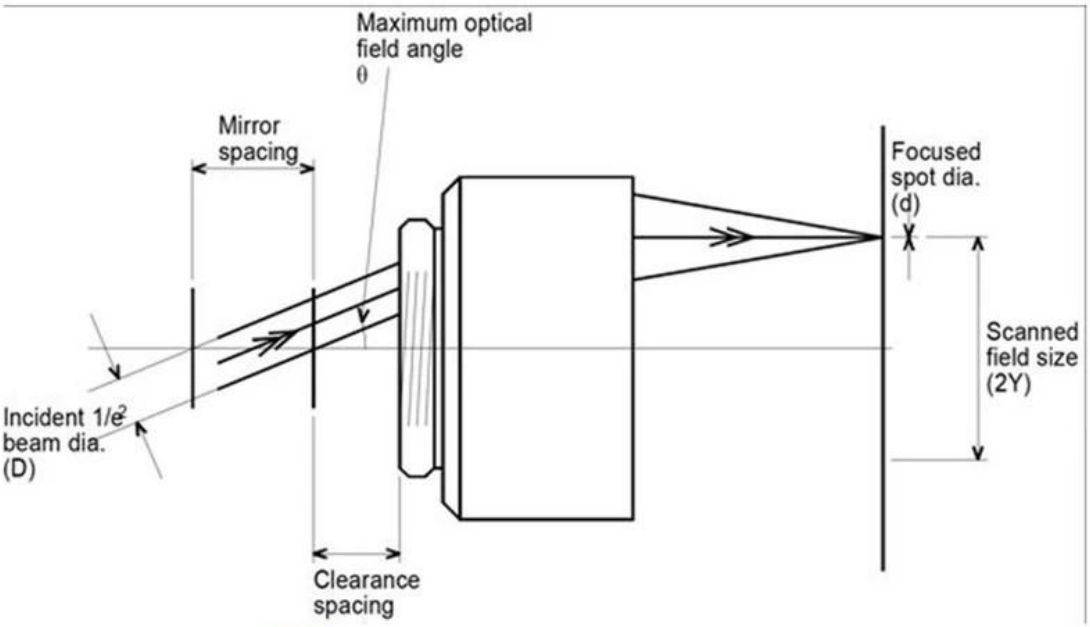


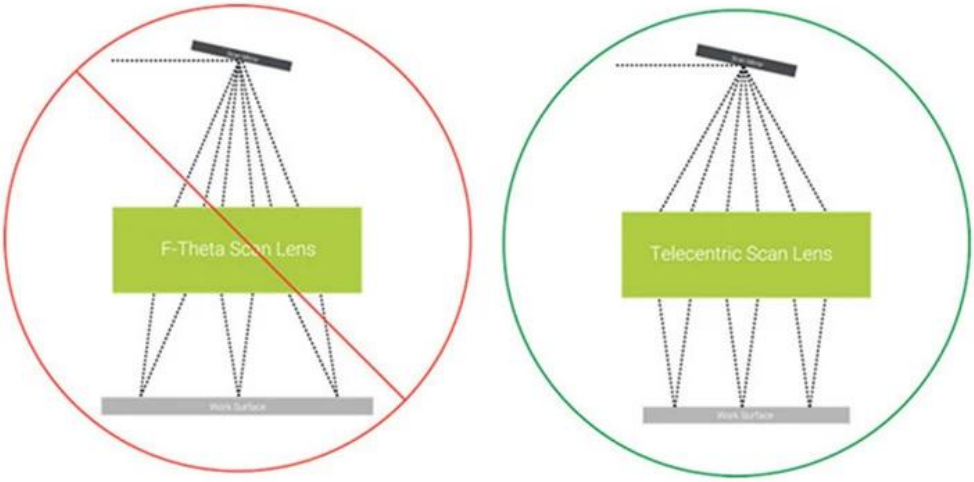


Figure 2: Non-telecentric vs. telecentric f-theta lenses.

**TRIOPTICS OptiSpheric 2000 AF**

**---Testing EFL、R、Centering Error、Wedge Angle、BFL、MTF**

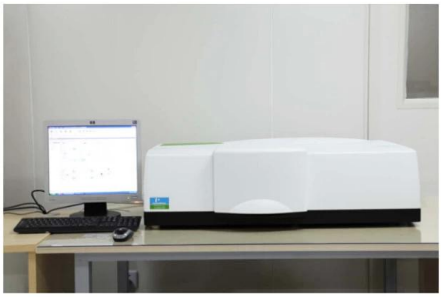

PerkinElmer Lambda 950---Testing Transmission and Reflectivity

**Carmanhaas Coating Machine**

## □□ □ □□

慕尼黑上海光博会
LASER PHOTONICS CHINA
LASER PHOTONICS
Messe München
LASER PHOTONICS INDIA
卡门哈斯

SERIGRAFIA
SIGN
FUTURETEXTIL
Brazil
CARMAN HAAS LASER
1-121
CARMAN HAAS Laser
Technology (Suzhou) Co., Ltd.
4I16
Laser Korea 2019

MAKTEK
eurasia
Turkey
SIGNiSTANBUL
PEKLAMA
Russia
RAYLOGIC
YAROV
INTERNATIONAL PAVILION
CARMAN HAAS LASER
L-46
CARMAN HAAS LASER TECHNOLOGY CO., LTD.

## □□ □□

## Packaging & Shipping

Inquiry
Contract
Testing and packing
Receiving
Reply
Receive payment & Product
Delivery

DHL
WORLDWIDE EXPRESS
TNT
ups
EMS
FedEx

□□ □□ :

□□□ □□□ □□ :
1 □□)□ □ □□□ □□□□ □□□□ □□□□□□.
2 □□) □□□□ □□□ □□ □□□ □ □□□ □□□□□□.
3 □□) □□ □□ □□□ □□□□□.
4 □□) □□ □ □□ □□ □□□ □□ □□□ □□□□□□.

□□ □□:

(1) □□□ □□ □□ □□, □□ DHL, UPS □□□, TNT, EMS □
(2) □□□ □□ □□ □□, □□ EXEX, FOB, CNF, CIF □□ □□ □□ □□□□ □□□ □□ □□□.

## □□□□ □□

Q1. □□□□□□□?

A1 : □□□□□, □□□ □□□ □□□ □ □ □□ □□□ □□ □□□□□ □□□□ □□□□□□.

Q2. □□□ □□□ □□?

A2 : □□□ □□□□ QC □□ □□ □□□ □□□ □□□□ □□ □□ □□, □□ □□ □ □□□□ □□□□ □□□ □□□ □□□□□□.

Q3. □□□ □□?

A3 : □□□ □□□□□ □□ □□□ □□□□ □□ □□ □□□ □□□□□.

Q4. □□□□ □□?

A4 : □□□ □□□□ □□□□□ □□ □□□□ □□□ □□ □□, □□, □□ □□□ □ □□ □ □□□□□□. □□□□□.

Q5. □□ □□□ □□□□□ □□ □□□ □□ □ □□□□?

A5 : □□□□□! □□□ □□□ □□□□ □□□□□ □□ □□□ □□□ □ □□□□.

Q6. □□□ □□ □ □ □□□□?

A6 : □□□□□, □□□ □□□ □□□ □□ □□□ □□□□ □□.

Q7. □□□ OEM □□ ODM □□?

A7 : □□□ □□ □□ □□ □□ OEM / ODM orders. □□□ □□□□ □□□□□ □□ □□□□ □□□□□□.

Q8. □□ □□□ □□□ □□□□□?

A8 : □□□ □□ T / T □□□ □□ □ MOQ □ □□.