Product Information

제품 설명 :

Carmanhaas. 갈보_스캐너_절단_판매, 하이 엔드 2D 레이저 스캐닝 갈바노 미터를 가지고 있으며 레이저 마킹, 레이저 용접, 레이저 커팅, 3D 인쇄, 레이저 청소 및 기타 산업에서 널리 사용됩니다. 그것은 주로 하이 엔드 애플리케이션을위한 것입니다. 그것은 외국 상대방의 같은 수준의 제품을 대체 할 수 있습니다. 정확도, 속도, 선형성, 반복 위치 정확도, 온도 드리프트 및 방사 방지 성능과 같은 장기간의 높은 요구 사항에 적합합니다.

Product Details

특징:

1. 사용자 정의 할 수 있습니다 : 우리 회사는 고객의 특별한 응용 프로그램 요구 사항에 따라 맞춤화 될 수 있으며 다양한 응용 프로그램 시나리오에서 고객 응용 프로그램 문제를 해결할 수있는 목표로 인해 레이저 갈바 분야의 고정밀 경험을 갖추고 있으며, 빠르고 효율적으로 고객 맞춤형 요구에 응답하십시오.

2. 높은 정밀도 : 미국 이외의 동일한 수준의 제품과 비슷한 높은 반복적 인 위치 정확도가 높은 제어 및 기술 향상을 유지하십시오.

3. 높은 선형성 : 컨트롤은 전체 마킹 범위에서 선형성이 좋은 독특한 선형 보상 기술 및 평행 사변형 보정 기술을 채택합니다.

4. 높은 속도 : 그것은 탁월한 동적 성능을 가지고 있으며, 작은 점프 지연 및 턴 지연이 있으며, 고속 점프 및 마킹 일 때에도 고품질 마킹 결과를 유지할 수 있습니다.

5.ULTRA 저온 드리프트 : 뛰어난 센서 기술 및 고급 온도 드리프트 자동 보정 기술을 사용하여 갈바 노 미터의 온도 드리프트 문제를 완벽하게 극복합니다. 그것은 매우 작은 온도 드리프트, 게인 온도 드리프트 및 장기 온도 드리프트가 있습니다. 장기 및 대규모 표시에 사용할 수 있습니다. 대부분의 응용 프로그램 요구 사항을 충족하십시오.

딸깍 하는 소리 **3d** 갈보_스캐너_헤드_절단_공급_업체자세한 내용을 알아 보려면

□□□ □ □□ □□ :

Model	ZB2D-10A	ZB2D-12A	ZB2D-14A	ZB2D-16A	ZB2D-20A	ZB2D-30A
Aperture (mm)	10	12	14	16	20	30
Typical scan angle	±0.35 rad	±0.35 rad	±0.35 rad	±0.35 rad	±0.35 rad	±0.35 rad
Nonlinearity	<0.5 mrad	<0.5 mrad	<0.5 mrad	<0.5 mrad	<0.5 mrad	<0.5 mrad
Tracking error	0.15ms	0.18ms	0.24ms	0.3ms	0.4ms	0.55ms
Step Response Time	0.3ms	0.35	0.5ms	0.65ms	-	-
Repeatability (RMS)	<2 urad	<2 urad	<2 urad	<2 urad	<2 urad	<2 urad
Gain drift	<50 ppm/K	<50 ppm/K	<50 ppm/K	<50 ppm/K	<50 ppm/K	<50 ppm/K
Zero drift	<30 urad/K	<30 urad/K	<30 urad/K	<30 urad/K	<30 urad/K	<30 urad/K
Long-term drift over 8hours (After 30 min warn-up)	<0.1 mrad	<0.1 mrad	<0.1 mrad	<0.1 mrad	<0.1 mrad	<0.1 mrad
Marking speed	2.5m/s	2.0m/s	1.5m/s	1.0m/s	1.0m/s	0.7m/s
Positioning speed	15m/s	10m/s	7m/s	7m/s	4m/s	2.5m/s
Power requirements	±15V/5A	±15V/5A	±15V/5A	±15V/5A	±15V/5A	±15V/5A
Digital Signal	XY2-100	XY2-100	XY2-100	XY2-100 I	XY2-100	XY2-100
Reflection wavelength	10.6um	10.6um	10.6um	10.6um	10.6um	10.6um
Operating temperature	-15℃-55℃	-15℃-55℃	-15℃-55℃	-15℃-55℃	-15℃-55℃	-15℃-55℃
Dimension LWH(mm)	114x96x94	116x99x97	105x91x90	134x108x110	195x150x171	195x150x171

□□ □□□□□ □□ :

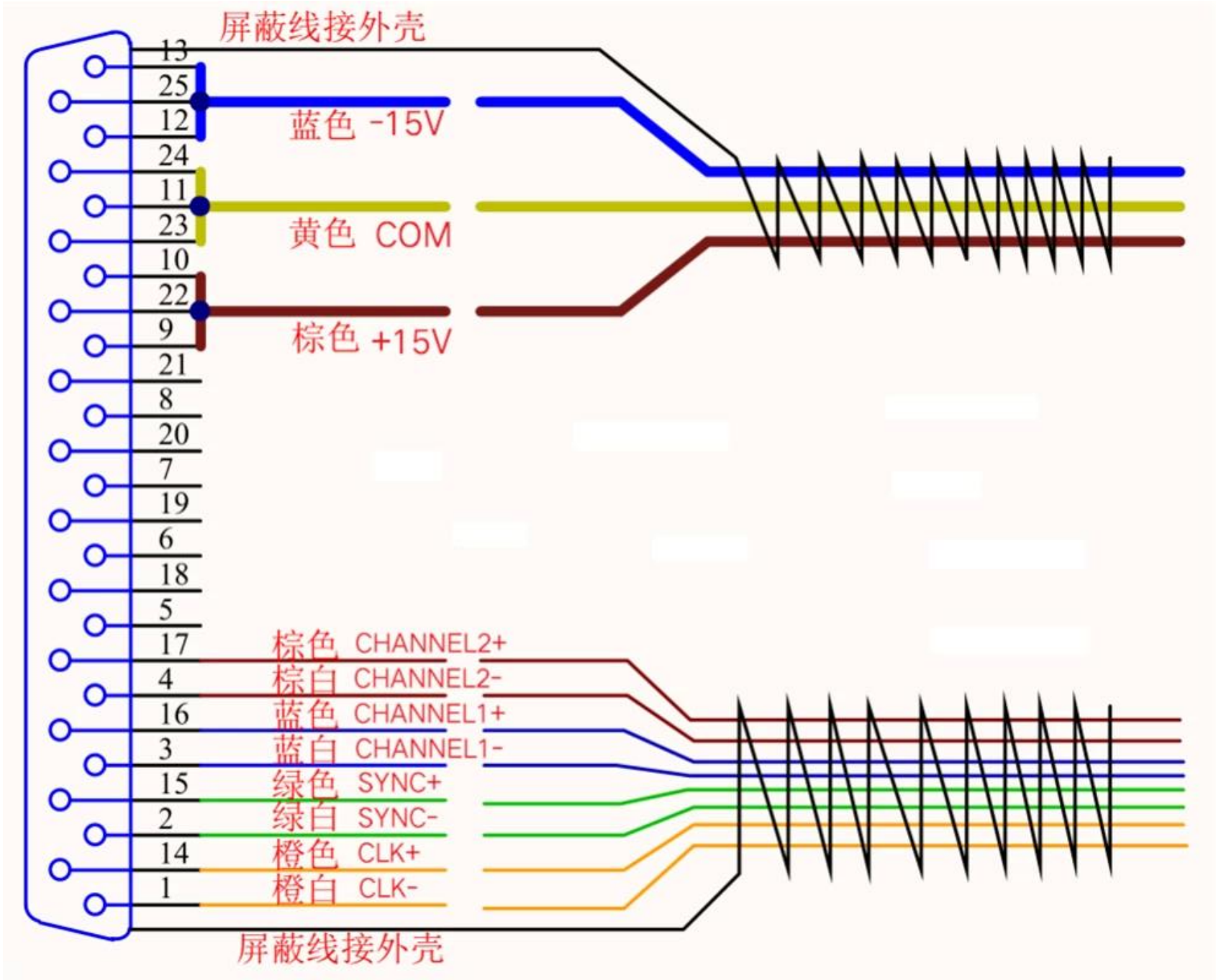
屏蔽线接外壳
13
25
12
24
11
23
10
22
9
21
8
20
7
19
6
18
5
17
4
16
3
15
2
14
1
蓝色 -15V
黄色 COM
棕色 +15V
棕色 CHANNEL2+
棕白 CHANNEL2-
蓝色 CHANNEL1+
蓝白 CHANNEL1-
绿色 SYNC+
绿白 SYNC-
橙色 CLK+
橙白 CLK-
屏蔽线接外壳

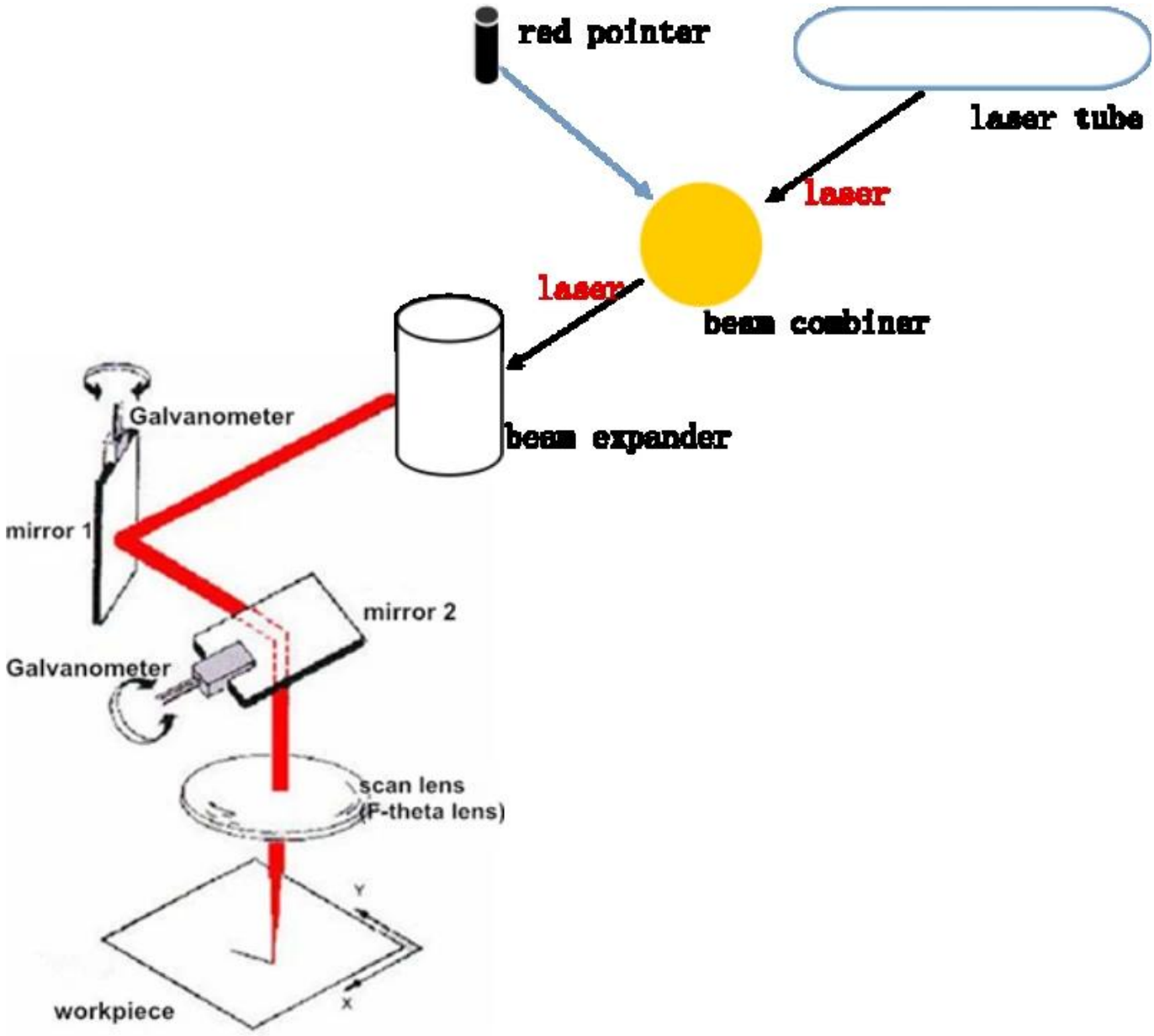
red pointer
laser tube
laser
laser
beam combiner
beam expander
Galvanometer
mirror 1
mirror 2
Galvanometer
scan lens
(F-theta lens)
Y
X
workpiece

ZnSe F-theta Scan Lens

ZnSe Beam Expander
2X, 3X, 106um

CO2 Glass Tube
Reci, Yongli, EFR, SPT
60W-180W

Factory

卡门哈斯（苏州）
CARMAN HAAS

CARMAN HAAS

venfire
zygo
LSXP

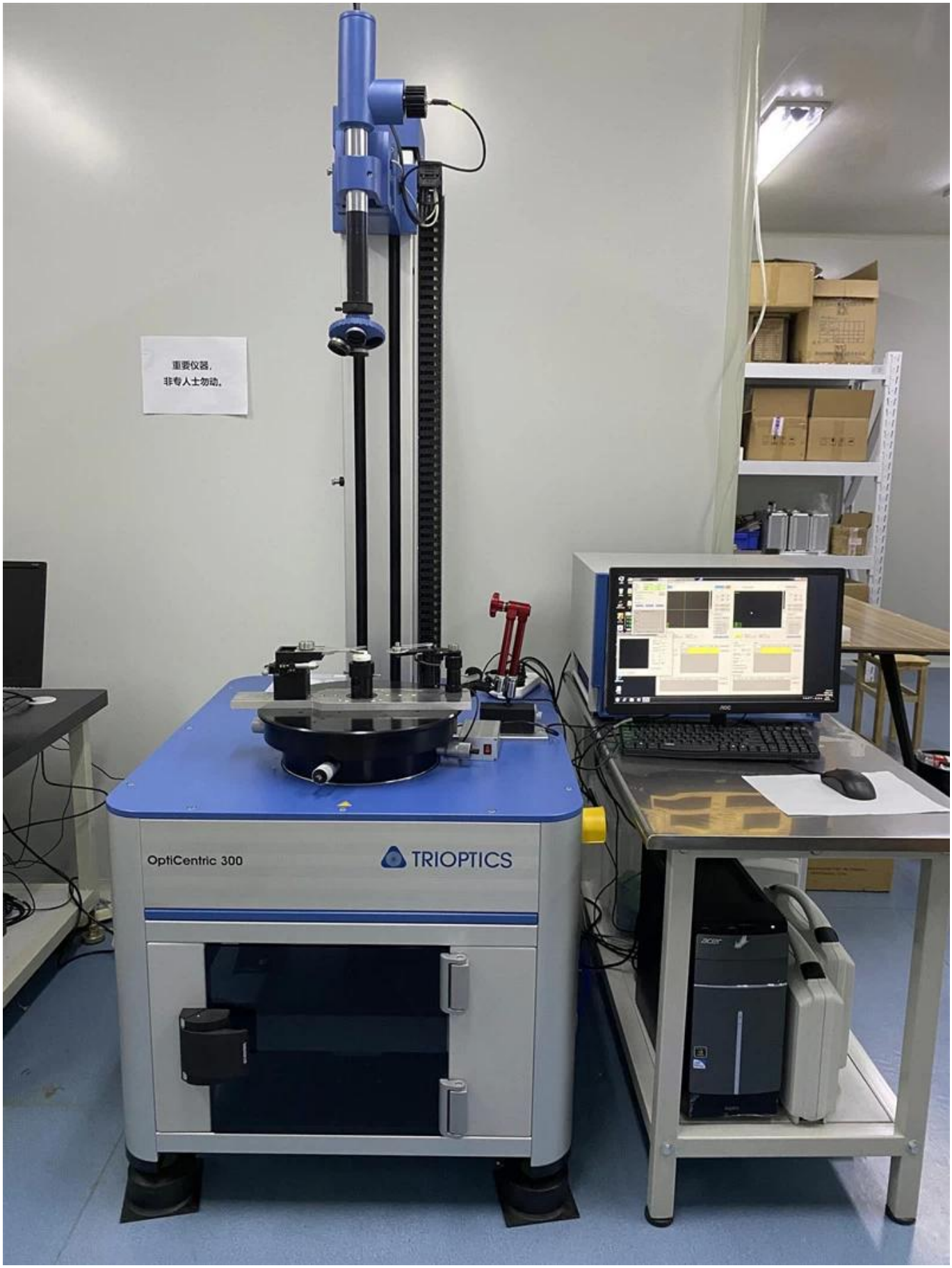
重要仪器，
非专人士勿动。
OptiCentric 300
TRIOPTICS

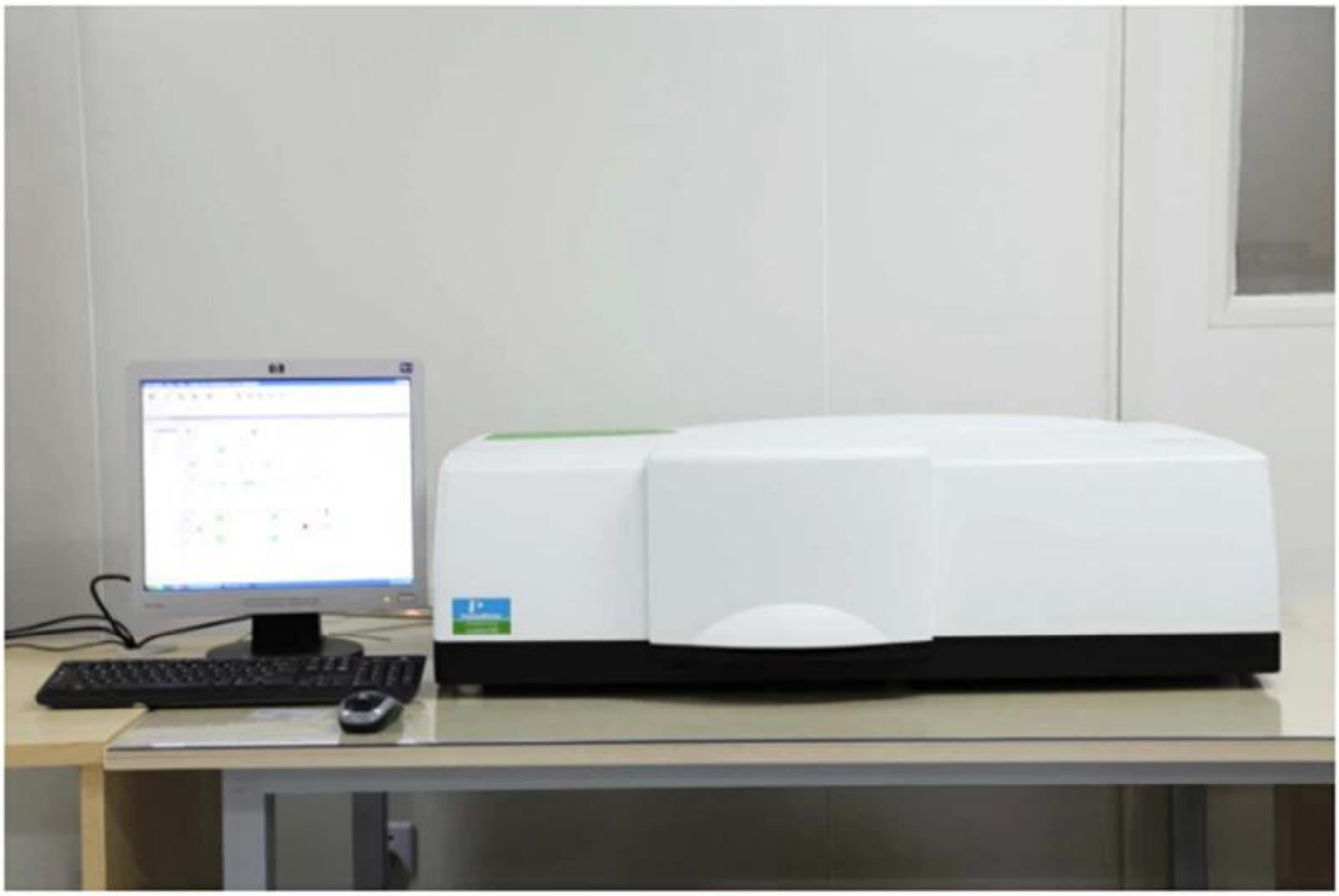

PerkinElmer Lambda 950---Testing Transmission and Reflectivity

CERTIFICATE

ATIESTATION
CERTIIFICATE OF MACHINERY AND LOW VOLTAGE DIRECTIVES

Technical file of the company mentioned below has been observed and audit has been completed successfully. 2006/42/EC Machinery Directive and 2014/ 35/EU Low Voltage Directive have been taken as references for these processes

Company Name	: **Carman HAAS Laser Technology (Suzhou) Co., Ltd.**
Company Address	: No 155, West Road Suhong, Suzhou Industrial Park, Suzhou City, Jiangsu , P.R.China
Related Directives and Annex	: **Low Voltage Directive 2014/35/EU** **Machinery Directive 2006/42/EC**
Related Standards	: **EN ISO 12100:2010; EN 60204-1:2006+A1:2009+AC:2010**
Product Name	: **Laser Marking Machine**
Report No and Date	: SD-90049717;09.08.2018
Product Brand/Model/Type	: LMCH-3W,LMCH-5W,LMCH-10W,LMCH-15W,LMCH-20W,LMCH-25W, LMCH-30W,LMCH-50W,LMCH-60W,LMCH-70W,LMCH-100W, LMCH-120W,LMCH-150W,LMCH-200W,LMCH-300W,LMCH-500W
Certificate Number	: **M.2018.201.N6073**
Initial Assessment Date	: 10.08.2018
Registration Date	: 13.08.2018
Reissue Date/No	:
Expiry Date	: **12.08.2023**

UDEM International Certification Auditing Training Centre Industry and Trade Inc. Co.

The validity of the certificate can be checked through www.udem.com.tr. The CE mark shown on the right can only be used under the responsibility of the manufacturer with the completion of EC Declaration of Conformity for all the relevant Directives. This certificate remains the property of UDEM International Certification Auditing Training Centre Industry and Trade Inc. Co. to whom it must be returned upon request. The above named firm must keep a copy of this certificate for 15 years from the registration of certificate. This certificate only covers the product(s) stated above and UDEM must be noticed in case of any changes on the product(s)

Address: Mutlukent Mahallesi 2073 Sokak (Eski 93 Sokak) No:10 Çankaya – Ankara – TURKEY
Phone: +90 0312 443 03 90 **Fax:** +90 0312 443 03 76
E-mail: info@udemltd.com.tr www.udem.com.tr

ISO 9001

Certificate of Approval

Certificate No.: 10119Q12565ROM

Awarded to

Carman Haas Laser Technology(SuZhou) Co., Ltd.

Organization Code Certificate No. / Unified Social Credit Code:91320594MA1MF4EP56
Add.:No.155, West Road Suhong, Suzhou Industrial Park, Suzhou City, Jiangsu Province, P.R. China. 215000

Beijing ZhongLianTianRun Certification Center (ZLTR) certify that the Quality Management System of the above organization has been assessed and found to be in accordance with the requirements of the standard:

GB/T19001-2016 / ISO9001:2015

SCOPE OF CERTIFICATION/REGISTRATION

The Research and Development and Production of Optics Lenses (Except the limits of national laws and regulations.)

This certificate is made valid when used with certification scopes and the requirements of applicable laws and regulations. These requirements include, but are not limited to, administrative permits, scopes of qualifications, and CCC requirements.
Subject to operation conditions in requirements conformity with Quality Management System,
This Certificate is valid for a period of three years only,
Date from: Mar 13th,2019 To: Mar 12th,2022
The effectiveness of this Certificate shall be Validated by periodic surveillance audit of ZLTR for maintenance.
Information of this certificate can be found on the official website of Beijing Zhonglian Tianrun Certification center (http://www.zltr.com.cn)

SCC Accredited CB-MS
OCSM Accrédité CCN
Accredited CB-MS (Certification Body – Management Systems)

MEMBER OF MULTILATERAL RECOGNITION ARRANGEMENT IAF

Beijing Zhongliantianrun Certification Center ISSUED BY

Beijing Zhongliantianrun Certification Center
Room2603, 22nd Floor, 2nd Unit, Block 1, No.4 Yard, Qiyang Road, Chaoyang District, Beijing, P.R. China 100102
Information of this certificate can be found on the official website of Certification and Accreditation Administration of the People's Republic of China (http://www.cnca.gov.cn)

ISO 9001

Packing List

Packaging & Shipping

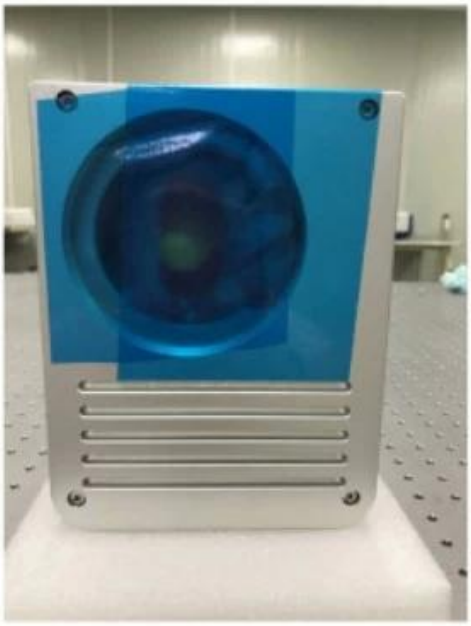

반환 정책 :

반품해야합니다.

1 단계)이 웹 사이트 이메일로 문의하십시오.
2 단계) 가능한 문제에 대해 가능한 한 많은 세부 사항을 제공하십시오.
3 단계) 항목을 반환하는 권한 부여가 발행됩니다.
4 단계) 합의 된 교체 또는 환불을 위해 항목을 반환합니다.

물류 센터:

(1) 레이저 광학 주문 전달은 DHL, UPS, FEDEX, TNT, EMS 등으로 선택할 수 있습니다.

(2) 레이저 기계 주문 전달을 위해, exwork, fob, cnf, cif 구매자의 forwar ders 또는 우리의 바다에 의한 cif의 측면에서 선택할 수 있습니다.

FAQ

Q1. 제조업체인가요?

A1 : 예, 우리는 우리 자신의 금형 및 생산 라인을 가진 전문적이고 숙련 된 제조업체입니다.

Q2. 제품의 품질은 어떻습니까?

A2 : 당사의 기술자와 QC 팀은 모든 제품의 품질을 보장하기 위해 노화 선, 전문 기기 및 악기를 사용하여 제품을 하나씩 테스트합니다.

Q3. 가격은 얼마나됩니까?

A3 : 우리는 제조 업체이며 항상 고객에게 가장 경쟁력있는 가격을 제공합니다.

Q4. 주문을 해보는 방법은 무엇입니까?

A4 : 온라인 서비스와의 접촉 또는 직접 이메일을 보내 주시면 제품 가격, 사양, 포장 등을 곧 회신 해드립니다. 감사합니다.

Q5. May MARKING 성능을 테스트하기 위해 소재를 보냅니 까?

A5 : 예! 우리의 우수한 품질과 서비스를 테스트하기 위해 소재를 보내 주실 수 있습니다.

Q6. 공장을 방문 할 수 있습니까?

A6 : 예, 당신의 편리한 시간에 우리의 공장을 방문하는 것을 환영합니다.

Q7. OEM 또는 ODM 주문을 어떻게 할 수 있습니까?

A7 : 다른 OEM / ODM ORD에 대한 인쇄 처리가 다른ers. 온라인 서비스로 문의하거나 이메일을 보내 직접 보내주십시오.

Q8. 주문을 어떻게 지불해야합니까?

A8 : 각 주문에 필요한 자격을 갖춘 은행 및 MOQ에 사용할 수있는 T / T가 지불 할 수 있습니다.