□□ □□

□□ □□ :

Carmanhaas Telecentric □□□ □□□ □□ □□□ □□ □□□ □□□ □□□□□□ □□ □□□ □□□□ □□□ □□ □□□□□. □□□ □□ □□ □□□ □□ □ □□□□ □□ □□□ □□□□□□□ □□ □□□□, □□□ □ □□ □□□ □□□ □□□□ □□□ □□□ □□□□□□□□□. □□ □ □□□ □□□□□□□ □□□ □□□□□ □□□ □□□ □□□ □□□□ □□□ □□ □ □□ □□□ □□□□ □□□ □□ □ □□□□.
Telecentric □□□ □□□ □□ □□ □□ □□□□ □□□□ □□□□□. □□ □□□ □□ □□□ □□ □ □□ □□□□ □□□. □□□ □□□ □□ □ □□□□ □□□ □□ □ □ □□ □ □□□□ □□ □□ □□ □□ □□□ □□□□□. □ □□ □□ □□□□ □□□ □□ □□□ □□ □□□ □□□□ □□□□□. □□ □□□ □□ □□□ □□ □□□ □□□ □ □ □□□□□□.**Telecentric □□ □□ □□**

□□:

(1) □□□, □□ □□ □□ : < 0.05mm
□2□ □□ □□□ :> / = 99.8 %
(3) □□ □□ □□ □ : 10GW / cm2

Carmanhaas □□ :

(1) □□□ □□ □□ □□□ □□ □□□□□□□.**Telecentric Lens □□ □□**)
(2) □□□□ □□□□ □□□ □□□□ □ □□ □□ □□□
(3) □□□ □□ □□□□□ □□ □

Telecentric F-theta Scan Lenses

1030-1090nm Fiber Laser

532nm Green Laser

355nm UV Laser

Fiber Telecentric □□ □□

□□ □□ □□ :

355nm Telecentric F-Theta □□ □□

□□ □□	FL (mm)	□□ □□ (mm)	□□ □□ □□ (mm)	□□ □□ (mm)	□□ □
TSL-355-50-100	100	50x50	7	132	M85x1
TSL-355-50-100	100	50x50	9	135	M85x1
TSL-355-100-170	170	100x100	10	224.6	M85x1
TSL-355-130-250- (15CA)	250	130x130	15	341.8	M85x1
TSL-355-175-305- (15CA)	305	175x175	15	393.8	6-M8

355nm Telecentric F-Theta □□ □□

□□ □□	FL (mm)	□□ □□ (mm)	□□ □□ □□ (mm)	□□ □□ (mm)	□□ □□□
TSL-532-50-100- (15CA)	100	50x50	15	123.6	M85x1
TSL-532-165-277- (15CA)	277	165x165	15	355.8	M102x1

1064nm / 1030-1090nm Telecentric F-Theta □□ □□

□□ □□	FL (mm)	□□ □□ (mm)	□□ □□ □□ (mm)	□□ □□ (mm)	□□ □□□
TSL-1064-80-130- (14CA)	131.5	80x80	14	158.7	M85x1
TSL- (1030-1090) -45-100- (14CA)	100	45x45	14	137	M85x1
TSL- (1030-1090) -60-120- (15CA)	120	60x60	15	162	M85x1
TSL- (1030-1090) -85-170- (20CA)	170	85x85	20	215.5	M85x1

Optical System Layout

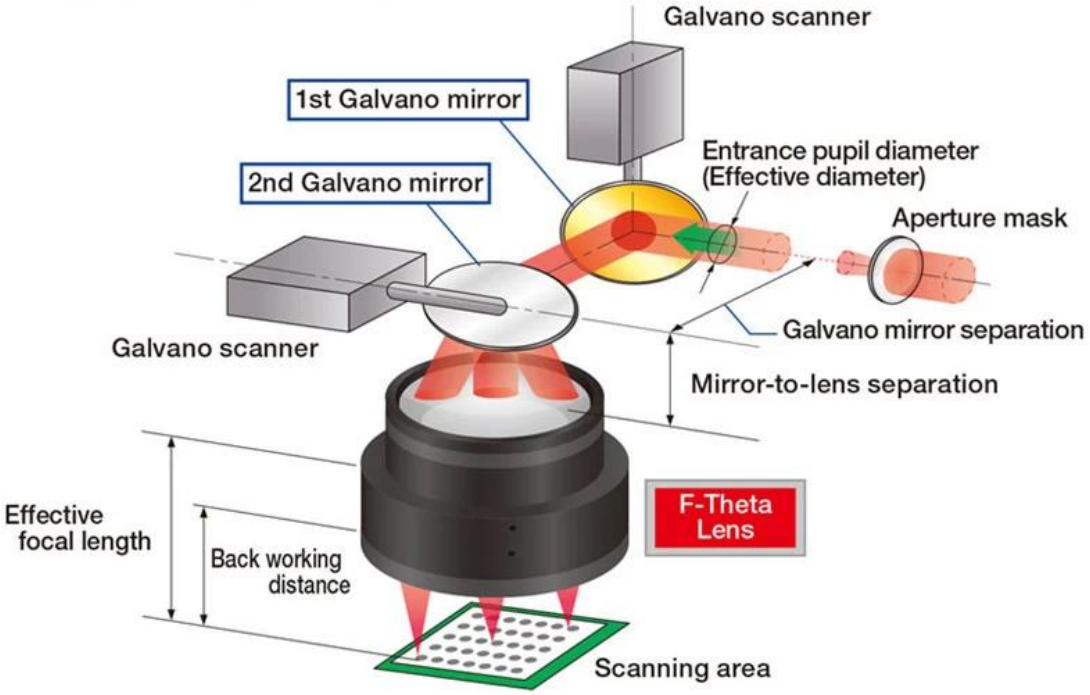

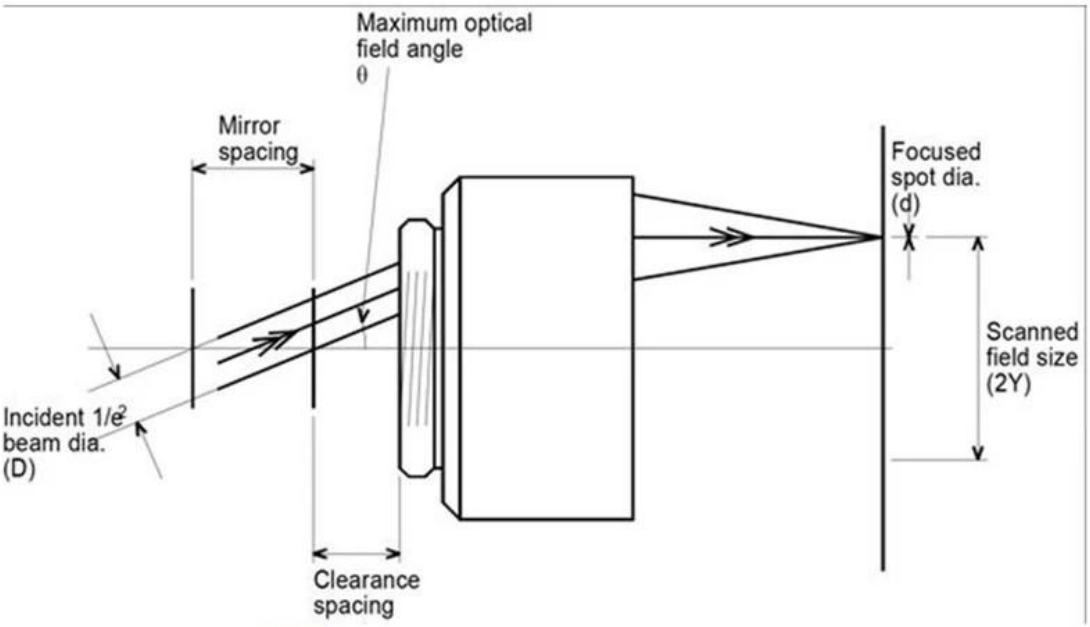

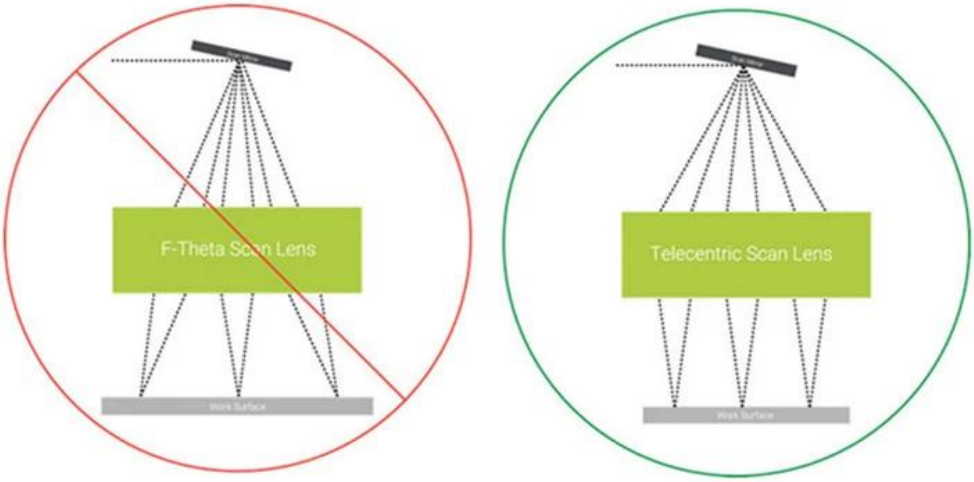

Figure 2: Non-telecentric vs. telecentric f-theta lenses.

TRIOPTICS OptiSpheric 2000 AF

---Testing EFL、R、Centering Error、Wedge Angle、BFL、MTF

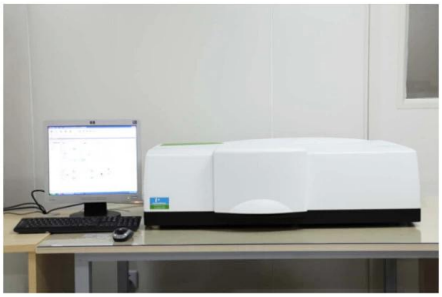

PerkinElmer Lambda 950---Testing Transmission and Reflectivity

Carmanhaas Coating Machine

□□□ □ □□

慕尼黑上海光博会
LASER PHOTONICS CHINA
LASER PHOTONICS
Messe München
LASER PHOTONICS INDIA
卡门哈斯

SERIGRAFIA
SIGN
FUTURETEXTIL
Brazil
CARMAN HAAS LASER 1-121
CARMAN HAAS Laser
Technology (Suzhou) Co., Ltd.
4I16
Laser Korea 2019

MAKTEK
eurasia
Turkey
SIGNiSTANBUL
PEKLAMA
Russia
RAYLOGIC
YAROV
INTERNATIONAL PAVILION
CARMAN HAAS LASER
L-46
CARMAN HAAS LASER TECHNOLOGY CO., LTD.

□□ □□

Packaging & Shipping

Inquiry
Contract
Testing and packing
Receiving
Reply
Receive payment & Product
Delivery

DHL
WORLDWIDE EXPRESS
TNT
ups
EMS
FedEx

□□ □□ :

□□□ □□□□□ :
1 □□)□ □ □□□ □□□□ □□□□□.
2 □□) □□ □□□□ □□□ □□ □□□ □□□ □□□□□.
3 □□) □□ □□□ □□□□□.
4 □□) □□ □ □□ □□ □□□ □□ □□□ □□□□□□.

□□ □□:

(1) □□□ □□ □□ □□□ □□ DHL, UPS, FedEx, TNT, EMS □□□ □□ □□□ □ □ □□□□.
(2) □□□ □□ □□ □□□ □□ EXWork, FOB, CNF, CIF By Air □□ Sea by □□□□ □□□□ □□ □□□ □□□ □□ □□ □□□ □ □ □□□□.

□□□□ □□

Q1. □□□□□□□?

A1 : □, □□□ □□ □□ □ □□ □□□ □□ □□□□□ □□□ □□□ □□□□□□□.

Q2. □□□ □□□ □□□□□?

A2 : □□□ □□□□ QC □□ □□ □□□ □□□ □□□□ □□ □□ □□, □□ □□ □ □□□ □□□□ □□□ □□□ □□□□□□.

Q3. □□□ □□□□□?

A3 : □□□ □□□□□□ □□ □□□□ □□ □□□□□ □□□ □□□□□.

Q4. □□□□ □□?

A4 : □□□ □□□□ □□□□□ □□□□ □□ □□□□ □□□□□, □□□ □ □□ □□, □□, □□ □□□□ □□□□ □□ □ □□□□. □□□□□.

Q5. □□ □□□ □□□□□ □□ □□□ □□ □ □□□□?

A5 : □! □□□ □□□ □□□ □□□□ □□□□□ □□ □□□ □□ □ □□□□.

Q6. □□□ □□ □ □ □□□□?

A6 : □, □□□ □□□ □□ □□□ □□□ □□□□□.

Q7. OEM □□ ODM □□□ □□□ □ □ □□□□?

A7 : □□□ □□ OEM / ODM ord□□□ □□ □□ □□□ □□□□ers. □□□ □□□□ □□□□ □□□□□ □□□□ □□ □□□□ □□□□□.

Q8. □□ □□□ □□□ □□□□□□□?

A8 : T / T□ □□ □ □ □□□ □□□ □□ □□ □ □ □□□ □□□ MOQ□ □□□ □ □□□□.