informação do produto

Descrição do Produto:

Cerâmica a laser para cabeça de corte de fibra
Tipo A:
28mm (OEM Precitec P0571-1051-00001)
Diâmetro externo: 28 / 24.5mm Espessura: 12mm
Tipo B:
28mm (OEM Precitec P0571-260-00001)
Diâmetro externo: 28 / 24.5mm Espessura: 12mm
Tipo C:
32mm (Raytools OEM BT240 / BM109)
Diâmetro externo: 32 / 28.5mm Espessura: 12mm

Características do produto:

(1) Cerâmica importada, isolamento eficaz, longa vida
(2) liga especial de alta qualidade, boa condutividade, alta sensibilidade
(3) linhas suaves, alto isolamento

Bico de corte a laser de fibra fabricante china

Product Details

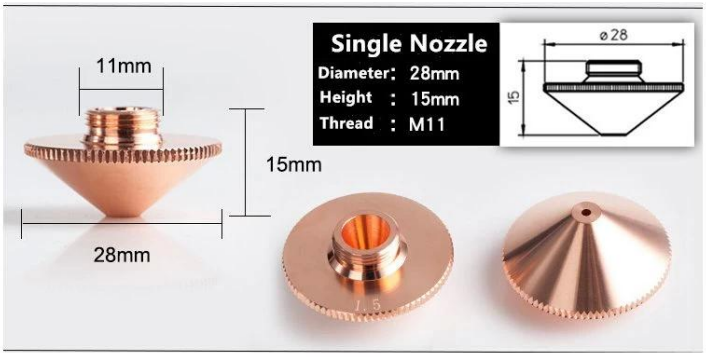

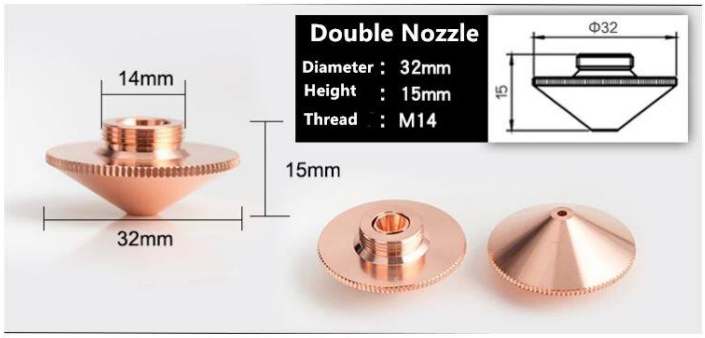

PRODUCT SPECIFICATIONS

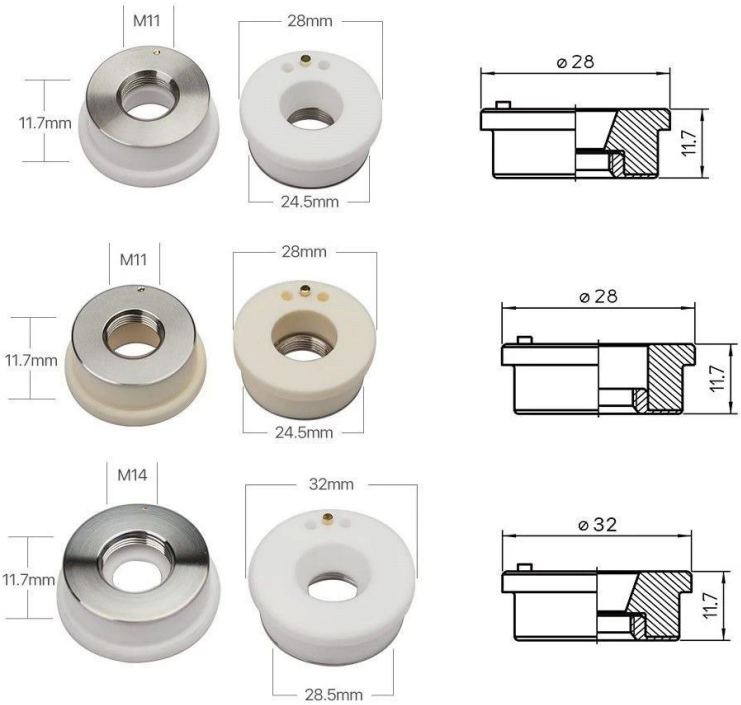

PACKAGING

Bocal da cabeça de corte a laser de fibra:

Diâmetro (mm)	Altura (mm)	Espessura (mm)	Revestimento
28.	15	Duplo	1,0 / 1,2 / 1,5 / 2,0 / 2,5 / 3,0 / 3,5 / 4,0 / 4,5 / 5,0
28.	15	solteiro	1,0 / 1,2 / 1,5 / 2,0 / 2,5 / 3,0 / 3,5 / 4,0 / 4,5 / 5,0
32.	15	Duplo	1,0 / 1,2 / 1,5 / 2,0 / 2,5 / 3,0 / 3,5 / 4,0 / 4,5 / 5,0
32.	15	solteiro	1,0 / 1,2 / 1,5 / 2,0 / 2,5 / 3,0 / 3,5 / 4,0 / 4,5 / 5,0
10,7	22,2	Duplo	1,0 / 1,2 / 1,5 / 2,0 / 2,5 / 3,0 / 3,5 / 4,0
10,7	22,2	solteiro	1,0 / 1,2 / 1,5 / 2,0 / 2,5 / 3,0 / 3,5 / 4,0
11,4	16	/	0,8 / 1,0 / 1,2 / 1,5 / 2,0 / 2,5
15	19	Duplo	1,0 / 1,2 / 1,5 / 2,0 / 2,5 / 3,0
15	19	solteiro	0,8 / 1,0 / 1,2 / 1,5 / 1,8 / 2,0 / 2,5 / 3,0

Cabeça de corte a laser de fibra autofoco

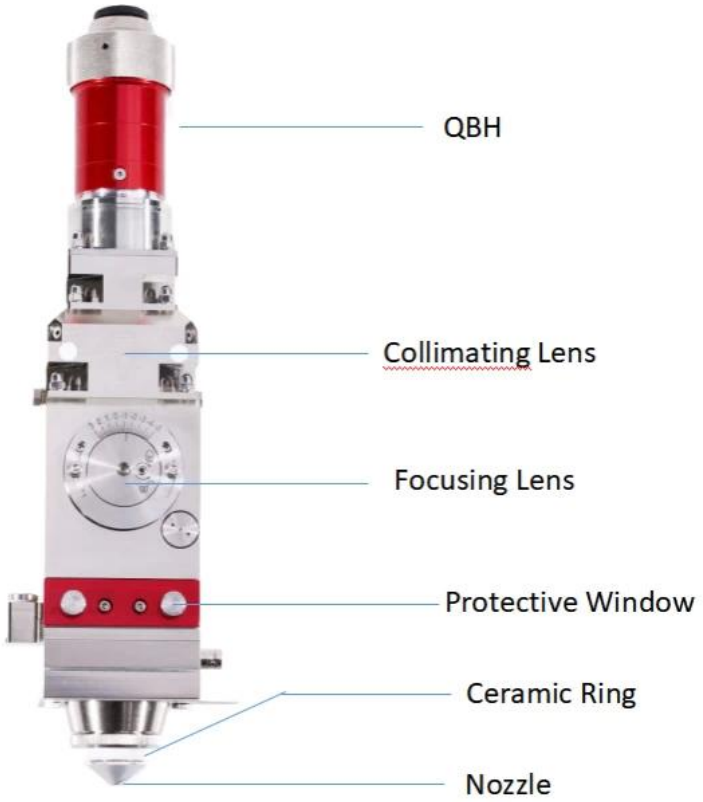

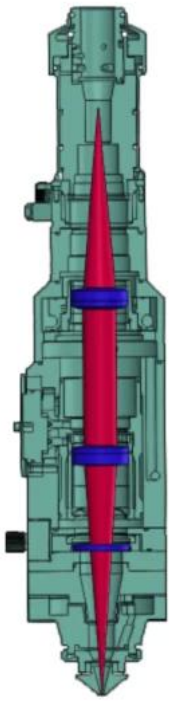

光纤切割头光路示意图
Figure of Fiber Cutting Head

Fábrica

TRIOPTICS OptiSpheric 2000 AF

---Testing EFL、R、Centering Error、Wedge Angle、BFL、MTF

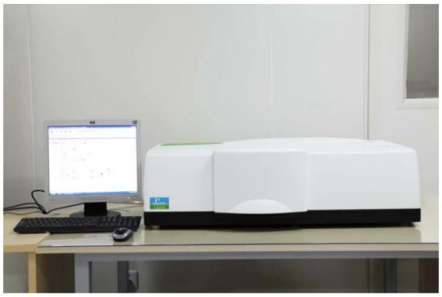

PerkinElmer Lambda 950---Testing Transmission and Reflectivity

Carmanhaas Coating Machine

Certificado & Exposição

Lista de embalagem

Packaging & Shipping

Packaging 1

Packaging 2

Packaging 3

Shipping 4

DHL EXPRESS

TNT

EMS

FedEx Federal Express

SF EXPRESS 顺丰速运

ups

Política de devolução:

Devem ser necessários retornos:

Etapa 1) Entre em contato conosco com este email do site.
Etapa 2) Forneça o máximo de detalhes possível sobre o problema que você está tendo.
Etapa 3) A autorização para devolver o item será emitida.
Etapa 4) Devolva o item para a substituição ou reembolso acordado.

Logística:

(1) Para entrega de pedidos de Laser Optics, pode ser opcional com DHL, UPS, FedEx, TNT, EMS etc

(2) Para a entrega de pedidos de máquinas a laser, pode ser opcional com termos de EXWork, FOB, CNF, CIF por via aérea ou marítima, com base nos compradores anteriores ou no nosso.

Perguntas frequentes

Você é um fabricante?

A1: Sim, nós somos profissionais e experientes fabricante com nossos próprios moldes e linhas de produção.

Q2.How sobre a qualidade dos produtos?

A2: Nossos técnicos e equipes de controle de qualidade testam os produtos um a um usando linha de envelhecimento, dispositivos e instrumentos profissionais para garantir a qualidade de todos os produtos.

Q3.How sobre o preço?

A3: Nós somos um fabricante e sempre oferecemos aos nossos clientes os preços mais competitivos.

Q4.How para fazer um pedido?

A4: entre em contato com o serviço on-line ou envie um email diretamente para nós; responderemos em breve com o preço do produto, especificações, embalagem etc. Obrigado.

Q5.Posso enviar material para testar o desempenho da marcação?

A5: Sim! Você pode enviar material para testar nossa qualidade e serviço superiores.

Q6.Can eu visito sua fábrica?

A6: Sim, bem-vindo a visitar nossa fábrica no seu momento conveniente.

Q7.How posso fazer pedidos de OEM ou ODM?

A7: Temos diferentes processos de impressão para diferentes OEM / ODM ordoutros. Entre em contato conosco com o serviço online ou envie um email diretamente para nós.

Q8 Como devo pagar pelos meus pedidos?

A8: você pode pagar por T / T estaria disponível para banco qualificado e MOQ necessário para cada pedido.