## Product Information

### Descrição do Produto:

Carmanthaas. **Fabricante de janela de lentes de cabeça de corte a laser fabricante**, fornecer janela protetora YAG / Fiber / 1064nm para a cabeça de corte de fibra. São usados em vários tipos de cabeça de corte a laser de fibras, transmitindo e concentrando a saída do feixe da fibra para atingir a finalidade de cortar a folha. Aplicar a laser de 500W 1000W 1500W 2000W 4000W 6000W.

CARMAN HAAS

QBH
Collimating Lens
Focusing Lens
Protective Window
Ceramic Ring
Nozzle

**Saber mais:Janela de lente protetora de cabeça de corte a laser precitec**

**ProtetorJanela**

| Diâmetro (mm) | Espessura (mm) | Revestimento |
|---|---|---|
| 21.5. | 2. | Ar / ar @ 1030-1090nm |
| 24.9. | 1.5. | Ar / ar @ 1030-1090nm |
| 32. | 2. | Ar / ar @ 1030-1090nm |
| 38.1. | 1.5. | Ar / ar @ 1030-1090nm |
| 22.35. | 4. | Ar / ar @ 1030-1090nm |
| 25.4. | 4. | Ar / ar @ 1030-1090nm |
| 27.9. | 4. | Ar / ar @ 1030-1090nm |
| 30. | 5. | Ar / ar @ 1030-1090nm |
| 32. | 5. | Ar / ar @ 1030-1090nm |
| 37. | 7. | Ar / ar @ 1030-1090nm |
| 38.1. | 6.35. | Ar / ar @ 1030-1090nm |

| P / n. | Substrato | Dia. (milímetros) | ET (milímetros) | Revestimento |
|---|---|---|---|---|
| W-9.5-1.5. | K9 / sílica fundida | 9.5. | 1.5. | Ar / ar @1064nm. |
| W-12.7-2. | K9 / sílica fundida | 12.7. | 2. | Ar / ar @ 1064nm |
| W-20-3. | K9 / sílica fundida | 20. | 3/5. | Ar / ar @ 1064nm |
| W-22.35-4. | K9 / sílica fundida | 22.35. | 4. | Ar / ar @ 1064nm |
| W-30-5. | K9 / sílica fundida | 30. | 5. | Ar / ar @ 1064nm |
| W-34-3. | K9 / sílica fundida | 34. | 3. | Ar / ar @ 1064nm |
| W-37-2. | K9 / sílica fundida | 37. | 2/7. | Ar / ar @ 1064nm |
| W-50-10. | K9 / fundidoSílica | 50. | 10. | Ar / ar @ 1064nm |
| *** As listas acima são nossas partes padrão e também podemos fazer as peças personalizadas para você.** | | | | |

# Installation Diagram

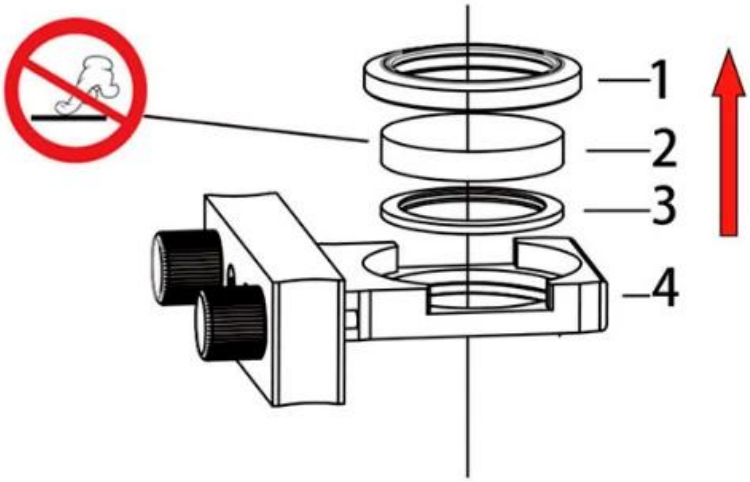


1. Fixed Ring
2. Protective Windows
3. Sealing Ring
4. Supported Base

**NOTICE:** 1—3 Parts Should be taken out in the direction of the arrow, otherwise these parts will be damaged.

## Factory

CARMAN HAAS
企业愿景：致

verifire
zygo

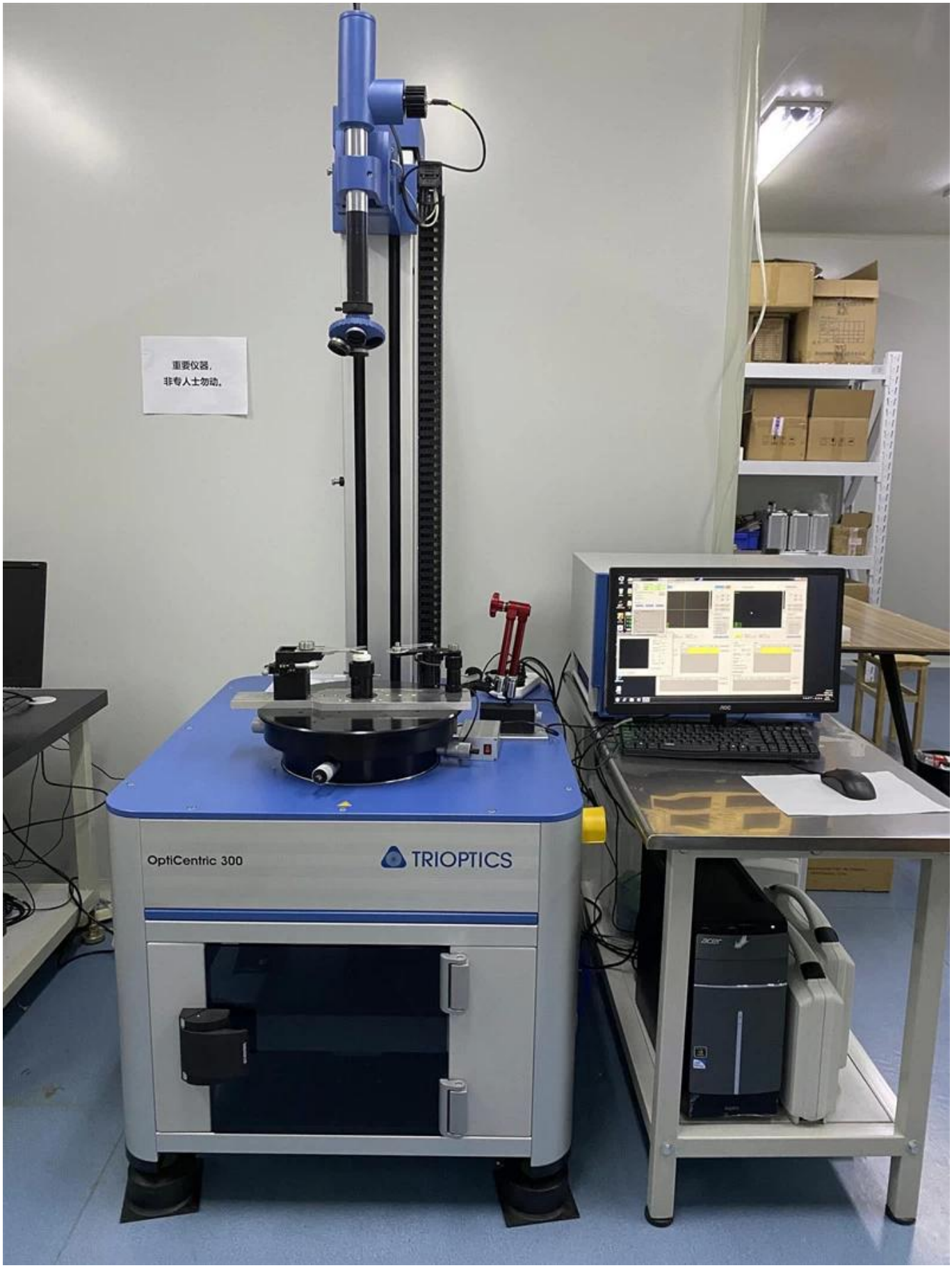
重要仪器，
非专人士勿动。
OptiCentric 300
TRIOPTICS

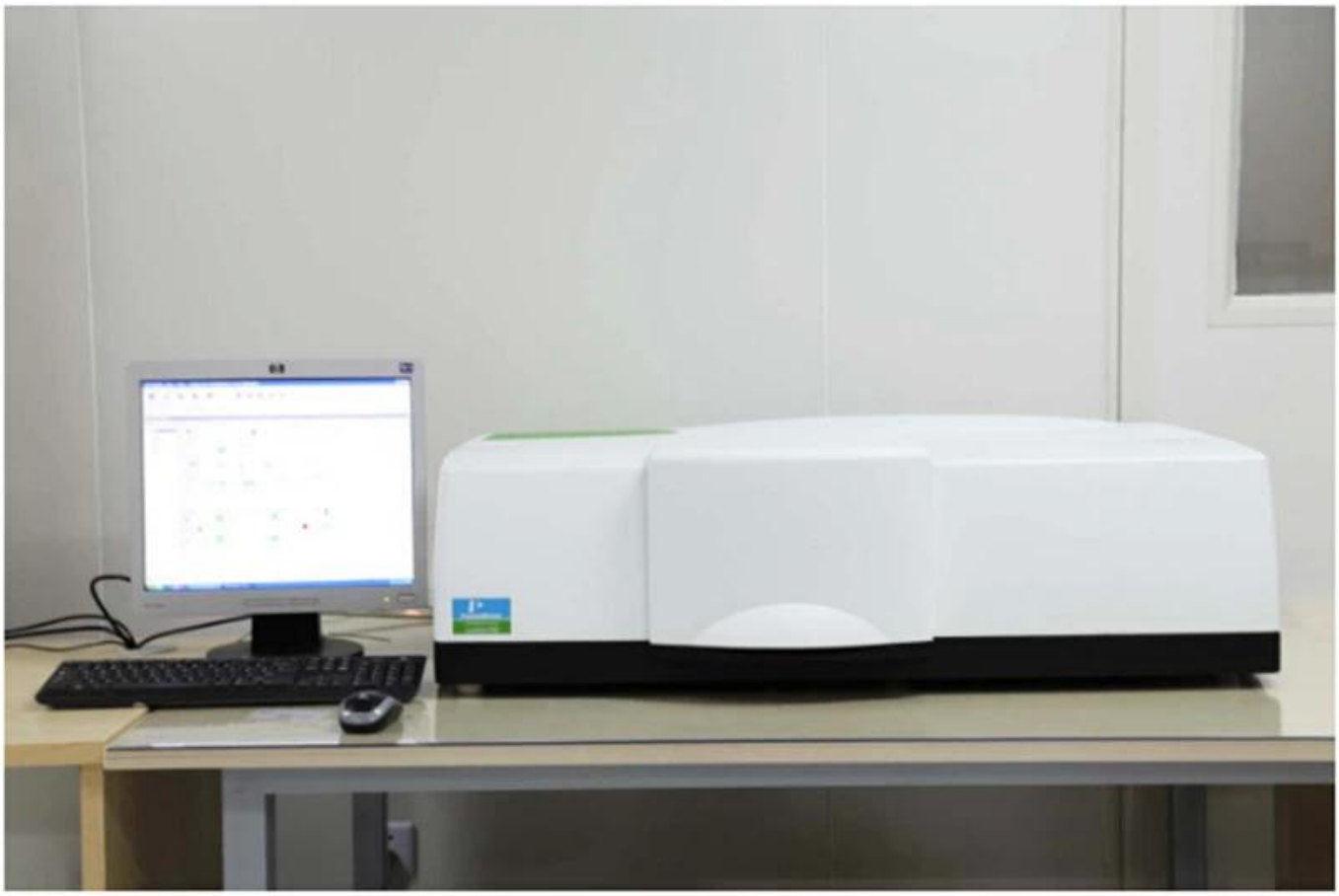

PerkinElmer Lambda 950---Testing Transmission and Reflectivity

# CERTIFICATE

## ATIESTATION
## CERTIFICATE OF MACHINERY AND LOW VOLTAGE DIRECTIVES

Technical file of the company mentioned below has been observed and audit has been completed successfully. 2006/42/EC Machinery Directive and 2014/ 35/EU Low Voltage Directive have been taken as references for these processes

| | |
|---|---|
| Company Name | : **Carman HAAS Laser Technology (Suzhou) Co., Ltd.** |
| Company Address | : No 155, West Road Suhong, Suzhou Industrial Park, Suzhou City, Jiangsu , P.R.China |
| Related Directives and Annex | : **Low Voltage Directive 2014/35/EU**<br>**Machinery Directive 2006/42/EC** |
| Related Standards | : **EN ISO 12100:2010; EN 60204-1:2006+A1:2009+AC:2010** |
| Product Name | : **Laser Marking Machine** |
| Report No and Date | : SD-90049717;09.08.2018 |
| Product Brand/Model/Type | : LMCH-3W,LMCH-5W,LMCH-10W,LMCH-15W,LMCH-20W,LMCH-25W, LMCH-30W,LMCH-50W,LMCH-60W,LMCH-70W,LMCH-100W, LMCH-120W,LMCH-150W,LMCH-200W,LMCH-300W,LMCH-500W |
| Certificate Number | : **M.2018.201.N6073** |
| Initial Assessment Date | : 10.08.2018 |
| Registration Date | : 13.08.2018 |
| Reissue Date/No | : |
| **Expiry Date** | : **12.08.2023** |

UDEM International Certification Auditing Training Centre Industry and Trade Inc. Co.

The validity of the certificate can be checked through www.udem.com.tr. The CE mark shown on the right can only be used under the responsibility of the manufacturer with the completion of EC Declaration of Conformity for all the relevant Directives. This certificate remains the property of UDEM International Certification Auditing Training Centre Industry and Trade Inc. Co. to whom it must be returned upon request. The above named firm must keep a copy of this certificate for 15 years from the registration of certificate. This certificate only covers the product(s) stated above and UDEM must be noticed in case of any changes on the product(s)

**Address:** Mutlukent Mahallesi 2073 Sokak (Eski 93 Sokak) No:10 Çankaya – Ankara – TURKEY
**Phone:** +90 0312 443 03 90 **Fax:** +90 0312 443 03 76
**E-mail:** info@udemltd.com.tr www.udem.com.tr

ISO 9001

# *Certificate of Approval*

Certificate No.: 10119Q12565ROM

*Awarded to*

## Carman Haas Laser Technology(SuZhou) Co., Ltd.

Organization Code Certificate No. / Unified Social Credit Code:91320594MA1MF4EP56
Add.:No.155, West Road Suhong, Suzhou Industrial Park, Suzhou City, Jiangsu Province, P.R. China. 215000

*Beijing ZhongLianTianRun Certification Center (ZLTR) certify that the Quality Management System of the above organization has been assessed and found to be in accordance with the requirements of the standard:*

**GB/T19001-2016 / ISO9001:2015**

SCOPE OF CERTIFICATION/REGISTRATION

**The Research and Development and Production of Optics Lenses (Except the limits of national laws and regulations. )**

*This certificate is made valid when used with certification scopes and the requirements of applicable laws and regulations. These requirements include, but are not limited to, administrative permits, scopes of qualifications, and CCC requirements.*
*Subject to operation conditions in requirements conformity with Quality Management System,*
*This Certificate is valid for a period of three years only,*
***Date from: Mar 13th,2019 To: Mar 12th,2022***
*The effectiveness of this Certificate shall be Validated by periodic surveillance audit of ZLTR for maintenance.*
Information of this certificate can be found on the official website of Beijing Zhonglian Tianrun Certification center (http://www.zltr.com.cn)

SCC Accredited CB-MS
OCSM Accrédité CCN
Accredited CB-MS (Certification Body – Management Systems)

MEMBER OF MULTILATERAL RECOGNITION ARRANGEMENT IAF

Beijing Zhongliantianrun Certification Center ISSUED BY

Beijing Zhongliantianrun Certification Center
Room2603, 22nd Floor, 2nd Unit, Block 1, No.4 Yard, Qiyang Road, Chaoyang District, Beijing, P.R. China 100102
Information of this certificate can be found on the official website of Certification and Accreditation Administration of the People's Republic of China (http://www.cnca.gov.cn)

ISO 9001

## Packing List

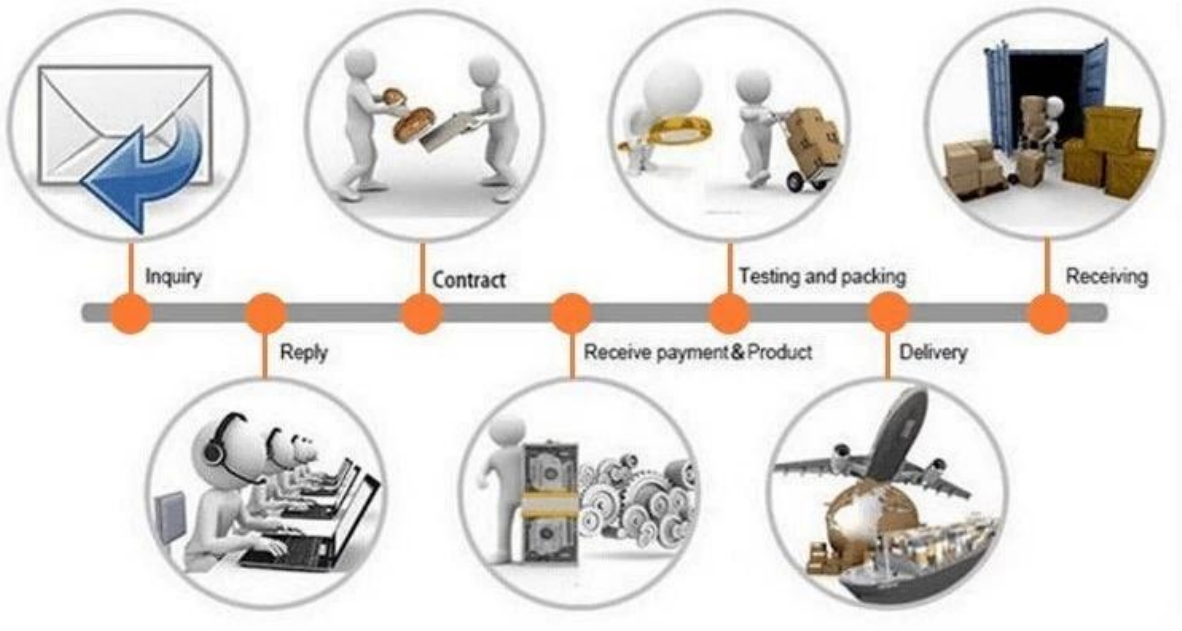

**Política de devolução:**

Deve retornar ser necessário:
Etapa 1) Entre em contato com este site email.
Passo 2) Forneça o máximo de detalhes possível sobre o problema que você está tendo.
Etapa 3) Autorização para devolver o item será emitida.
Passo 4) Retorna o item para a substituição ou reembolso acordado.

**Logística:**

(1) Para a entrega do pedido de óptica a laser, pode ser opcional com DHL, UPS, FedEx, TNT, EMS, ETS

(2) Para a entrega da ordem da máquina a laser, pode ser opcional com os termos de Exwork FOB, CNF, CIF por via aérea ou pelo mar com base nos acionários do comprador ou nos nossos.

## FAQ

**Q1.Am seu fabricante?**

A1: Sim, somos fabricante profissional e experiente com nossos próprios moldes e linhas de produção.

**Q2.Como sobre a qualidade dos produtos?**

A2: Nossos técnicos e equipes de QC testam os produtos um por um usando linha de envelhecimento, dispositivos profissionais e instrumentos para garantir a qualidade para todos os produtos.

**Q3.Como sobre o preço?**

A3: Somos um fabricante e sempre oferecemos aos nossos clientes os preços mais competitivos.

**Q4.Como colocar um pedido?**

A4: Entre em contato com o serviço on-line, ou enviei email para nós diretamente, nós responderemos a você com preço do produto, especificações, embalagem etc. em breve. Obrigada.

**Q5.may eu envio material para testar o desempenho de marcação?**

A5: Sim! Você é bem-vindo para enviar material para testar nossa qualidade e serviço superiores.

**Q6. Posso visitar sua fábrica?**

A6: Sim, bem-vindo a visitar nossa fábrica no seu tempo conveniente.

**Q7. Como posso fazer ordens de OEM ou ODM?**

A7: Temos um processamento de impressão diferente para diferentes pedidos OEM / ODM. Por favor, entre em contato conosco com serviço on-line ou envie um email para nós diretamente.

**Q8. Como devo pagar pelos meus pedidos?**

A8: Você pode pagar por T / T estaria disponível para o banco qualificado e o MOQ necessário para cada pedido.