Описание товара

Оптические компоненты для резки волокна Carmanaas используются в различных типах волокна лазерной режущей головки, передающей и сосредоточившись к выходу пучка из волокна для достижения цели резки листа.(**Raytool Head Резка объектива завод**Несомненно

Особенности продукта:

(1) Импортированные ультра низкопоглощающие кварцевые материалы
(2) Точность поверхности: λ / 5
(3) Использование питания: до 15000 Вт
(4) Ультра-низкое поглощение покрытия, скорость поглощения <20ppm, long life time
(5) Точность асферической поверхности. Точность до 0,2 мкм

Производитель лазерной режущей головки защитная линза

Возможности производства:

Характеристики	
Материал субстрата	Слитый кремнезем
Размерная толерантность	+0.000 "-0.005"
Толщина толерантности	± 0,01 "
Качество поверхности	40-20
Параллелизм: (Plano)	≤ 1 дуги минут

Возможности покрытия:

Характеристики	
Стандарт обе стороны AR покрытие @ 1070 нм	
Общее поглощение	< 100PPM
Передача	> 99,9%

Защитное окно с плавленым кремнеземом:

Диаметр (мм)	Фокусное расстояние (мм)	Покрытие
18.	2.	AR / AR @ 1030-1090 нм
20.	2/3/4	AR / AR @ 1030-1090 нм
21.5.	2.	AR / AR @ 1030-1090 нм
22.35	4.	AR / AR @ 1030-1090 нм
24.9.	1.5.	AR / AR @ 1030-1090 нм
25.4.	4.	AR / AR @ 1030-1090 нм
27.9.	4.1.	AR / AR @ 1030-1090 нм
30.	1,5 / 5.	AR / AR @ 1030-1090 нм
32.	2/5.	AR / AR @ 1030-1090 нм
34.	5.	AR / AR @ 1030-1090 нм
35.	4.	AR / AR @ 1030-1090 нм
37.	1.5 / 1.6 / 7	AR / AR @ 1030-1090 нм
38.	1.5 / 2 / 6.35	AR / AR @ 1030-1090 нм
40.	2 / 2.5 / 3/5	AR / AR @ 1030-1090 нм
45.	3.	AR / AR @ 1030-1090 нм
50.	2/4	AR / AR @ 1030-1090 нм
80.	4.	AR / AR @ 1030-1090 нм

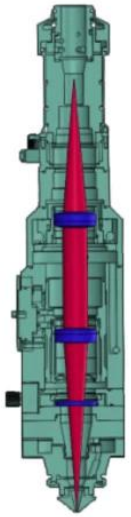

光纤切割头光路示意图
Figure of Fiber Cutting Head

Installation Diagram

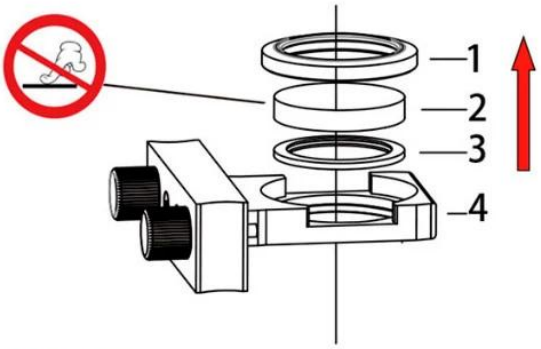

1. Fixed Ring
2. Protective Windows
3. Sealing Ring
4. Supported Base

NOTICE: 1—3 Parts Should be taken out in the direction of the arrow, otherwise these parts will be damaged.

[Окру окна защитной головки лазера лазера волокна завод]

Фабрика

CARMAN HAAS
企业愿景：致

verifire
zygo

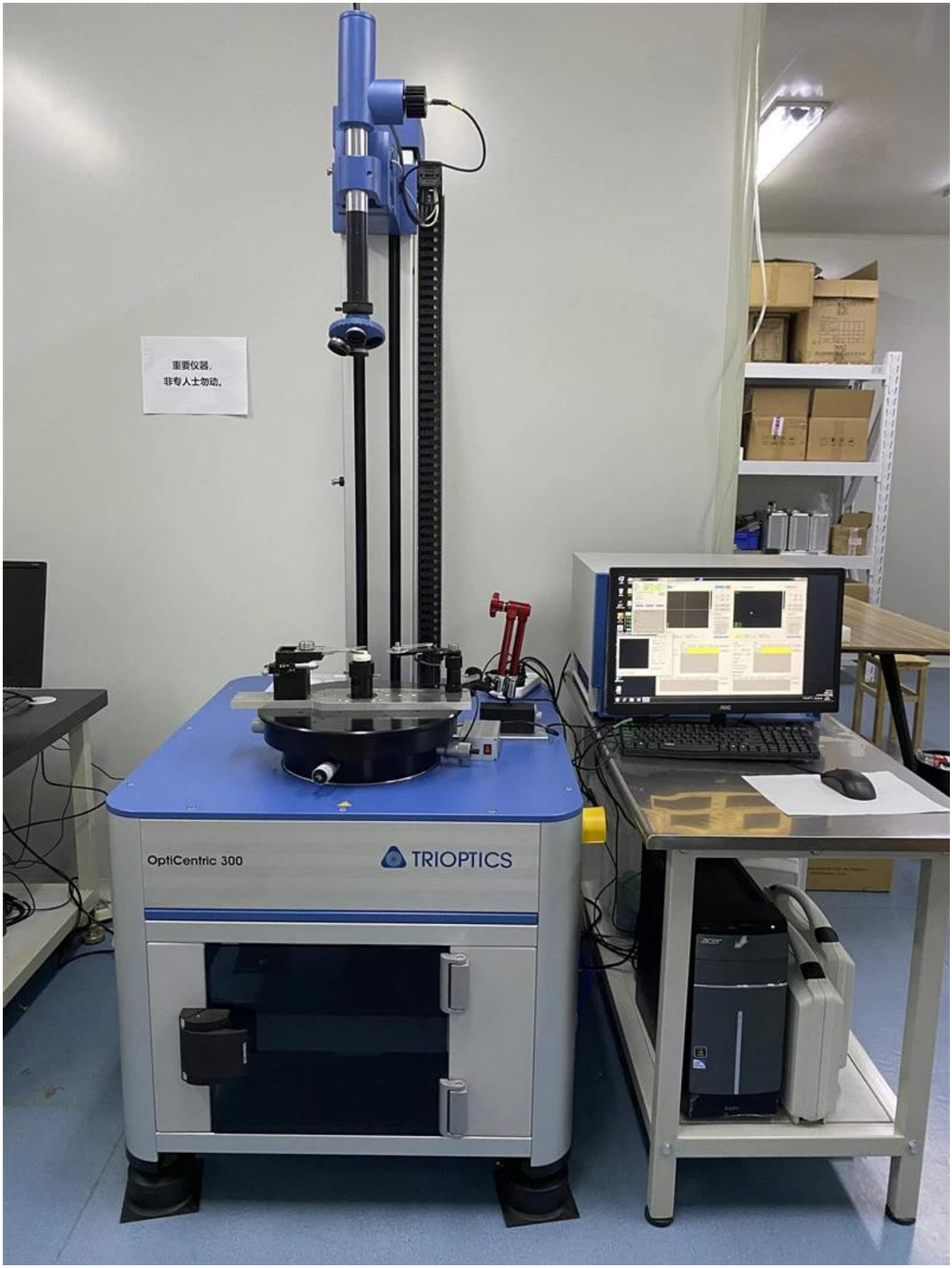
重要仪器，
非专人士勿动。
OptiCentric 300
TRIOPTICS

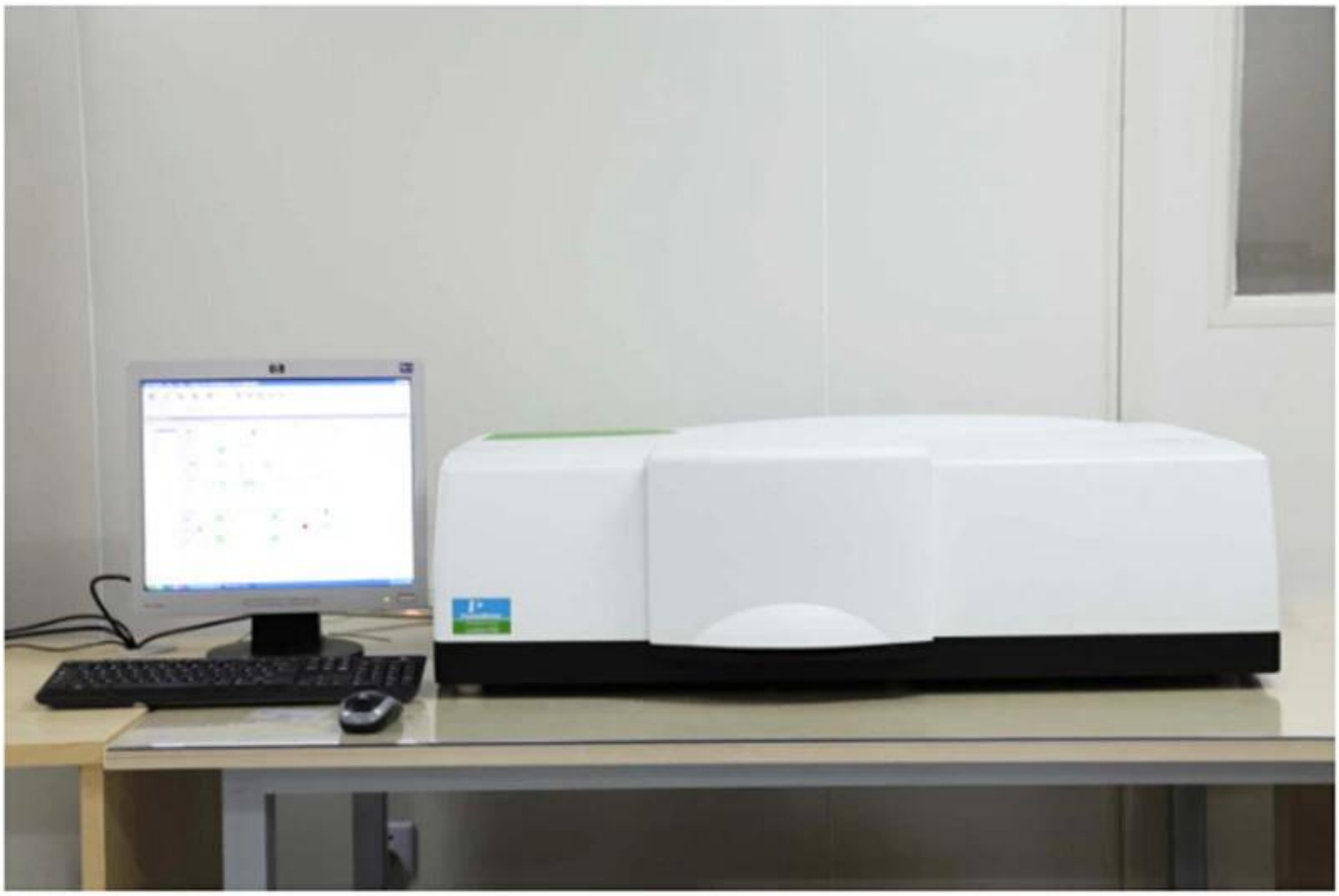

PerkinElmer Lambda 950---Testing Transmission and Reflectivity

Сертификат и выставка

CERTIFICATE

ATTESTATION
CERTIFICATE OF MACHINERY AND LOW VOLTAGE DIRECTIVES

Technical file of the company mentioned below has been observed and audit has been completed successfully. 2006/42/EC Machinery Directive and 2014/ 35/EU Low Voltage Directive have been taken as references for these processes

Company Name	: **Carman HAAS Laser Technology (Suzhou) Co., Ltd.**
Company Address	: No 155, West Road Suhong, Suzhou Industrial Park, Suzhou City, Jiangsu , P.R.China
Related Directives and Annex	: **Low Voltage Directive 2014/35/EU** **Machinery Directive 2006/42/EC**
Related Standards	: **EN ISO 12100:2010; EN 60204-1:2006+A1:2009+AC:2010**
Product Name	: **Laser Marking Machine**
Report No and Date	: SD-90049717;09.08.2018
Product Brand/Model/Type	: LMCH-3W,LMCH-5W,LMCH-10W,LMCH-15W,LMCH-20W,LMCH-25W, LMCH-30W,LMCH-50W,LMCH-60W,LMCH-70W,LMCH-100W, LMCH-120W,LMCH-150W,LMCH-200W,LMCH-300W,LMCH-500W

Certificate Number	: **M.2018.201.N6073**
Initial Assessment Date	: 10.08.2018
Registration Date	: 13.08.2018
Reissue Date/No	:
Expiry Date	: **12.08.2023**

UDEM International Certification Auditing Training Centre Industry and Trade Inc. Co.

The validity of the certificate can be checked through www.udem.com.tr. The CE mark shown on the right can only be used under the responsibility of the manufacturer with the completion of EC Declaration of Conformity for all the relevant Directives. This certificate remains the property of UDEM International Certification Auditing Training Centre Industry and Trade Inc. Co. to whom it must be returned upon request. The above named firm must keep a copy of this certificate for 15 years from the registration of certificate. This certificate only covers the product(s) stated above and UDEM must be noticed in case of any changes on the product(s)

Address: Mutlukent Mahallesi 2073 Sokak (Eski 93 Sokak) No:10 Çankaya – Ankara – TURKEY
Phone: +90 0312 443 03 90 **Fax:** +90 0312 443 03 76
E-mail: info@udemltd.com.tr www.udem.com.tr

ISO 9001

Certificate of Approval

Certificate No.: 10119Q12565R0M

Awarded to

Carman Haas Laser Technology(SuZhou) Co., Ltd.

Organization Code Certificate No. / Unified Social Credit Code:91320594MA1MF4EP56
Add.:No.155, West Road Suhong, Suzhou Industrial Park, Suzhou City, Jiangsu Province, P.R. China. 215000

Beijing ZhongLianTianRun Certification Center (ZLTR) certify that the Quality Management System of the above organization has been assessed and found to be in accordance with the requirements of the standard:

GB/T19001-2016 / ISO9001:2015

SCOPE OF CERTIFICATION/REGISTRATION

The Research and Development and Production of Optics Lenses (Except the limits of national laws and regulations.)

This certificate is made valid when used with certification scopes and the requirements of applicable laws and regulations. These requirements include, but are not limited to, administrative permits, scopes of qualifications, and CCC requirements.
Subject to operation conditions in requirements conformity with Quality Management System, This Certificate is valid for a period of three years only,
Date from: Mar 13th,2019 To: Mar 12th,2022
The effectiveness of this Certificate shall be Validated by periodic surveillance audit of ZLTR for maintenance.
Information of this certificate can be found on the official website of Beijing Zhonglian Tianrun Certification center (http://www.zltr.com.cn)

SCC Accredited CB-MS OCSM Accrédité CCN Accredited CB-MS (Certification Body - Management Systems)

MEMBER OF MULTILATERAL RECOGNITION ARRANGEMENT IAF

Beijing Zhongliantianrun Certification Center ISSUED BY

Beijing Zhongliantianrun Certification Center
Room2603, 22nd Floor, 2nd Unit, Block 1, No.4 Yard, Qiyang Road, Chaoyang District, Beijing, P.R. China 100102

Information of this certificate can be found on the official website of Certification and Accreditation Administration of the People's Republic of China (http://www.cnca.gov.cn)

ISO 9001

УпаковкаСписок

Packaging & Shipping

Packaging 1

Packaging 2

Packaging 3

Shipping 4

DHL EXPRESS

TNT

EMS

FedEx Federal Express

SF EXPRESS 顺丰速运

ups

Политика возврата:

Должна ли потребоваться возврата:
Шаг 1) Свяжитесь с нами с помощью этого веб-сайта электронной почты.
Шаг 2) Обеспечить как можно больше деталей о проблеме, которую вы имеете.
Шаг 3) Авторизация для возврата товара будет выдано.
Шаг 4) Верните товар на согласованную замену или возмещение.

Логистика:

(1) для лазерной оптики Заказать Доставка, может быть необязательно с DHL, UPS, FedEx, TNT, EMS, ETS

(2) дляЛазермашинапорядокДоставка, банкабытьпо желаниюс участиемтерминыизПрошлая работаFOB, CNF, CIFKВоздухиликМорена основаниинатопокупательэкспедиторыилинаш.

часто задаваемые вопросы

Q1. Вы производитель?

A1: Да, мы являемся профессиональным и опытным производителем с нашими собственными формами и производственными линиями.

Q2. Как о качестве продуктов?

A2: Наши специалисты и контрольные команды QC тестируют продукты по одному, используя линию старения, профессиональные устройства и инструменты для обеспечения качества для всех продуктов.

Q3. Как о цене?

A3: Мы являемся производителем и всегда предлагаем нашим клиентам наиболее конкурентоспособные цены.

Q4. Как сделать заказ?

A4: Контакт с онлайн-сервисом или отправляю нам электронное письмо напрямую, мы ответим вам с ценой продукта, спецификациями, упаковкой и т. Д. Спасибо.

Q5.may Я отправляю материал для проверки производительности маркировки?

A5: Да! Вы можете отправить материал для проверки нашего превосходного качества и обслуживания.

Q6.CAN Я посещаю свою фабрику?

A6: Да, добро пожаловать на наш завод в удобное время.

Q7. Как я могу сделать OEM или ODM заказы?

A7: У нас разная обработка печати для разных OEM / ODM ORD. Пожалуйста, свяжитесь с нами с

онлайн-сервисом или отправьте нам электронное письмо напрямую.

Q8. Как мне платить за мои заказы?

A8: Вы можете оплатить T / T будет доступен для квалифицированного банка и MOQ для каждого заказа.