Ürün Bilgisi

3D galvo tarayıcı şirketi Çin Carmanhaas Sunum 3D tarama sistemi, birden fazla lens parçası içerir, en az bir hareketli lens işlem sırasında hareket edecek ve gerdirici lens odaklanmak için kullanılır. Hareketli lens, odaklanma değişikliğinin, iş yerinde farklı lazer odaklama konumu ile gerçek odaklanma uzunluğunu eşleştirmesini sağlar. Lazerin her zaman iş yerindeki gerçek netleme noktasıyla çalışmasını sağlayabilir. Böylece odaklama nokta boyutu hizalamasını ve homojenliğini yapabilir.

Özellikleri:

1. Bir dizi marka galvanometre ile uyumlu 1.Design;
2.2D ve 3B modu ısıyı azaltmak için değiştirilebilir, servis ömrünü uzatabilir;
3. esnek arayüz. Mükemmel arayüz, tüm 2D fiber optik makinelerle hızlı bağlantı, sıradan 2D cihaz 3D cihazlara yükseltme;
4. Büyüklük boyutu merceği, ışık daha üniformalıdır. Alan lens tasarımı ile, 2D çalışma moduyla uyumlu, 70mm ~ 300mm alan lensinden isteğe bağlı aralık, spot daha küçük;
5.3D fonksiyonu, seri, Z eksenli dinamik odak ünitesini, F-THETA lens ve 2D galvanometre sistemini ve kendiliğinden geliştirilen özel kontrol yazılımı ve kontrol panosunu içerir;
6.Internal kırmızı ışıktan entegre, dahili kırmızı ışık önizleme sistemini kullanarak, daha uygun ve daha verimli konumlandırmayı işaretlemek;

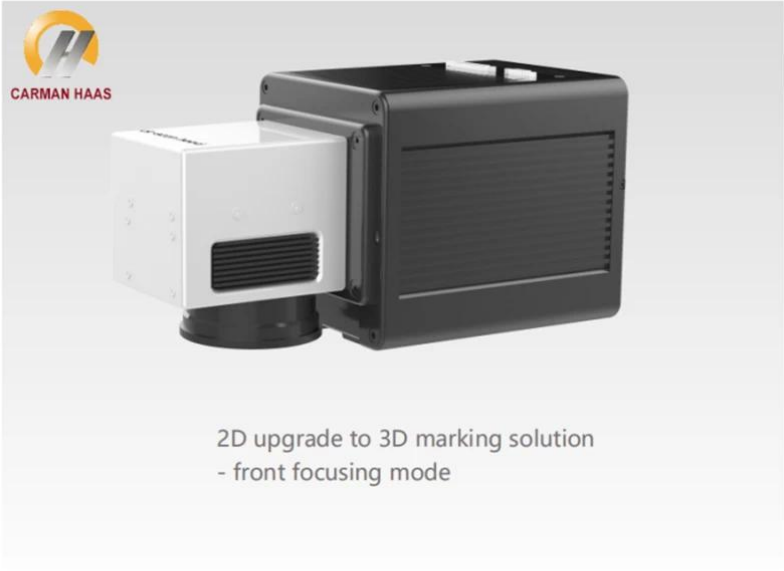
CARMAN HAAS
2D upgrade to 3D marking solution
- front focusing mode

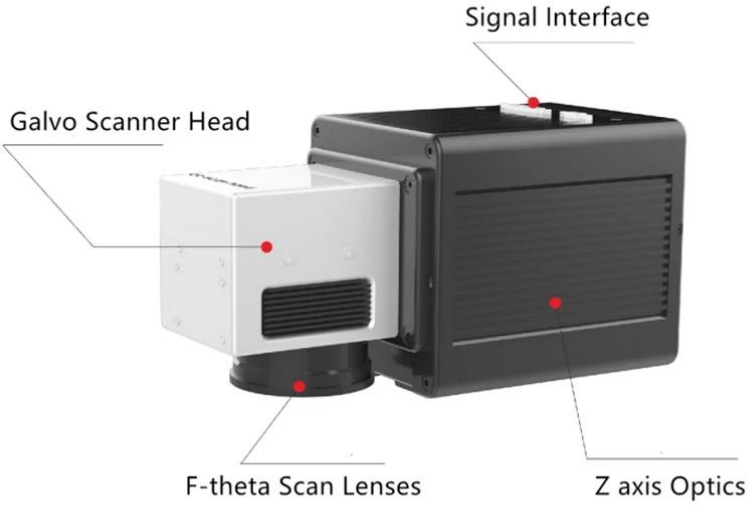
Signal Interface
Galvo Scanner Head
F-theta Scan Lenses
Z axis Optics

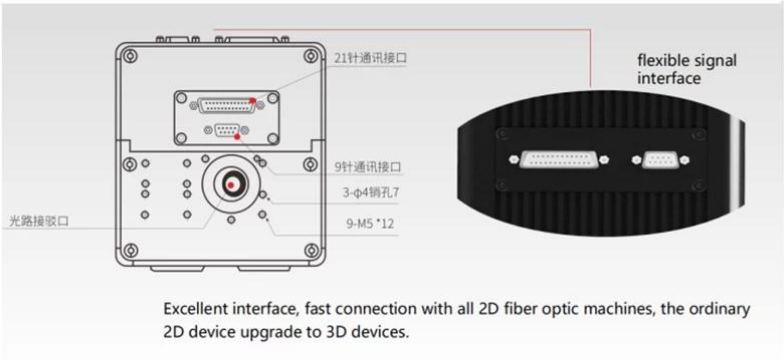
21针通讯接口
9针通讯接口
3-φ4销孔7
9-M5 *12
光路接驳口
flexible signal interface
Excellent interface, fast connection with all 2D fiber optic machines, the ordinary 2D device upgrade to 3D devices.

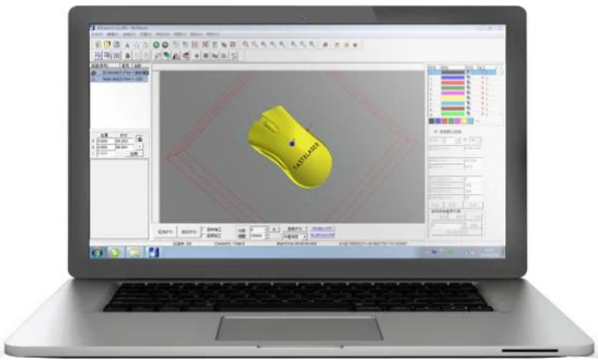

Daha fazlasını anlayın:Kesme için 3D Galvo Tarayıcı Kafası Tedarikçi

Teknik parametreler:

Teknik veri		Ch-10mm
Galvo	Güç kaynağı	± 15v
	Anma akımı	5a
	tarama açısı	± 12 °
	küçük açı süresi	≤0.35 ABD
	Doğruluğunu tekrarla	8urad
	Maksimum kazanç kayması	25ppm / k
	Sıcaklık kayması	5u rad / ° C
	Maksimum ışın açıklığı	10mm
	Dalga boyu	1064mm
	Kaplama	Yüksek yansıtıcı
	Lazer ortamı	Lif
Kontrol kartı	Çıkış arayüzü	Xy2-100
	Giriş arayüzü	USB / PCI
	Besleme gerilimi	5v
	Anma akımı	2a
Diğerleri	Güç	±24v
	Akım	6a
	Çalışma sıcaklığı	+ 5 ℃ ~ + 40 ℃
	Depolama sıcaklığı	-5 ℃ ~ + 65 ℃
F theta lens	**İşaretleme alanı ve odak uzaklığı**	70x70mm, F100
		110x110mm, F160
		150x150mm, F210
		175x175mm, F254
		200x200mm, F290
		220x220mm, F330
		300x300mm, F420

Mekanik Boyutlar (mm):

Kesme üreticisi için 3D GALVO Tarayıcı Kafası

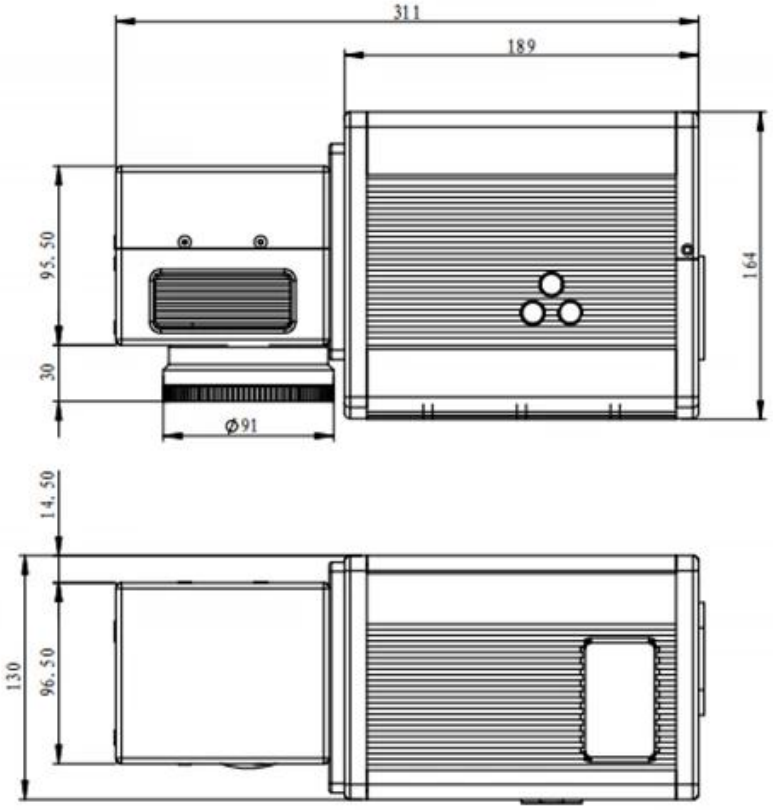
311
189
95.50
164
30
Ø91
14.50
130
96.50

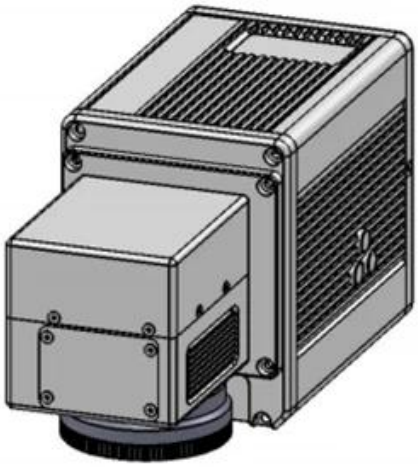

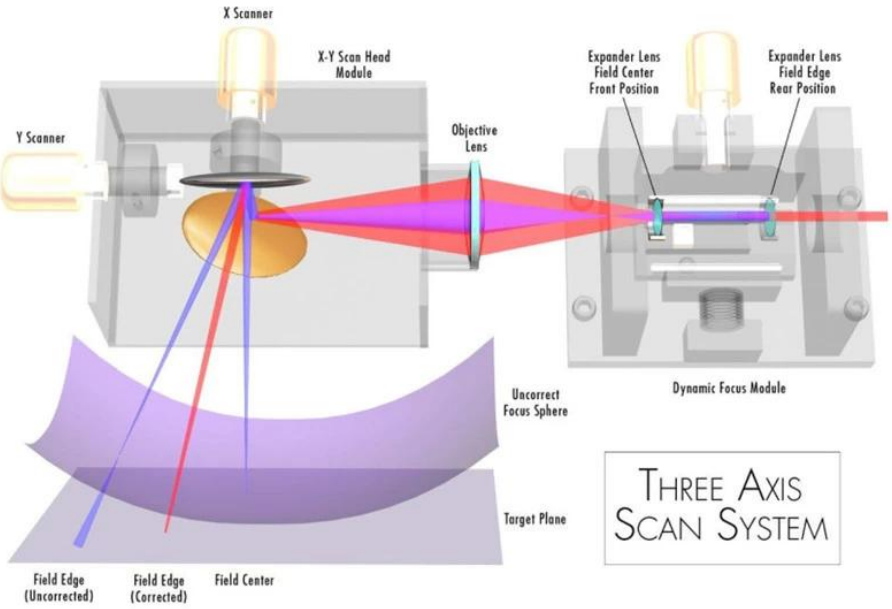
X Scanner
X-Y Scan Head Module
Y Scanner
Objective Lens
Expander Lens Field Center Front Position
Expander Lens Field Edge Rear Position
Dynamic Focus Module
Uncorrect Focus Sphere
Target Plane
Field Edge (Uncorrected)
Field Edge (Corrected)
Field Center
THREE AXIS SCAN SYSTEM

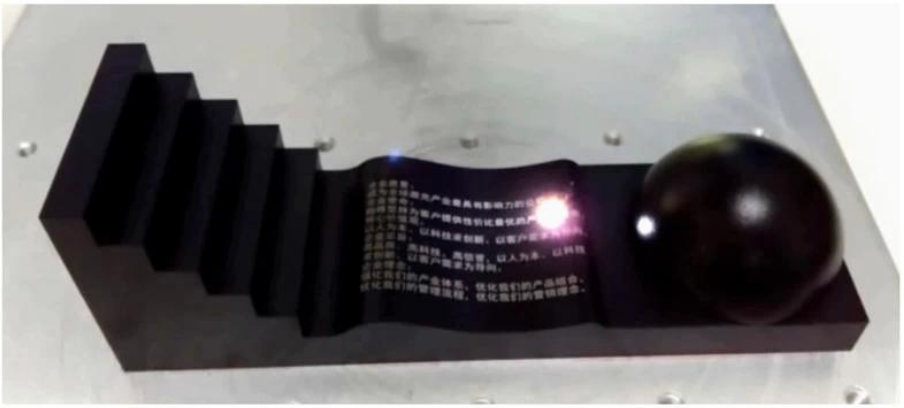

100 JAHRE
OESTERR.
ALPENFAHRT
12.-18.JUNI
2010

Fabrika

CARMAN HAAS
企业愿景：致

verifire
zygo

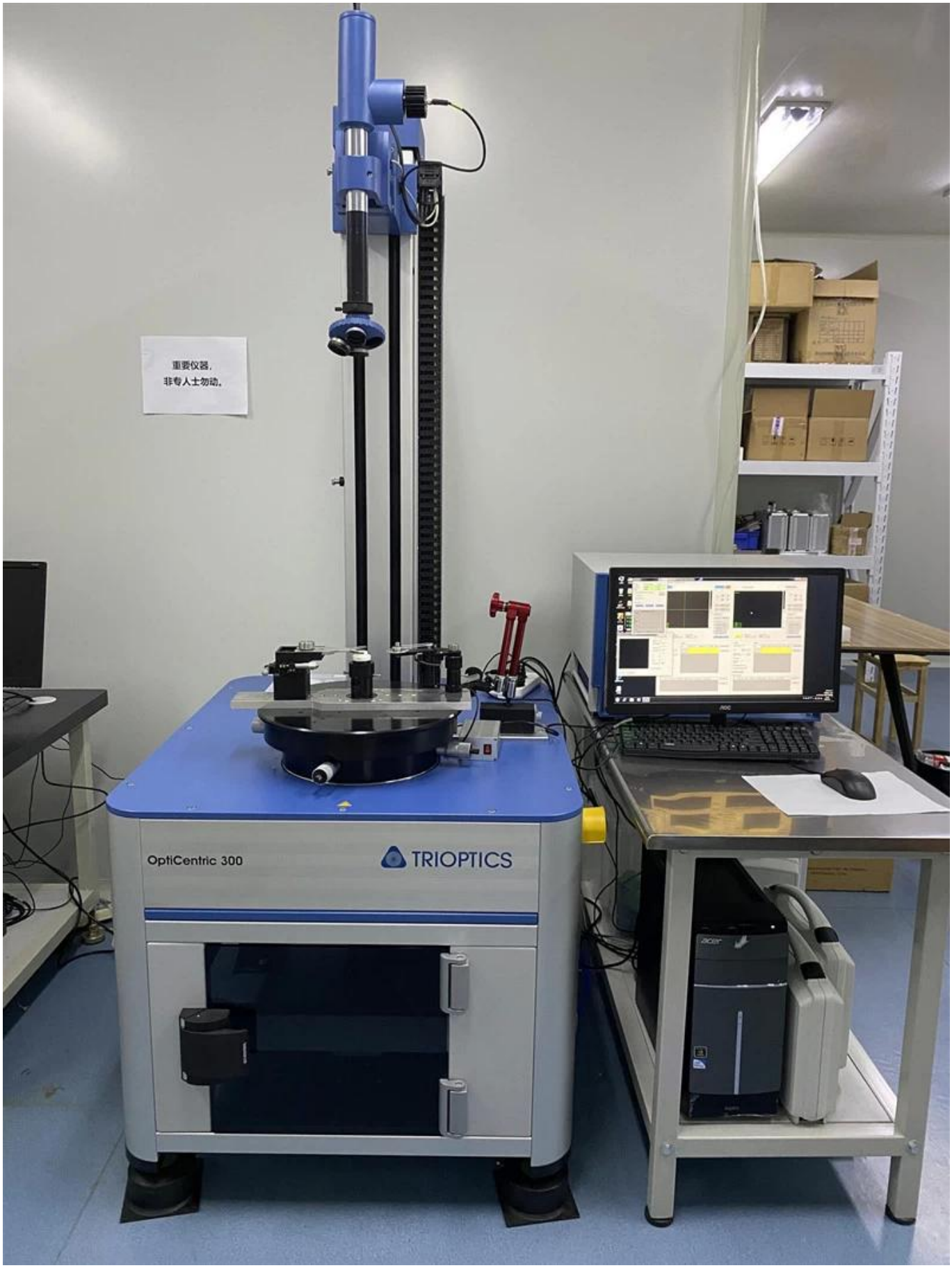
重要仪器，
非专人士勿动。
OptiCentric 300
TRIOPTICS

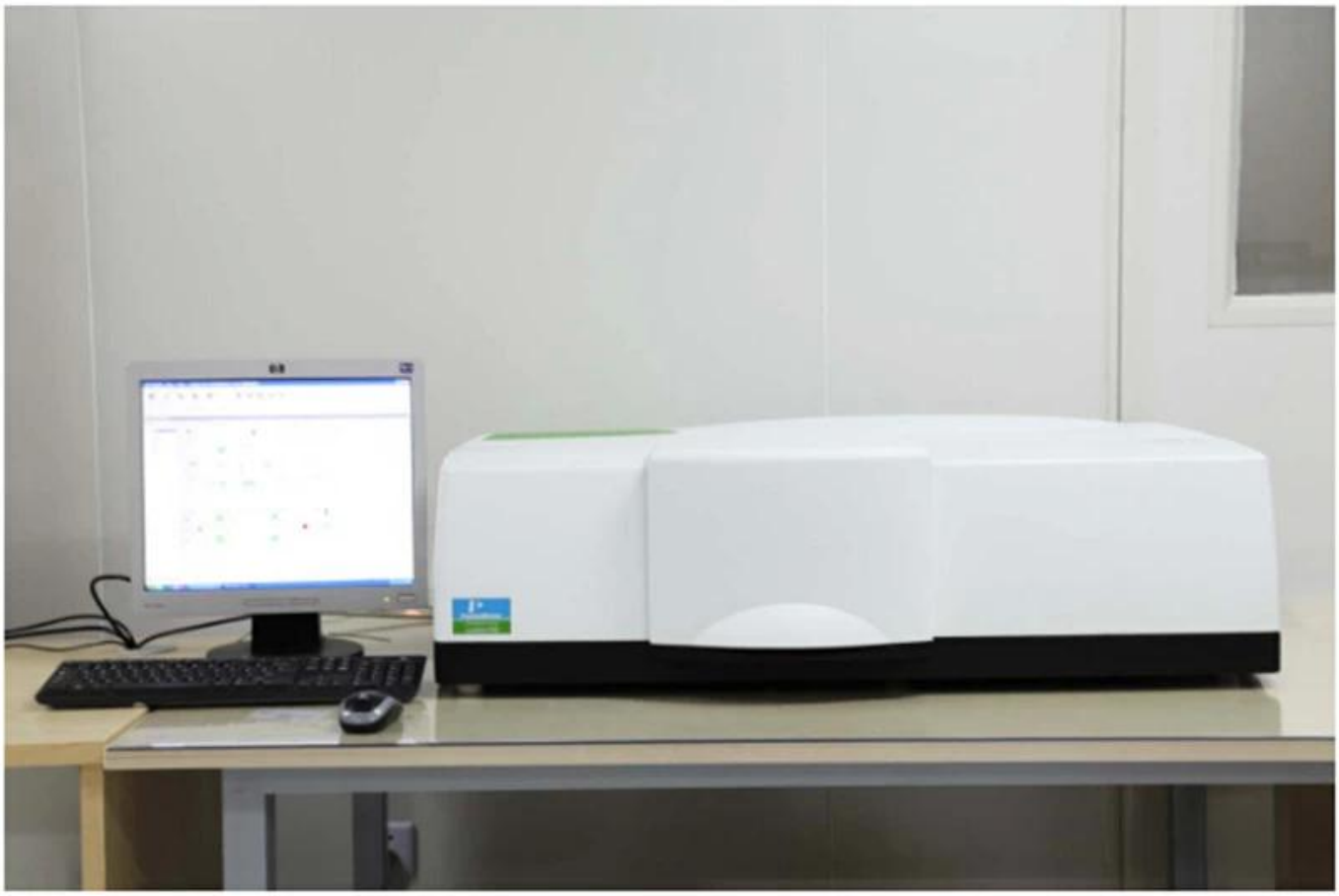

PerkinElmer Lambda 950---Testing Transmission and Reflectivity

Sertifika ve Sergi

CERTIFICATE

ATTESTATION
CERTIFICATE OF MACHINERY AND LOW VOLTAGE DIRECTIVES

Technical file of the company mentioned below has been observed and audit has been completed successfully. 2006/42/EC Machinery Directive and 2014/ 35/EU Low Voltage Directive have been taken as references for these processes

Company Name	: **Carman HAAS Laser Technology (Suzhou) Co., Ltd.**
Company Address	: No 155, West Road Suhong, Suzhou Industrial Park, Suzhou City, Jiangsu , P.R.China
Related Directives and Annex	: **Low Voltage Directive 2014/35/EU** **Machinery Directive 2006/42/EC**
Related Standards	: **EN ISO 12100:2010; EN 60204-1:2006+A1:2009+AC:2010**
Product Name	: **Laser Marking Machine**
Report No and Date	: SD-90049717;09.08.2018
Product Brand/Model/Type	: LMCH-3W,LMCH-5W,LMCH-10W,LMCH-15W,LMCH-20W,LMCH-25W, LMCH-30W,LMCH-50W,LMCH-60W,LMCH-70W,LMCH-100W, LMCH-120W,LMCH-150W,LMCH-200W,LMCH-300W,LMCH-500W

Certificate Number	: **M.2018.201.N6073**
Initial Assessment Date	: 10.08.2018
Registration Date	: 13.08.2018
Reissue Date/No	:
Expiry Date	: **12.08.2023**

UDEM International Certification Auditing Training Centre Industry and Trade Inc. Co.

The validity of the certificate can be checked through www.udem.com.tr. The CE mark shown on the right can only be used under the responsibility of the manufacturer with the completion of EC Declaration of Conformity for all the relevant Directives. This certificate remains the property of UDEM International Certification Auditing Training Centre Industry and Trade Inc. Co. to whom it must be returned upon request. The above named firm must keep a copy of this certificate for 15 years from the registration of certificate. This certificate only covers the product(s) stated above and UDEM must be noticed in case of any changes on the product(s)

Address: Mutlukent Mahallesi 2073 Sokak (Eski 93 Sokak) No:10 Çankaya – Ankara – TURKEY
Phone: +90 0312 443 03 90 **Fax:** +90 0312 443 03 76
E-mail: info@udemltd.com.tr www.udem.com.tr

ISO 9001

Certificate of Approval

Certificate No.: 10119Q12565R0M

Awarded to

Carman Haas Laser Technology(SuZhou) Co., Ltd.

Organization Code Certificate No. / Unified Social Credit Code:91320594MA1MF4EP56
Add.:No.155, West Road Suhong, Suzhou Industrial Park, Suzhou City, Jiangsu Province, P.R. China. 215000

Beijing ZhongLianTianRun Certification Center (ZLTR) certify that the Quality Management System of the above organization has been assessed and found to be in accordance with the requirements of the standard:

GB/T19001-2016 / ISO9001:2015

SCOPE OF CERTIFICATION/REGISTRATION

The Research and Development and Production of Optics Lenses (Except the limits of national laws and regulations.)

This certificate is made valid when used with certification scopes and the requirements of applicable laws and regulations. These requirements include, but are not limited to, administrative permits, scopes of qualifications, and CCC requirements.
Subject to operation conditions in requirements conformity with Quality Management System, This Certificate is valid for a period of three years only,
Date from: Mar 13th,2019 To: Mar 12th,2022
The effectiveness of this Certificate shall be Validated by periodic surveillance audit of ZLTR for maintenance.
Information of this certificate can be found on the official website of Beijing Zhonglian Tianrun Certification center (http://www.zltr.com.cn)

SCC Accredited CB-MS OCSM Accrédité CCN Accredited CB-MS (Certification Body - Management Systems)

MEMBER OF MULTILATERAL RECOGNITION ARRANGEMENT IAF

Beijing Zhongliantianrun Certification Center ISSUED BY

Beijing Zhongliantianrun Certification Center
Room2603, 22nd Floor, 2nd Unit, Block 1, No.4 Yard, Qiyang Road, Chaoyang District, Beijing, P.R. China 100102

Information of this certificate can be found on the official website of Certification and Accreditation Administration of the People's Republic of China (http://www.cnca.gov.cn)

ISO 9001

Paket listesi

İade politikasi:

Geri döndürülmelidir:
Adım 1) Bu web sitesi e-postasıyla bize ulaşın.
Adım 2) Sahip olduğunuz sorun hakkında mümkün olduğunca fazla ayrıntı sağlayın.
Adım 3) Öğeyi iade etme yetkisi verilecektir.
Adım 4) Kabul edilen değiştirme veya geri ödeme için öğeyi iade edin.

Lojistik:

(1) Lazer optik sipariş teslimatı için, DHL, UPS, FEDEX, TNT, EMS vb. İle isteğe bağlı olabilir.
(2) Lazer makinesi sipariş teslimatı için, EXWORK, FOB, CNF, CIF şartları ile havadan veya alıcının ileticilerine veya bizimize göre deniz yoluyla isteğe bağlı olabilir.

SSS

Q1. Bir üretici misiniz?

A1: Evet, biz profesyonel ve deneyimli China üreticisi Kendi kalıplarımız ve üretim hatlarımızla.

Q2.How ürünlerin kalitesi hakkında?

A2: Teknisyenlerimiz ve QC ekiplerimiz, tüm ürünler için kaliteyi sağlamak için yaşlanma hattı, profesyonel cihazlar ve enstrümanlar kullanarak ürünleri tek tek test eder.

Q3.How fiyat hakkında?

A3: Biz bir üreticiyiz ve her zaman müşterilerimize en rekabetçi fiyatlar sunuyoruz.

Q4.How sipariş vermek için?

A4: Çevrimiçi servisle temasa geçin veya doğrudan bize e-posta gönderdi, size ürün fiyatı, spesifikasyonlar, paketleme vb. Size cevap vereceğiz. Teşekkürler.

Q5.May İşaretleme performansını test etmek için malzeme gönderir miyim?

A5: Evet! Üstün kalitemizi ve servisimizi test etmek için malzeme gönderebilirsiniz.

S6. fabrikanızı ziyaret edebilir miyim?

A6: Evet, fabrikamızı uygun zamanınızda ziyaret etmenizi bekliyoruz.

Q7.How OEM veya ODM siparişlerini nasıl yapabilirim?

A7: Biz farklı OEM / ODM ord için farklı baskı işleme varers. Lütfen çevrimiçi servis ile bizimle iletişime geçin veya doğrudan bize e-posta gönderin.

S8. Emirlerim için nasıl ödeme yapmalıyım?

A8: Her sipariş için Nitelikli Banka ve MOQ için T / T ile ödeme yapabilirsiniz.