Ürün Bilgisi

Ürün Açıklaması:

gavlo tarayıcı toptan çin, Carmanhaas yüksek son 2D lazer tarama galvanometre, 3D lazer tarama galvanometre, yüksek güçlü lazer kaynak galvanometre, güzellik galvanometre ve lazer temizleme çözümü vardır.
Yüksek Hızlı (A Serisi) ve Standart Serileri içeren Carmanhaas 2 eksenli Galvanometre Tarayıcı Kafası, lazer hassas markalama, lazer kesim, lazer kaynağı, hızlı prototipleme, 3D baskı, delme konumu, lazer temizleme, tıbbi dahil olmak üzere bir dizi uygulama için tasarlanmıştır. güzellik vb.

Özellikleri:

1. diyafram: 7mm, 10mm, 12mm, 14mm, 16mm, 20mm, 30mm
2. iyi derecede doğrusallık, yüksek çözünürlüklü küçük sürüklenme, hassas tekrarlayan konumlandırma;
3. üretim verimliliğini en üst düzeye çıkarmak için sektördeki en yüksek işleme hızları
4. hassas tarama uygulamaları için mevcut Yüksek doğruluk ve yüksek stabilite modelleri
5.Çeşitli uygulamalar için düşük maliyetli, yüksek performanslı seçenekler.

Product Details

Teknik parametreler:

Model	ZB2D-16B	ZB2D-20B	ZB2D-30B
Aperture (mm)	16	20	30
Typical scan angle	±0.35 rad	±0.35 rad	±0.35 rad
Nonlinearity	<0.5 mrad	<0.5 mrad	<0.5 mrad
Tracking error	0.3ms	0.5ms	0.7ms
Step Response Time	<0.65ms	-	-
Repeatability	<15 urad	<15 urad	<15 urad
Gain drift	<50 ppm/K	<30 ppm/K	<30 ppm/K
Zero drift	<30 urad/K	<15 urad/K	<15 urad/K
Long-term drift over 8hours (After 30 min warn-up)	<0.1 mrad	<0.05 mrad	<0.05 mrad
Marking speed	1.0m/s	1.0m/s	0.5m/s
Positioning speed	7m/s	4m/s	2m/s
Power requirements	±15VDC Max.5A	±15VDC Max.5A	±15VDC Max.5A
Digital Signal	XY2-100 or SPI	XY2-100 or SPI	XY2-100 or SPI
Analog Signal	±5V	±5V	±5V
Reflection wavelength	10600nm(10.6um) 9300nm(9.3um) 1064nm	10600nm(10.6um) 9300nm(9.3um) 1064nm	10600nm(10.6um) 9300nm(9.3um) 1064nm
Operating temperature	25℃±10℃	25℃±10℃	25℃±10℃

Mekanik Boyutlar (mm)

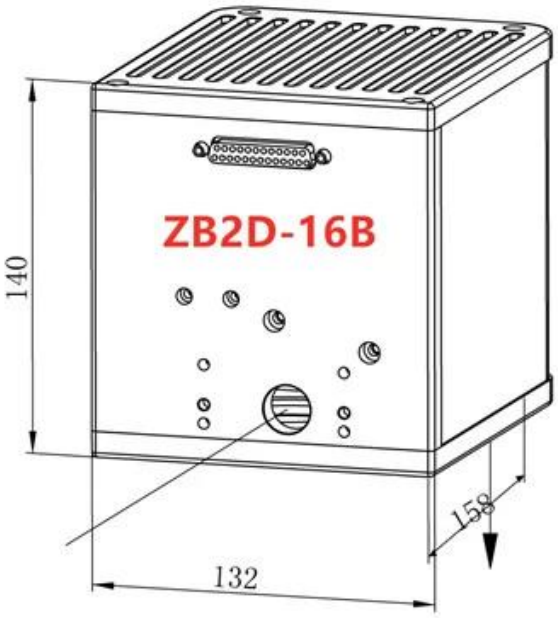
ZB2D-16B
140
132
158

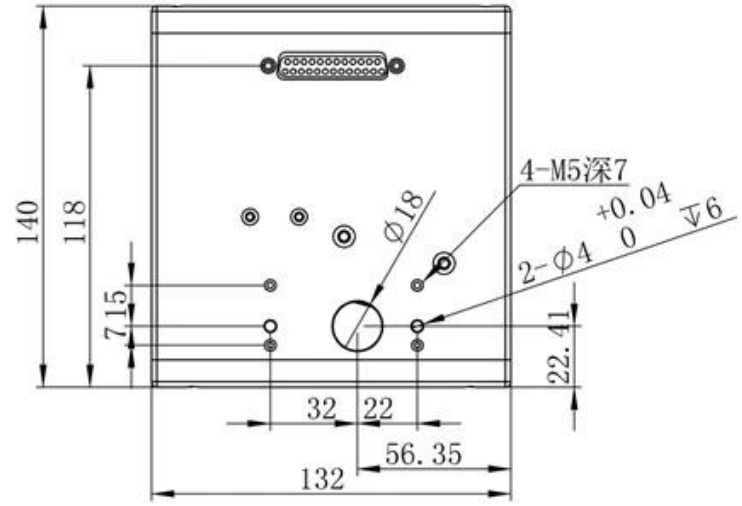
140
118
7.15
Ø18
4-M5深7
2-Φ4 +0.04 0 ↧6
22.41
32
22
56.35
132

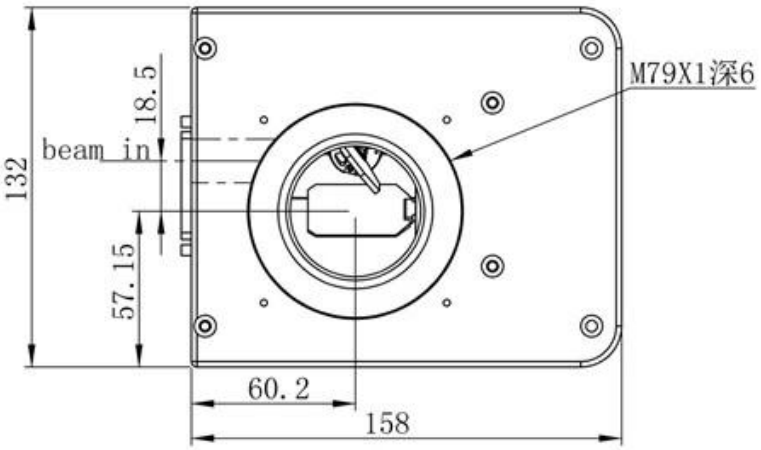
M79X1深6
18.5
beam in
132
57.15
60.2
158

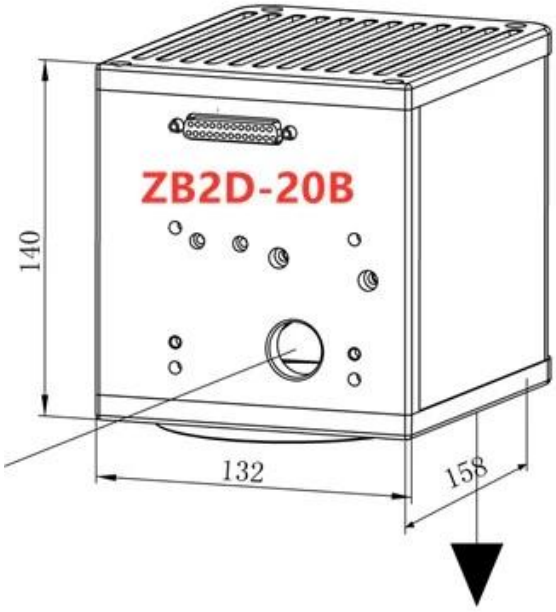
ZB2D-20B
140
132
158

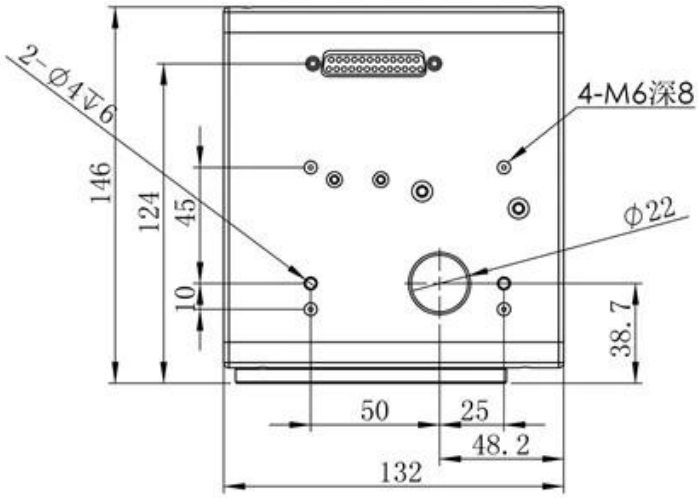
2-Φ4↧6
4-M6深8
146
124
45
10
Φ22
38.7
50
25
48.2
132

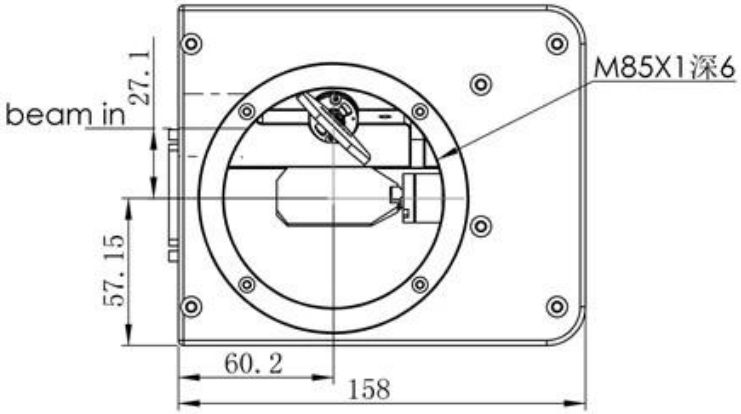
M85X1深6
beam in
27.1
57.15
60.2
158

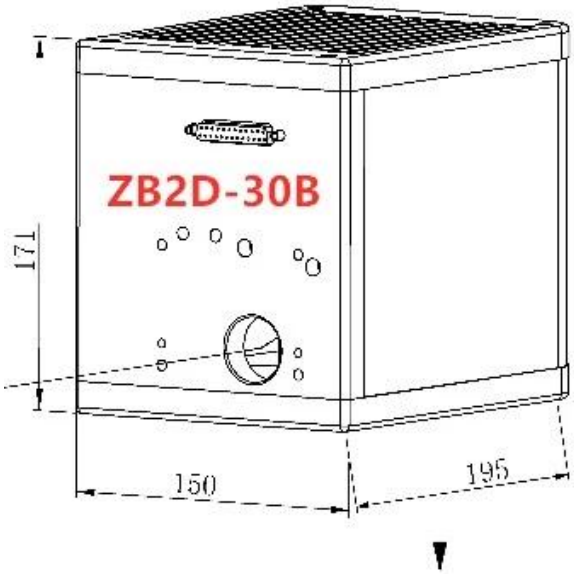

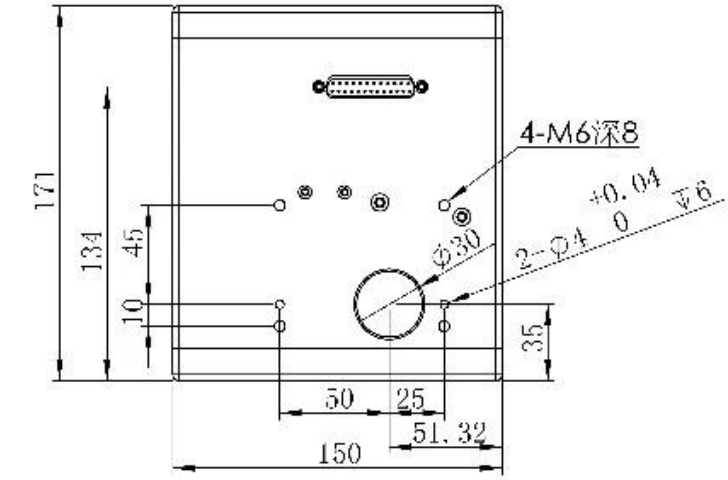

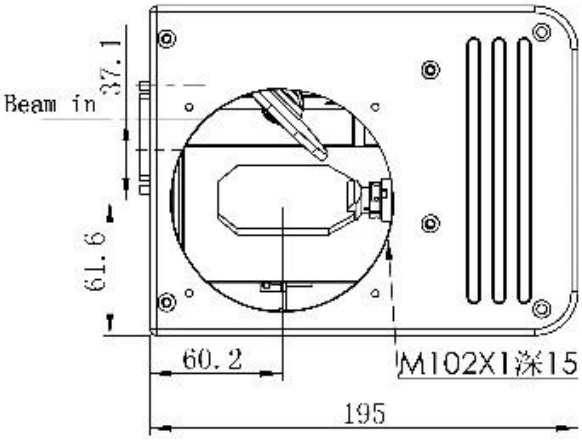

Elektriksel arayüz tanımı:

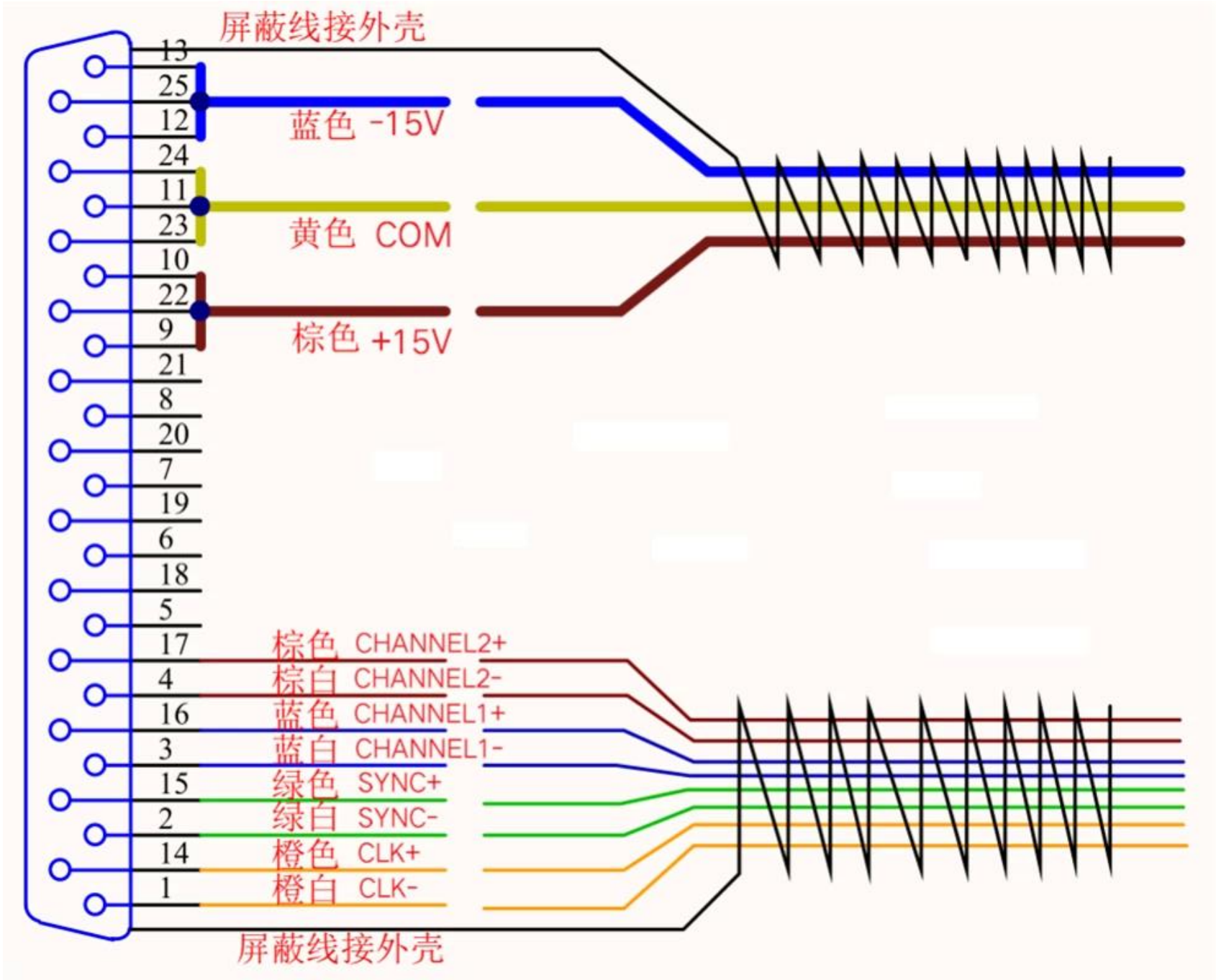
屏蔽线接外壳
13
25
12
24
11
23
10
22
9
21
8
20
7
19
6
18
5
17
4
16
3
15
2
14
1
蓝色 -15V
黄色 COM
棕色 +15V
棕色 CHANNEL2+
棕白 CHANNEL2-
蓝色 CHANNEL1+
蓝白 CHANNEL1-
绿色 SYNC+
绿白 SYNC-
橙色 CLK+
橙白 CLK-
屏蔽线接外壳

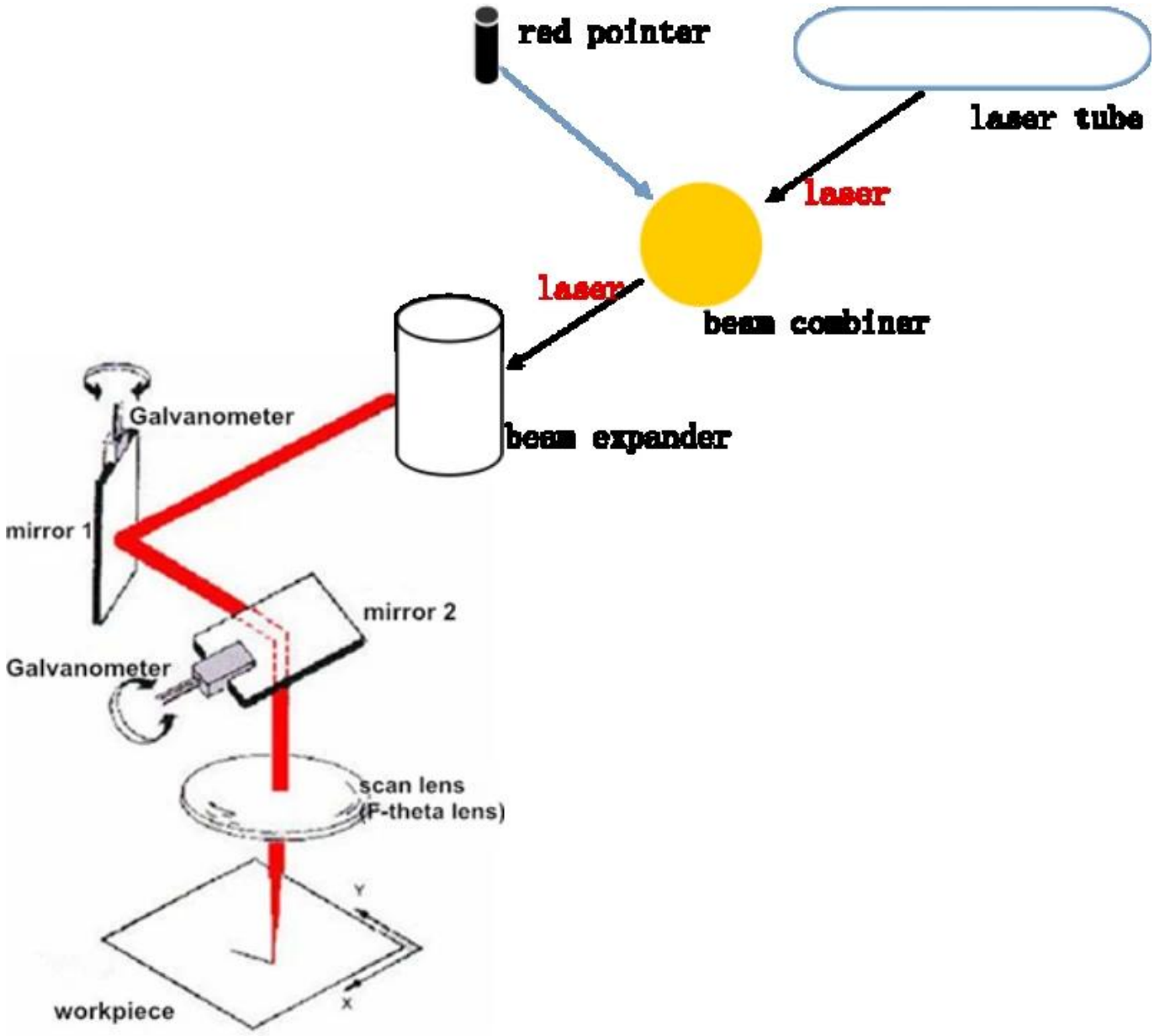
red pointer
laser tube
laser
laser
beam combiner
beam expander
Galvanometer
mirror 1
mirror 2
Galvanometer
scan lens
(F-theta lens)
Y
X
workpiece

ZnSe F-theta Scan Lens

ZnSe Beam Expander
2X, 3X, 106um

CO2 Glass Tube
Reci, Yongli, EFR, SPT
60W-180W

Fabrika

TRIOPTICS OptiSpheric 2000 AF

---Testing EFL、R、Centering Error、Wedge Angle、BFL、MTF

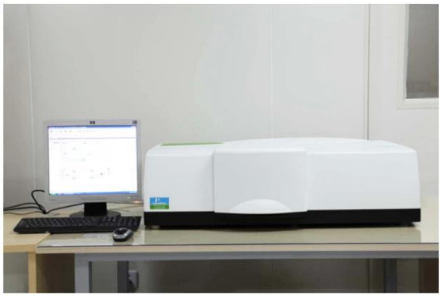

PerkinElmer Lambda 950---Testing Transmission and Reflectivity

Carmanhaas Coating Machine

Sertifika ve Sergi

Paket listesi

Packaging & Shipping

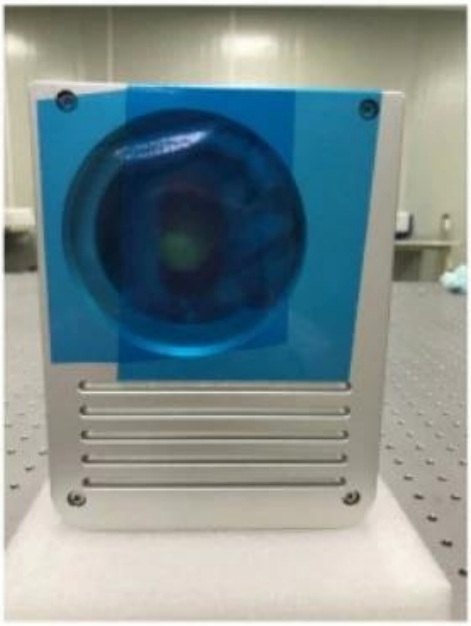

İade politikasi:

İade gerekli olmalı:
Adım 1) Bu web sitesi e-postası ile bize ulaşın.
Adım 2) Yaşadığınız sorun hakkında mümkün olduğunca fazla ayrıntı verin.
Adım 3) öğeyi iade yetkisi verilecektir.
Adım 4) Kabul edilen değiştirme veya geri ödeme için öğeyi iade edin.

Lojistik:

(1) Lazer Optik sipariş teslimi için, DHL, UPS, FedEx, TNT, EMS vb ile isteğe bağlı olabilir

(2) Lazer makine sipariş teslimat için, alıcının forwar ders veya bizim dayalı EXWork, FOB, CNF, CIF Hava veya Deniz açısından isteğe bağlı olabilir.

SSS

Q1.Are bir üretici Vardır?

A1: Evet, biz kendi kalıpları ve üretim hatları ile profesyonel ve deneyimli üreticisi.

Q2.How ürünlerin kalitesi hakkında?

A2: teknisyenlerimiz ve QC ekipleri ürünleri tek tek test yaşlanma hattı kullanarak, profesyonel cihazlar ve aletleri sağlamak için tüm ürünler için kalite.

Q3.How fiyat hakkında?

A3: biz üretici ve her zaman müşterilerimize en rekabetçi fiyatlar sunuyoruz.

Q4.How sipariş vermek?

A4: çevrimiçi hizmet ile irtibata, veya doğrudan bize e-posta gönderdi, biz ürün fiyatı ile size cevap verecektir, özellikler, ambalaj vb yakında. Teşekkür ederim.

Q5. İşaretleme performansını test etmek için malzeme gönderebilir Miyim?

A5: Evet! Üstün kalite ve hizmetimizi test etmek için malzeme gönderebilirsiniz.

Q6. Ben senin fabrika ziyaret Edebilirsiniz?

A6: Evet, uygun zamanda bizim fabrika ziyaret etmenizi bekliyoruz.

Q7.How OEM veya ODM siparişleri yapabilirim?

A7: biz farklı baskı işleme için farklı OEM / ODM orders. Lütfen çevrimiçi hizmet ile bizimle iletişime geçin veya doğrudan bize e-posta gönderin.

S8. Siparişlerim için nasıl ödeme yapmalıyım?

A8: tarafından ödeme yapabilirsiniz T / T nitelikli banka ve her sipariş için gerekli ADEDI için kullanılabilir olacaktır.