Ürün Bilgisi

Ürün Açıklaması:

Carmanhaas Telecentric tarama lensleri, optik düzenlemesinin, her zaman düz alana dik olacak şekilde ışını odaklamak için tasarlandığı özel bir konfigürasyondur. Bu, özellikle baskılı devre kartlarında delik delme gibi delme uygulamaları için önemlidir ve delinmiş deliklerin tarama alanının merkezinin dışında bile yüzeye dik olmasını sağlar. Spot, alanın kenarları boyunca bile yuvarlak kaldığından, kaynak ve yapılandırma uygulamaları, telesentrik lens kullanımından da yararlanabilir.
Telesentrik tarama lensleri her zaman çok elemanlı tasarımlardır ve bir muhafaza içinde tedarik edilir. En az bir lens öğesi, taranacak alan boyutundan daha büyük olacaktır. Pratikte bu, üretim ve maliyet nedenlerinden ötürü sadece küçük alan boyutlarının mümkün olduğu ve dolayısıyla kısa odak uzunlukları anlamına geldiği anlamına gelir. Her özel uygulama, bu lens türleri için özel çözümler gerektirir. Ön tasarım için şartnamelerinizle birlikte bizimle iletişime geçin, size teklif verelim:**Telecentric lens fiyatı çin**

Özellikleri:

(1) Yüksek hassasiyet, küçük montaj hatası: < 0.05mm
(2) Yüksek geçirgenlik:> / =% 99,8
(3) Yüksek hasar eşiği: 10GW / cm2

Carmanhaas Avantajları:

(1) Özel gereksinimlere göre üretilmiştir. (**Telecentric lens fabrikası çin**)
(2) Alanında yıllarca süren inovasyona dayalı gelişmiş şirket içi tasarım
(3) Kritik uygulamalar için dik kiriş

Telecentric F-theta Scan Lenses

1030-1090nm Fiber Laser

532nm Green Laser

355nm UV Laser

Fiber Telecentric lensler toptan

Teknik parametreler:

355nm Telecentric F-Theta Tarama Lensleri

Bölüm tanımı	FL (mm)	Tarama Alanı (Mm)	Maksimum Giriş Öğrenci (mm)	Çalışma Mesafesi (mm)	Montaj Konu
TSL-355-50-100	100	50x50	7	132	M85x1
TSL-355-50-100	100	50x50	9	135	M85x1
TSL-355-100-170	170	100x100	10	224,6	M85x1
TSL-355-130-250- (15CA)	250	130x130	15	341.8	M85x1
TSL-355-175-305- (15CA)	305	175x175	15	393,8	6-M8

355nm Telecentric F-Theta Tarama Lensleri

Bölüm tanımı	FL (mm)	Tarama Alanı (mm)	Maksimum Giriş Öğrenci (mm)	Çalışma Mesafesi (mm)	Montaj İpliği
TSL-532-50-100- (15CA)	100	50x50	15	123.6	M85x1
TSL-532-165-277- (15CA)	277	165x165	15	355,8	M102x1

1064nm / 1030-1090nm Telecentric F-Theta Tarama Lensleri

Bölüm tanımı	FL (mm)	Tarama Alanı (mm)	Maksimum Giriş Öğrenci (mm)	Çalışma Mesafesi (mm)	Montaj İpliği
TSL-1064-80-130- (14CA)	131.5	80x80	14	158.7	M85x1
TSL- (1030-1090) -45-100- (14CA)	100	45x45	14	137	M85x1
TSL- (1030-1090) -60-120- (15CA)	120	60x60	15	162	M85x1
TSL- (1030-1090) -85-170- (20CA)	170	85x85	20	215,5	M85x1

Optical System Layout

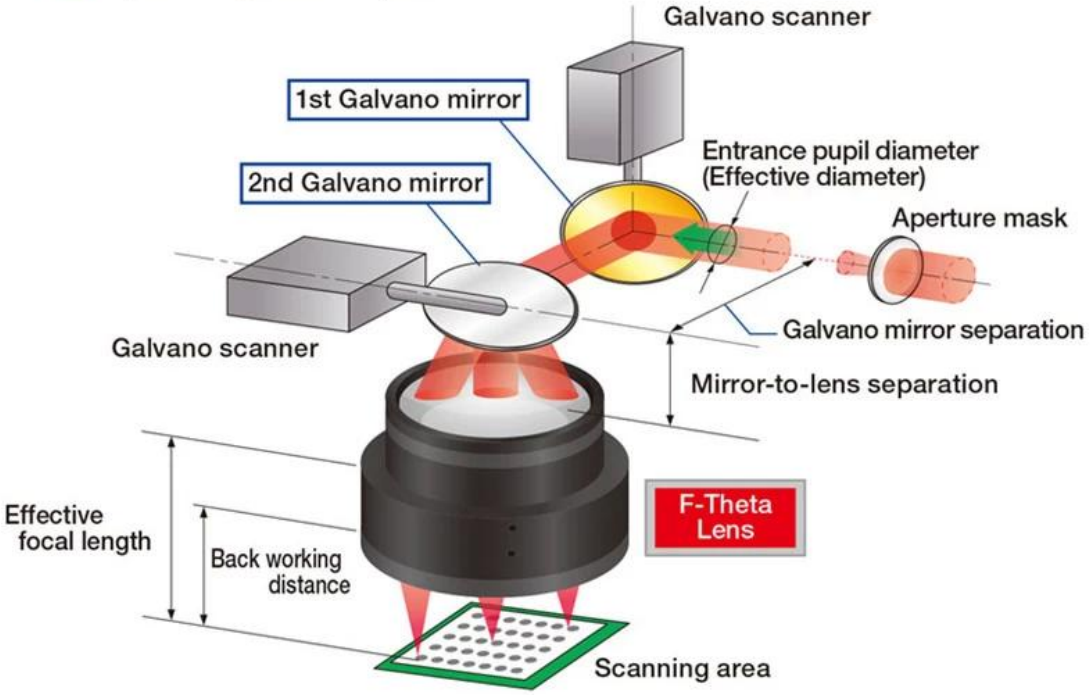

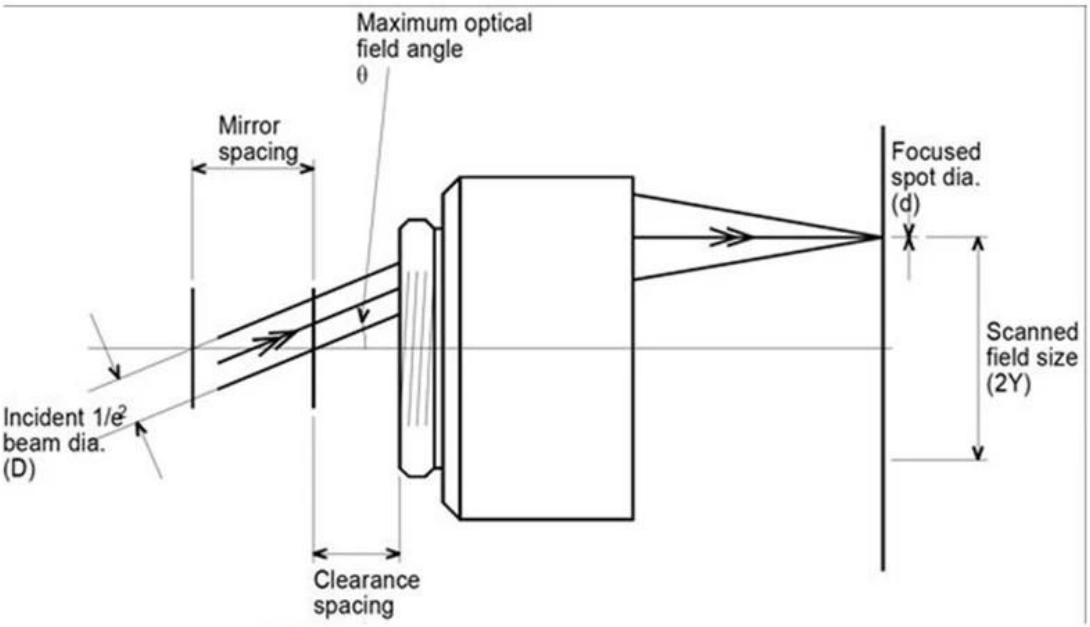

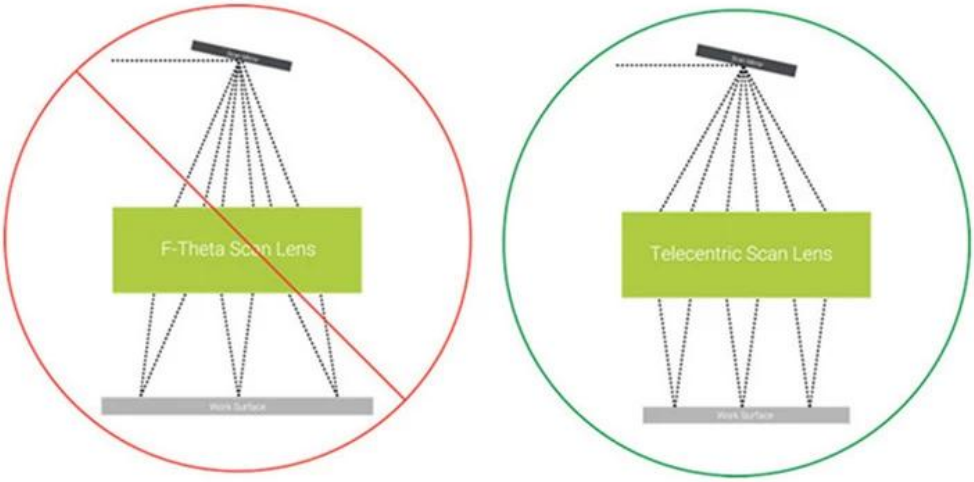

Figure 2: Non-telecentric vs. telecentric f-theta lenses.

Fabrika

TRIOPTICS OptiSpheric 2000 AF

---Testing EFL、R、Centering Error、Wedge Angle、BFL、MTF

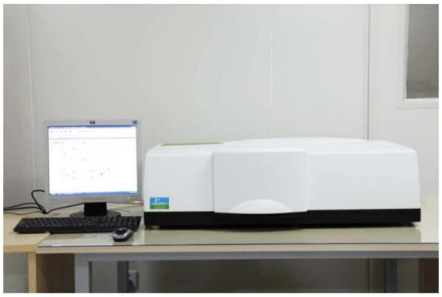

PerkinElmer Lambda 950---Testing Transmission and Reflectivity

Carmanhaas Coating Machine

Sertifika ve Sergi

Paket listesi

Packaging & Shipping

İade politikasi:

İade gerekli olmalı:
Adım 1) Bu web sitesi e-postası ile bize ulaşın.
Adım 2) Yaşadığınız sorunla ilgili olabildiğince fazla ayrıntı verin.
Adım 3) Ürünü iade etme yetkisi verilecektir.
Adım 4) Kabul edilen değiştirme veya para iadesi için ürünü iade edin.

Lojistik:

(1) Lazer Optik sipariş teslimi için DHL, UPS, FedEx, TNT, EMS vb. İle isteğe bağlı olabilir.
(2) Lazer makine sipariş teslimi için, alıcının nakliyecisine veya bizim tarafımıza bağlı olarak EXWork, FOB, CNF, CIF Hava Yoluyla veya Deniz yoluyla isteğe bağlı olabilir.

SSS

S1.Üretici misiniz?

A1: Evet, kendi kalıplarımız ve üretim hatlarımızla profesyonel ve deneyimli bir üreticiyiz.

Q2.Ürünlerin kalitesi nasıl?

A2: Teknisyenlerimiz ve kalite kontrol ekiplerimiz, tüm ürünlerin kalitesini sağlamak için yaşlanma çizgisini, profesyonel cihazları ve aletleri kullanarak ürünleri tek tek test eder.

Q3. Fiyat nasıl?

A3: Biz bir üreticiyiz ve müşterilerimize her zaman en rekabetçi fiyatları sunuyoruz.

S4. Sipariş nasıl verilir?

A4: Çevrimiçi hizmetle iletişime geçin veya doğrudan bize e-posta gönderin, size ürün fiyatı, özellikleri, ambalajı vb.İle cevap vereceğiz. Teşekkür ederim.

S5. Markalama performansını test etmek için malzeme gönderebilir miyim?

A5: Evet! Üstün kalitemizi ve hizmetimizi test etmek için malzeme gönderebilirsiniz.

S6. Fabrikanızı ziyaret edebilir miyim?

A6: Evet, uygun bir zamanda fabrikamızı ziyaret etmenizi bekliyoruz.

Q7. OEM veya ODM siparişlerini nasıl verebilirim?

A7: Farklı OEM / ODM ordusu için farklı baskı işlemlerimiz varers. Lütfen çevrimiçi hizmetle bizimle iletişime geçin veya doğrudan bize e-posta gönderin.

S8. Siparişlerim için nasıl ödeme yapmalıyım?

A8: T / T ile ödeme yapabilirsiniz, her sipariş için gerekli nitelikli banka ve MOQ için kullanılabilir olacaktır.