Mô tả Sản phẩm:

Carmanhaas có máy đo điện kế quét laser 2D cao cấp, máy đo điện kế quét laser 3D, máy đo điện tử laser công suất cao, máy đo ly vát và dung dịch làm sạch laser.

Đầu quét galvanometer 2 trục của Carmanhaas bao gồm tốc độ cao (một loạt) và chuỗi tiêu chuẩn, được thiết kế cho một loạt các ứng dụng bao gồm đánh dấu chính xác bằng laser, cắt laser, hàn laser, tạo mẫu nhanh, in 3D, nơi khoan, y tế Vẻ đẹp và như vậy.

Đặc trưng:

1. Khẩu độ: 7mm, 10 mm, 12 mm, 14mm, 16mm, 20mm, 30 mm;
2. Mức độ tuyến tính tốt, độ phân giải cao độ trôi nhỏ, định vị lặp đi lặp lại chính xác;
3. Tốc độ xử lý cao nhất trong ngành để tối đa hóa thông lượng sản xuất;
4. Các mô hình độ chính xác cao và độ ổn định cao có sẵn để quét các ứng dụng quét chính xác;
5. Một loạt các tùy chọn hiệu suất cao, hiệu suất cao cho các ứng dụng cụ thể.

Sự chỉ rõ	E10.	E12.	E16.
Kích thước khẩu độ	10 mm.	12 mm.	16mm.
Góc quét điển hình	± 20 °.	± 20 °.	± 20 °.
Yêu cầu năng lượng	± 15VDC.	± 15VDC.	± 15VDC.
1% quy mô đầy đủ	0,36ms.	0,4ms.	0,48ms.
Đánh dấu tốc độ	3,5m / S.	3M / S.	2,5m / S.

Tốc độ định vị	7m / S.	6,5m / S.	5,5m / S.
Tốc độ viết	650cps.	600cps.	500cps.
Độ lặp lại	10	10	10
Đạt được trôi	<80ppm/K	<80ppm/K	<80ppm/K
Vượt qua trôi	<50µrad/K	<50µrad/K	<50µrad/K
Drift dài hạn	0,3mrad.	0,3mrad.	0,3mrad.
Nhiệt độ hoạt động	25 ± 10oC	25 ± 10oC	25 ± 10oC
Truyền thông kỹ thuật số	Xy2-100.	Xy2-100.	Xy2-100.
Gương sơn	1064nm	1064nm	1064nm
Cân nặng	1.38kg.	1,52kg.	2,35kg.

Định nghĩa giao diện điện:

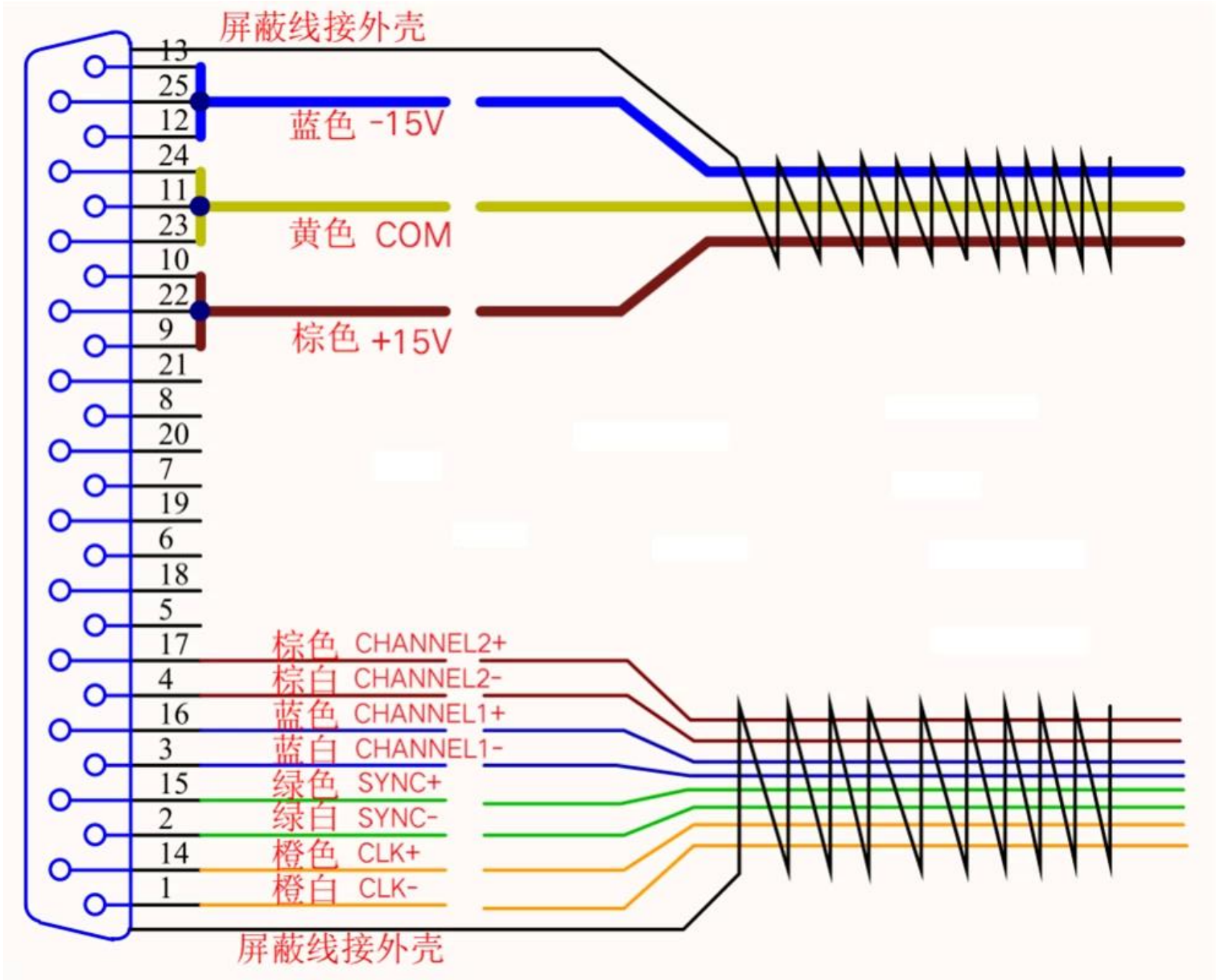
屏蔽线接外壳
13
25
12
24
11
23
10
22
9
21
8
20
7
19
6
18
5
17
4
16
3
15
2
14
1
蓝色 -15V
黄色 COM
棕色 +15V
棕色 CHANNEL2+
棕白 CHANNEL2-
蓝色 CHANNEL1+
蓝白 CHANNEL1-
绿色 SYNC+
绿白 SYNC-
橙色 CLK+
橙白 CLK-
屏蔽线接外壳

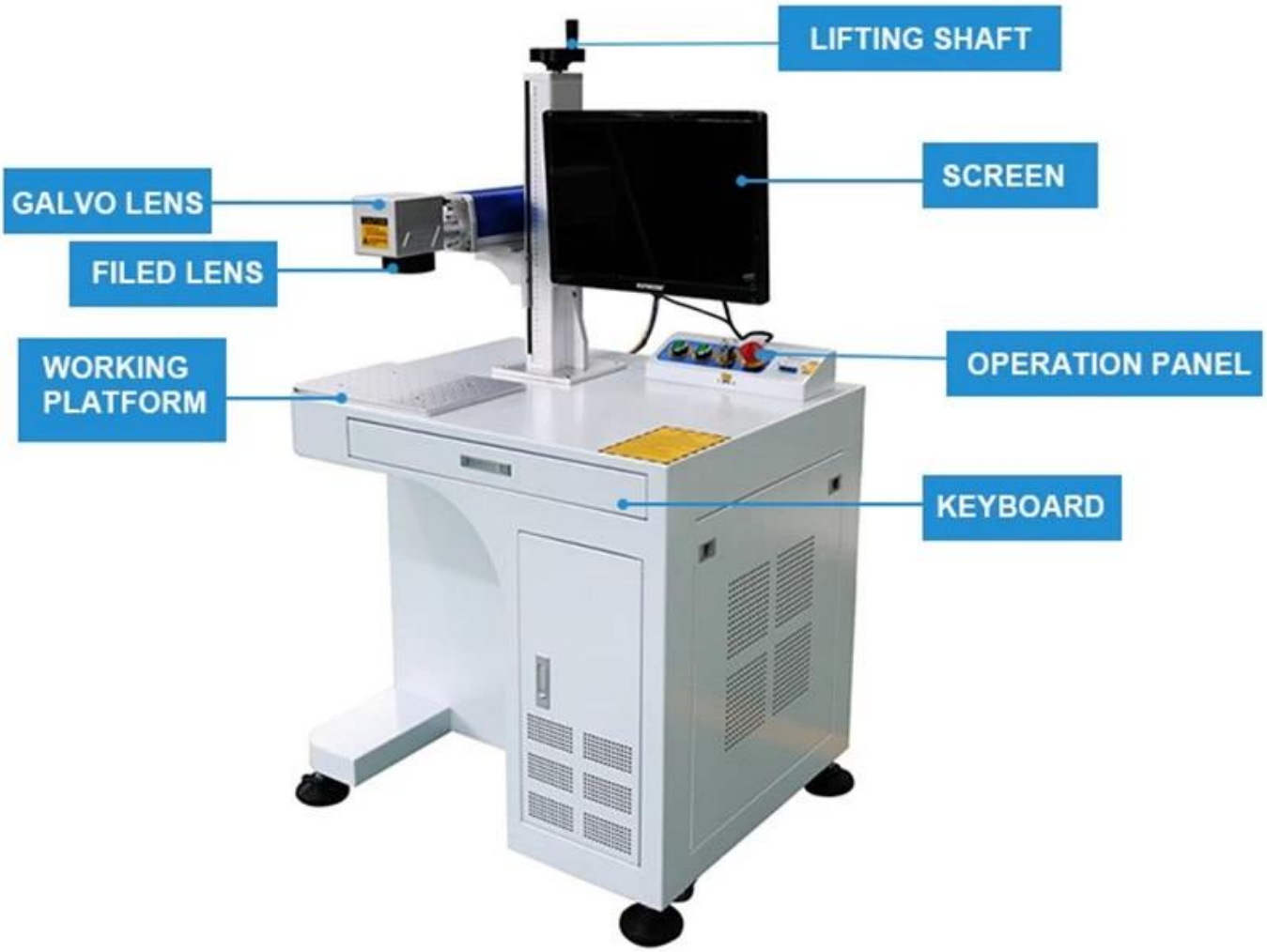
LIFTING SHAFT
SCREEN
GALVO LENS
FILED LENS
WORKING PLATFORM
OPERATION PANEL
KEYBOARD

1064nm F Theta Scan Lenses

Marking Software JCZ EZCard

Fiber Marking Machine

Packaging & Shipping

Packaging 1

Shipping 2

Thông tin công ty:

TRIOPTICS OptiSpheric 2000 AF

---Testing EFL、R、Centering Error、Wedge Angle、BFL、MTF

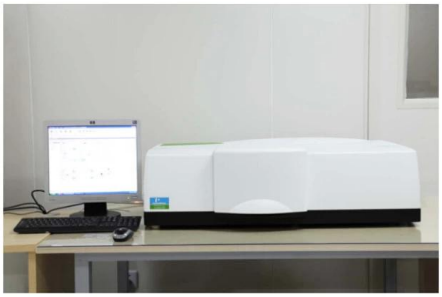

PerkinElmer Lambda 950---Testing Transmission and Reflectivity

Carmanhaas Coating Machine

Triển lãm thương mại:

Chính sách hoàn trả:

Nên trả về được yêu cầu:
Bước 1) Liên hệ với chúng tôi với email trang web này.
Bước 2) Cung cấp càng nhiều chi tiết càng tốt về vấn đề bạn đang gặp phải.
Bước 3) Ủy quyền để trả lại hàng sẽ được phát hành.
Bước 4) Trả lại vật phẩm thay thế hoặc hoàn tiền đã được đồng ý. Các nhà cung cấp đầu laser Galvo tùy chỉnh, Trung Quốc tùy chỉnh nhà cung cấp đầu laser galvo tùy chỉnh, nhà cung cấp đầu laser galvo tùy chỉnh của Trung Quốc, nhà cung cấp đầu laser galvo tùy chỉnh, Trung Quốc tùy chỉnh nhà cung cấp đầu laser galvo