Mô tả Sản phẩm

Laser có thể cung cấp dịch vụ làm sạch tốc độ cao và chuẩn bị bề mặt trong hầu hết các ngành công nghiệp. Quá trình bảo trì thấp, dễ tự động có thể được sử dụng để loại bỏ dầu và dầu mỡ, sơn dải hoặc lớp phủ, hoặc sửa đổi kết cấu bề mặt, ví dụ như thêm độ nhám để tăng độ bám dính.

Carmanhaas là chuyên nghiệp **Hệ thống làm sạch laser công nghiệp Nhà cung cấp 1000W**. Các dung dịch quang học thường được sử dụng: chùm tia laser quét bề mặt làm việc thông qua hệ thống điện kế và ống kính quét để làm sạch toàn bộ bề mặt làm việc. Được sử dụng rộng rãi trong làm sạch bề mặt kim loại, nguồn laser năng lượng đặc biệt cũng có thể được áp dụng cho việc làm sạch bề mặt phi kim loại.

Các thành phần quang CarmanHaas chủ yếu bao gồm mô-đun Collimation QBH, hệ thống điện kế và ống kính quét F-Theta. Mô-đun Collimation của QBH chuyển đổi chùm tia laser phân kỳ thành chùm tia song song (giảm góc phân kỳ), hệ thống máy đo điện hóa nhận ra độ lệch chùm tia và quét và ống kính quét F-Theta đạt tiêu điểm quét chùm tia đồng nhất.

Thuận lợi:

1.Không sử dụng vật liệu mài mòn, không có vấn đề về phân tách và xử lý ô nhiễm;

2.Không dung môi được sử dụng - quy trình không có hóa chất và thân thiện với môi trường;

3. Chỉ cần chọn lọc - Chỉ làm sạch khu vực cần thiết, tiết kiệm thời gian và chi phí bằng cách bỏ qua các khu vực không quan trọng;

4. Quá trình liên lạc không bao giờ xuống cấp chất lượng;

5. Quá trình tự động nhanh chóng có thể giảm chi phí vận hành bằng cách loại bỏ lao động trong khi mang lại sự nhất quán lớn hơn trong kết quả.

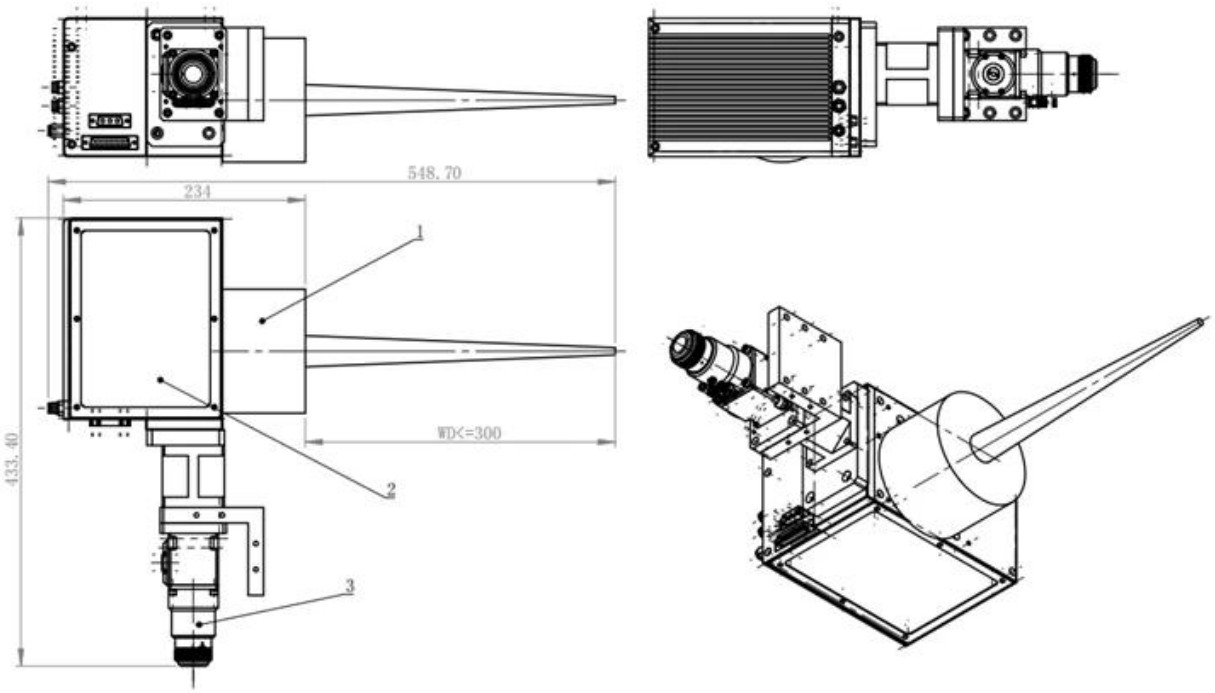
548.70
234
1
2
3
WD<=300
433.40

CARMAN HAAS